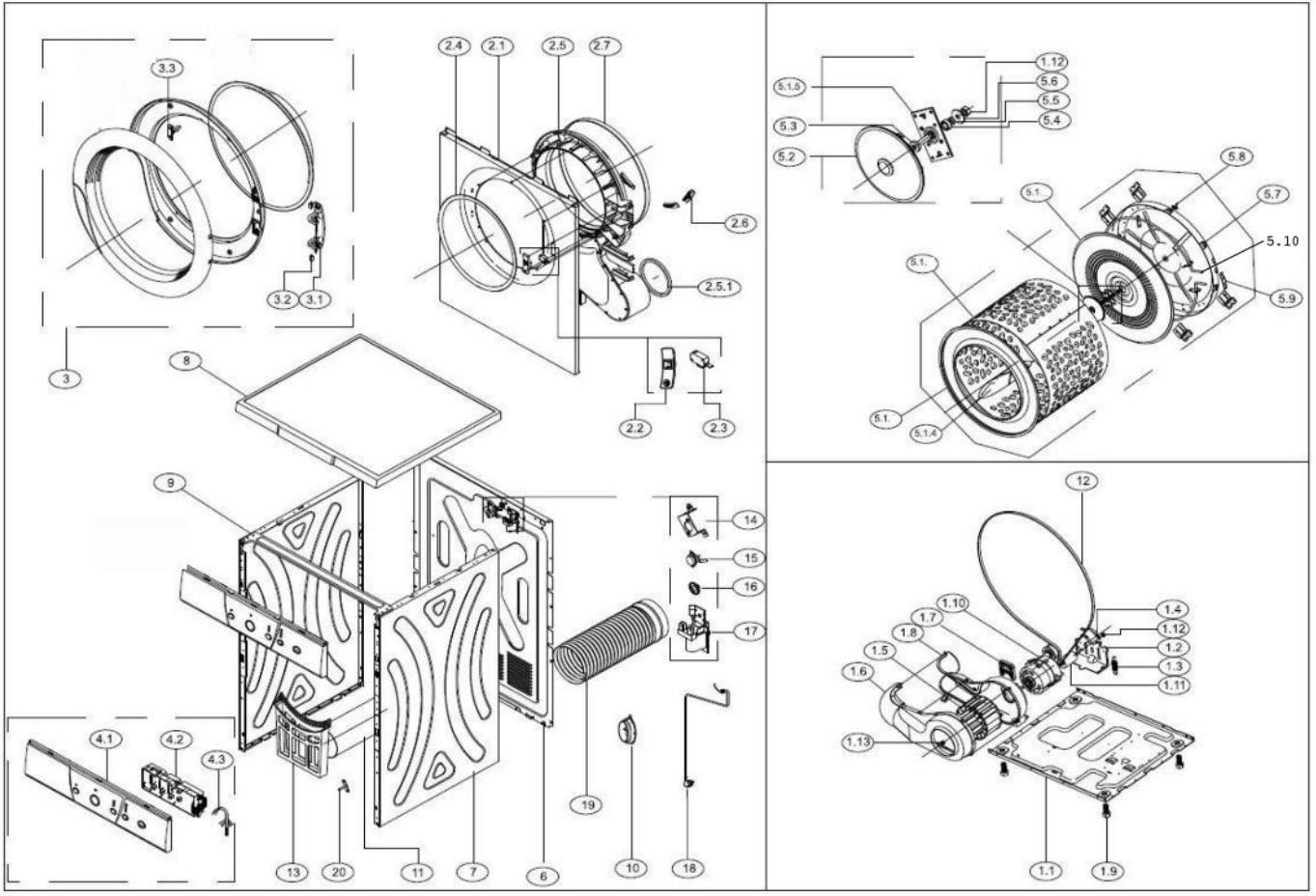
3.3
3.2
3.1
3
2.4
2.1
2.5
2.7
2.6
2.5.1
2.2
2.3
8
9
14
15
16
17
4.1
4.2
4.3
13
20
11
7
6
19
10
18
5.1.3
5.3
5.2
1.12
5.6
5.5
5.4
5.8
5.1.
5.7
5.10
5.9
5.1.4
12
1.10
1.7
1.8
1.5
1.6
1.13
1.4
1.2
1.3
1.11
1.1
1.9