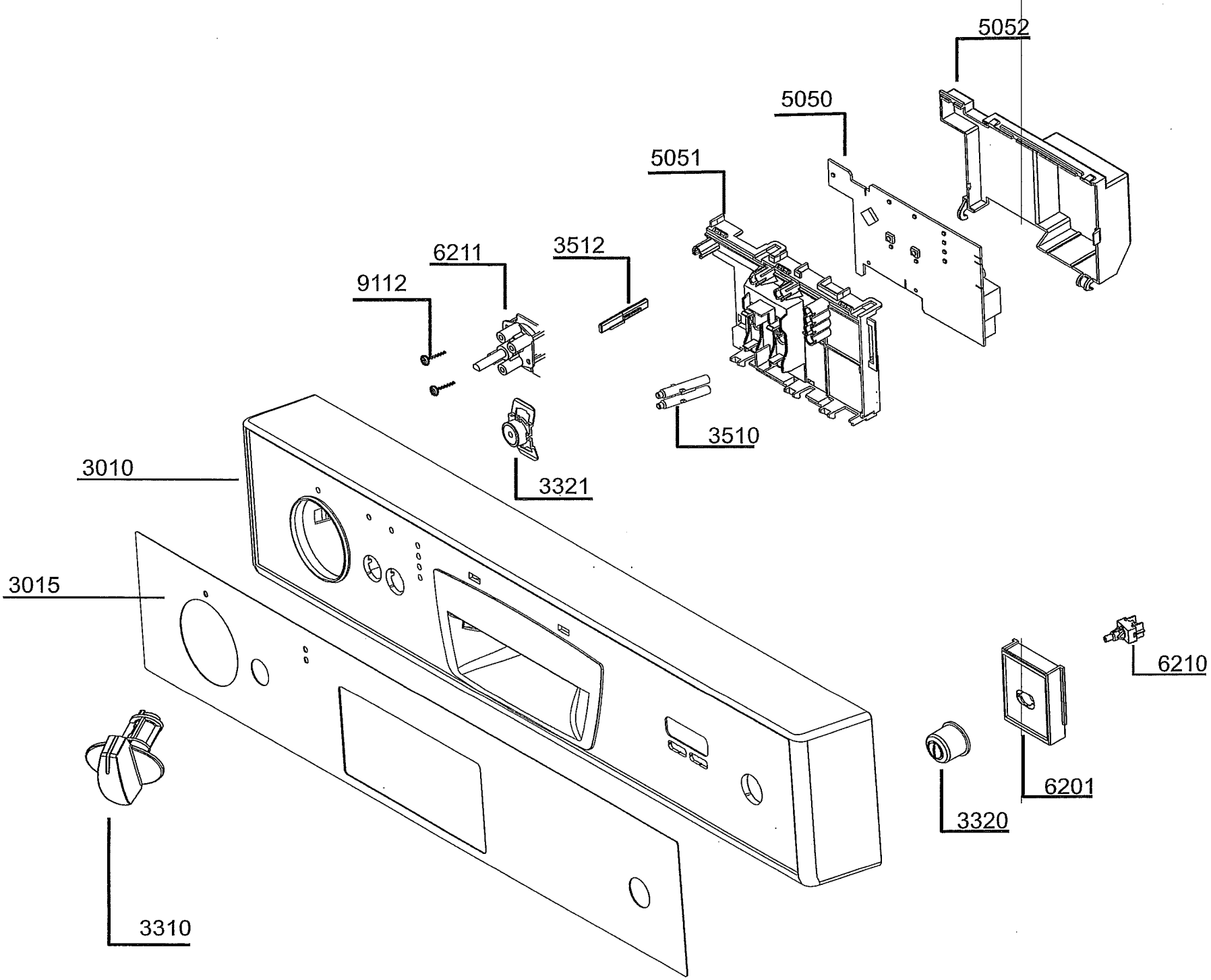
5052
5050
5051
6211
3512
9112
3510
3321
3010
3015
6210
6201
3320
3310

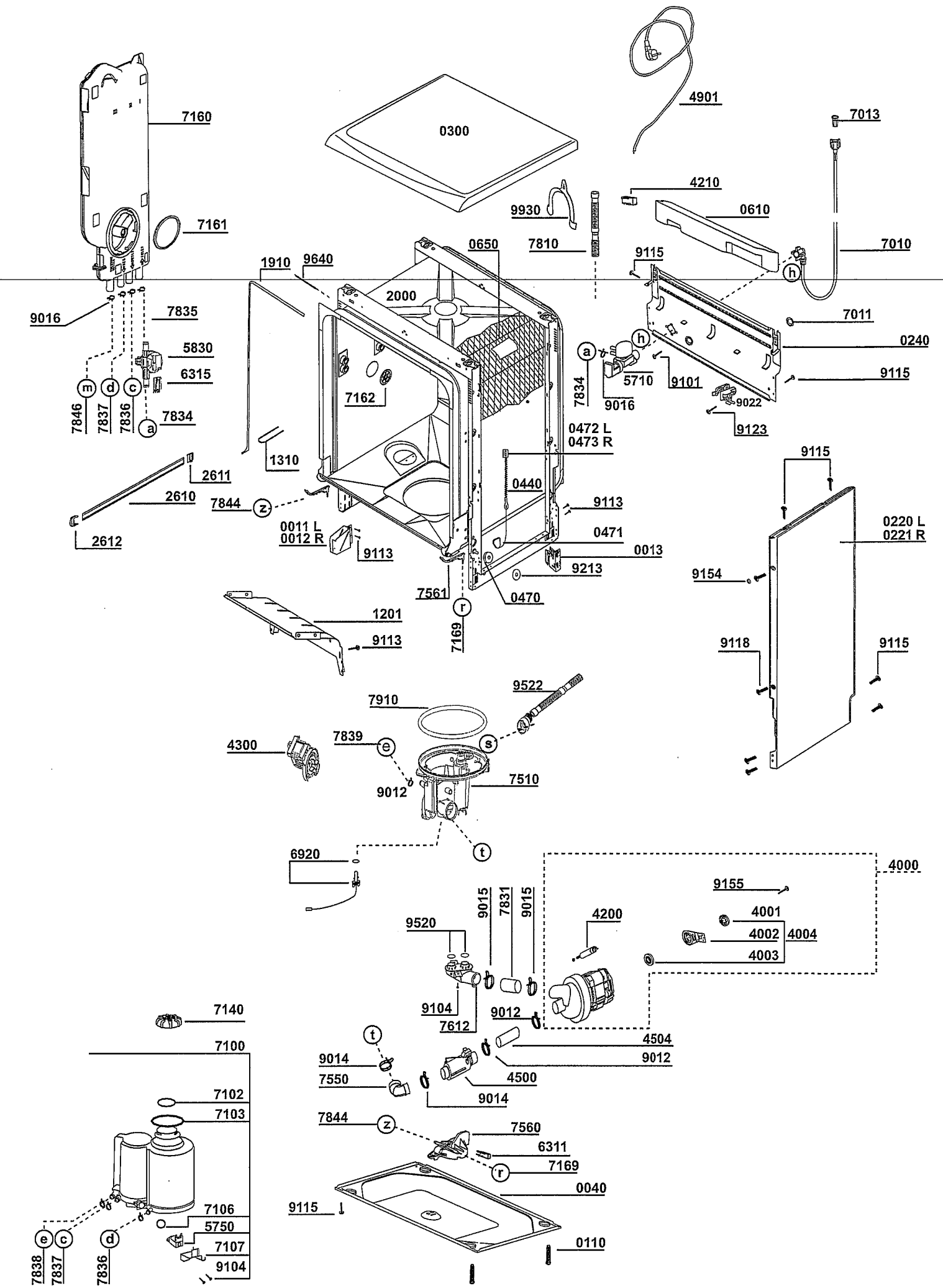
7160
7161
9016
7835
5830
6315
7846
7837
7836
7834
0300
4901
7013
4210
0610
9930
7810
0650
1910
9640
2000
9115
7010
7011
0240
9115
7834
5710
9101
9016
9022
9123
7162
0472 L
0473 R
1310
2611
2610
2612
7844
0440
9113
0011 L
0012 R
9113
0471
0013
9213
0470
7561
7169
1201
9113
9115
0220 L
0221 R
9154
9118
9115
9522
7910
4300
7839
9012
7510
6920
4000
9155
4001
4002
4004
4003
9015
7831
9015
9520
4200
9104
7612
9012
4504
9012
9014
7550
4500
9014
7844
7560
6311
7169
0040
9115
0110
7140
7100
7102
7103
7106
5750
7107
9104
7838
7837
7836

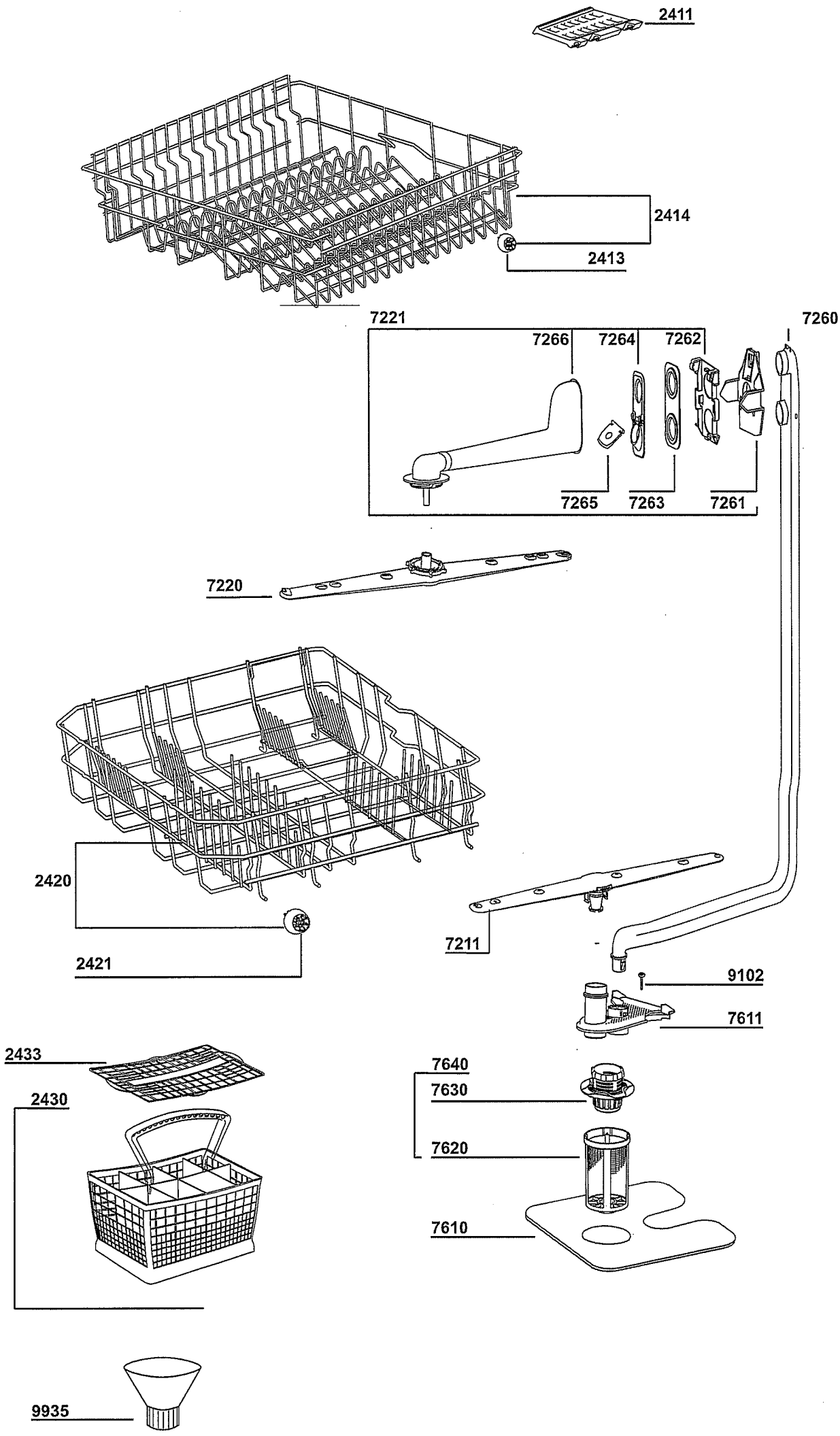
2411
2414
2413
7221
7266
7264
7262
7260
7265
7263
7261
7220
2420
2421
7211
9102
7611
2433
2430
7640
7630
7620
7610
9935

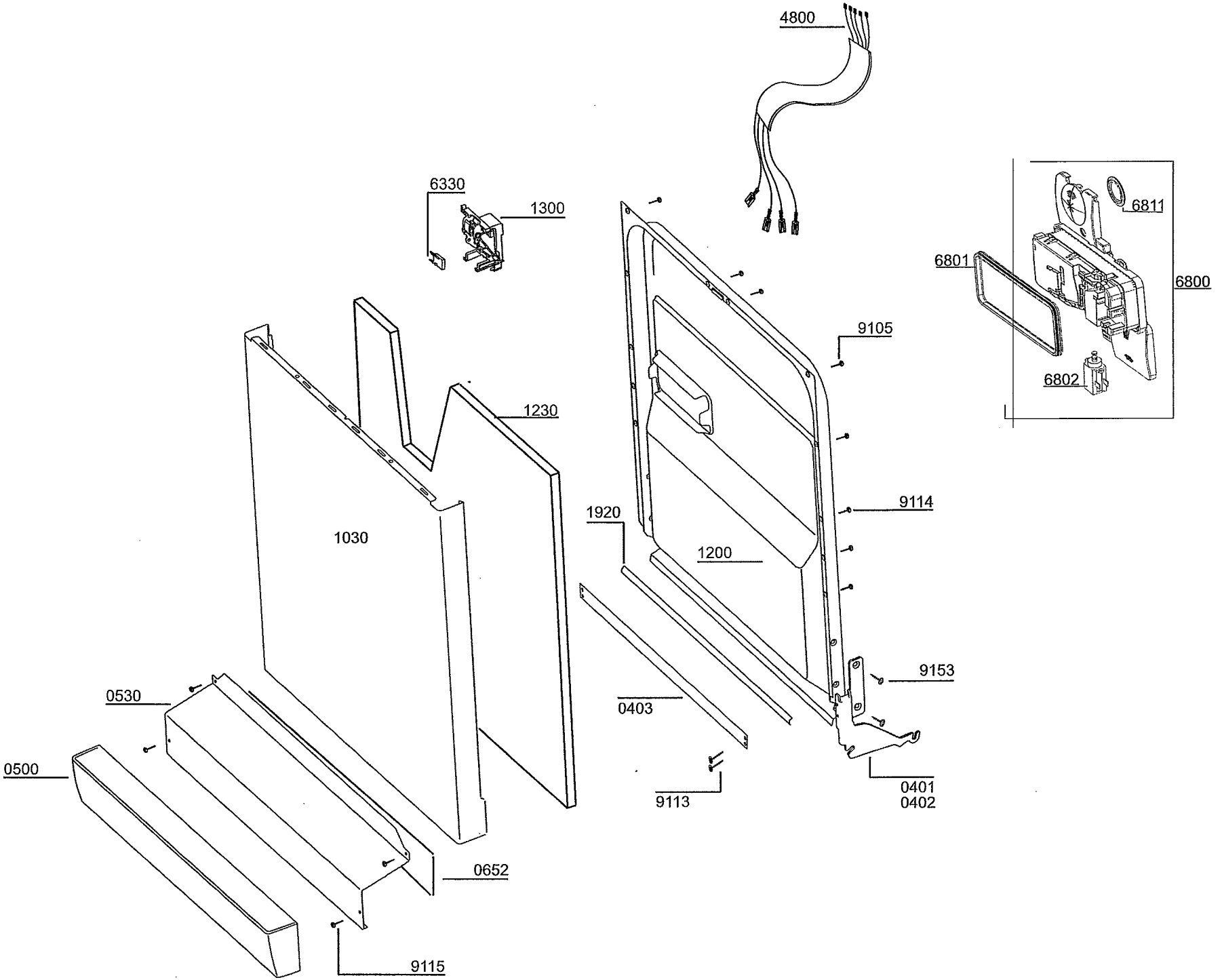
4800
6330
1300
6811
6801
6800
6802
9105
1230
1030
9114
1920
1200
9153
0530
0403
0500
9113
0401
0402
0652
9115