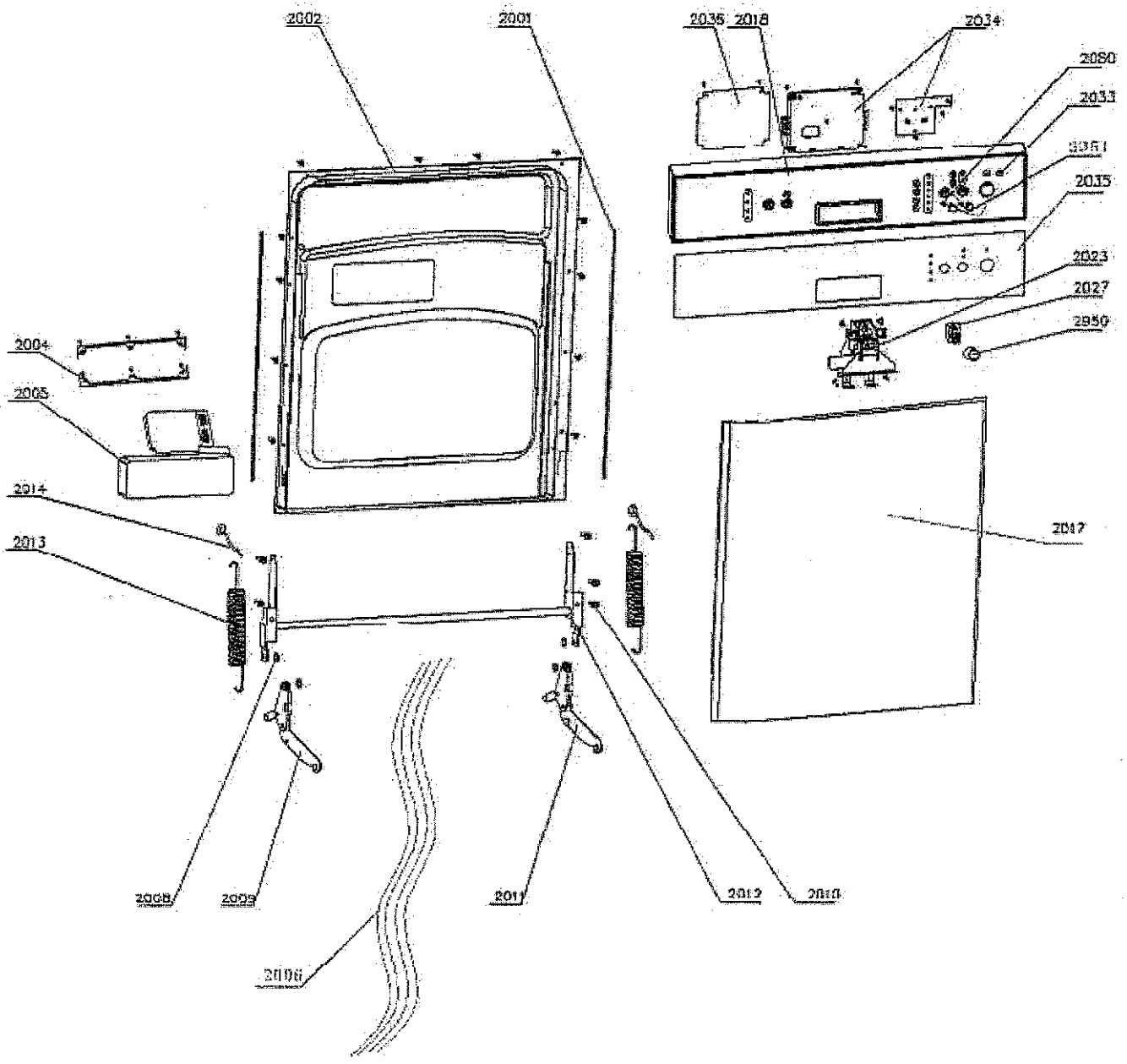
2002
2001
2036
2018
2034
2030
2033
2031
2035
2023
2027
2050
2004
2005
2014
2013
2017
2008
2009
2011
2012
2010
2006

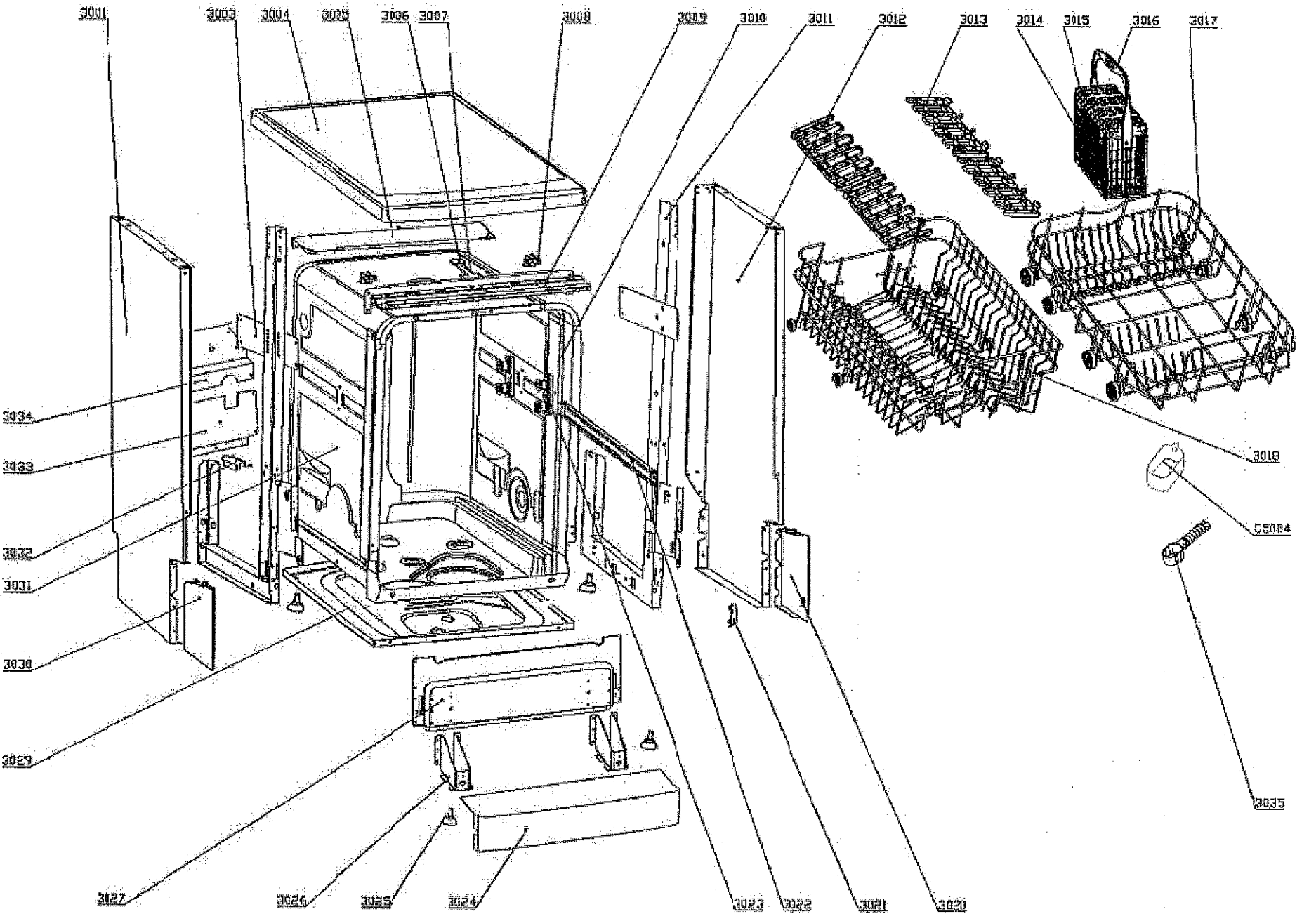
3001
3003
3004
3025
3006
3007
3008
3009
3010
3011
3012
3013
3014
3015
3016
3017
3018
3034
3033
3032
3031
3030
3029
3027
3026
3025
3024
3023
3022
3021
3020
3035

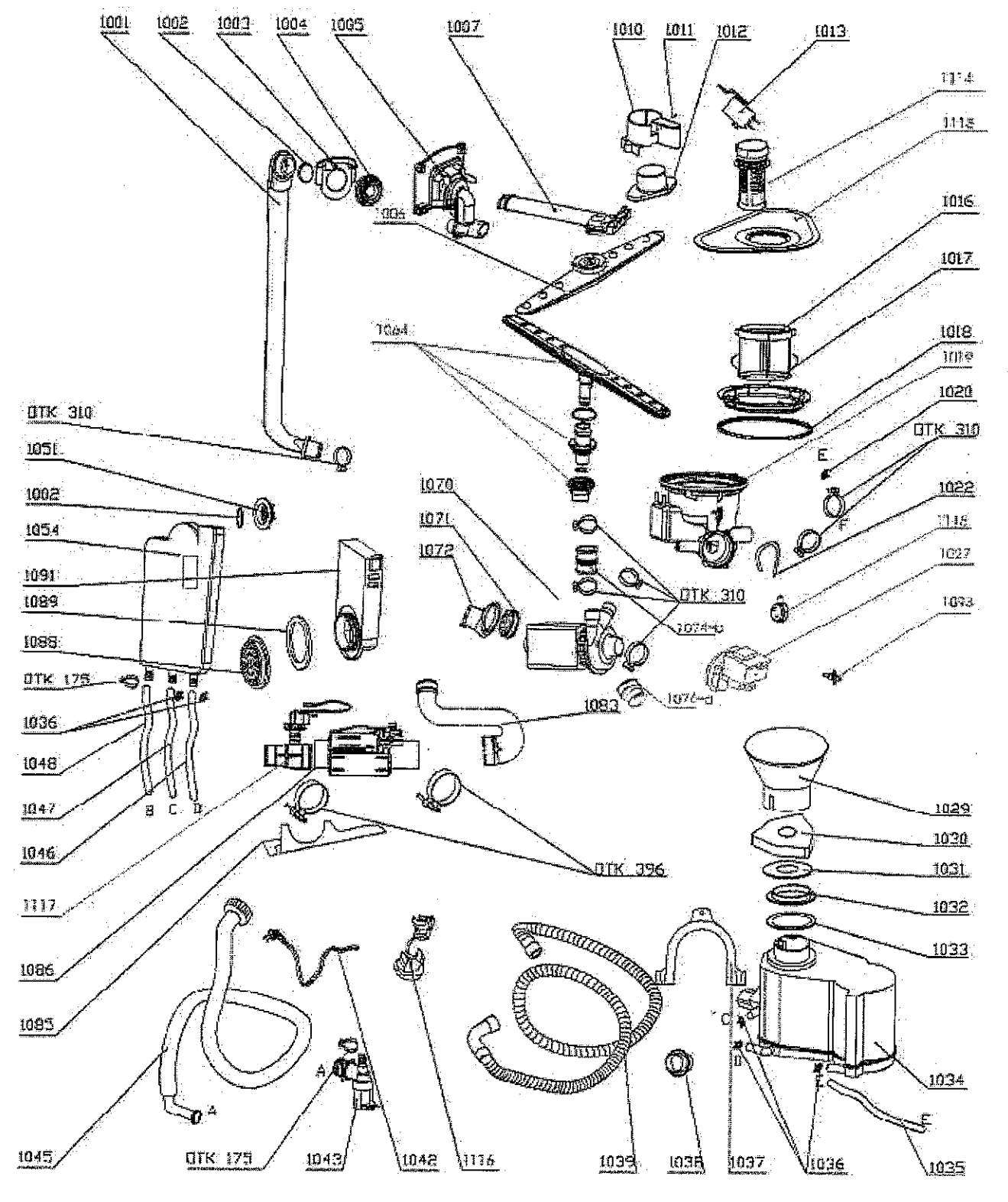
1001
1002
1003
1004
1005
1007
1010
1011
1012
1013
1014
1015
1016
1017
1018
1019
1020
OTK 310
E
F
1022
1027
1028
1004
1064
OTK 310
1051
1002
1054
1091
1089
1088
OTK 175
1036
1048
1047
1046
1117
1086
1085
B
C
D
1070
1071
1072
OTK 310
1074-b
1076-d
1083
OTK 396
1029
1030
1031
1032
1033
1034
1035
1036
1037
1038
1039
1045
A
OTK 175
1043
1042
1116