VUE A

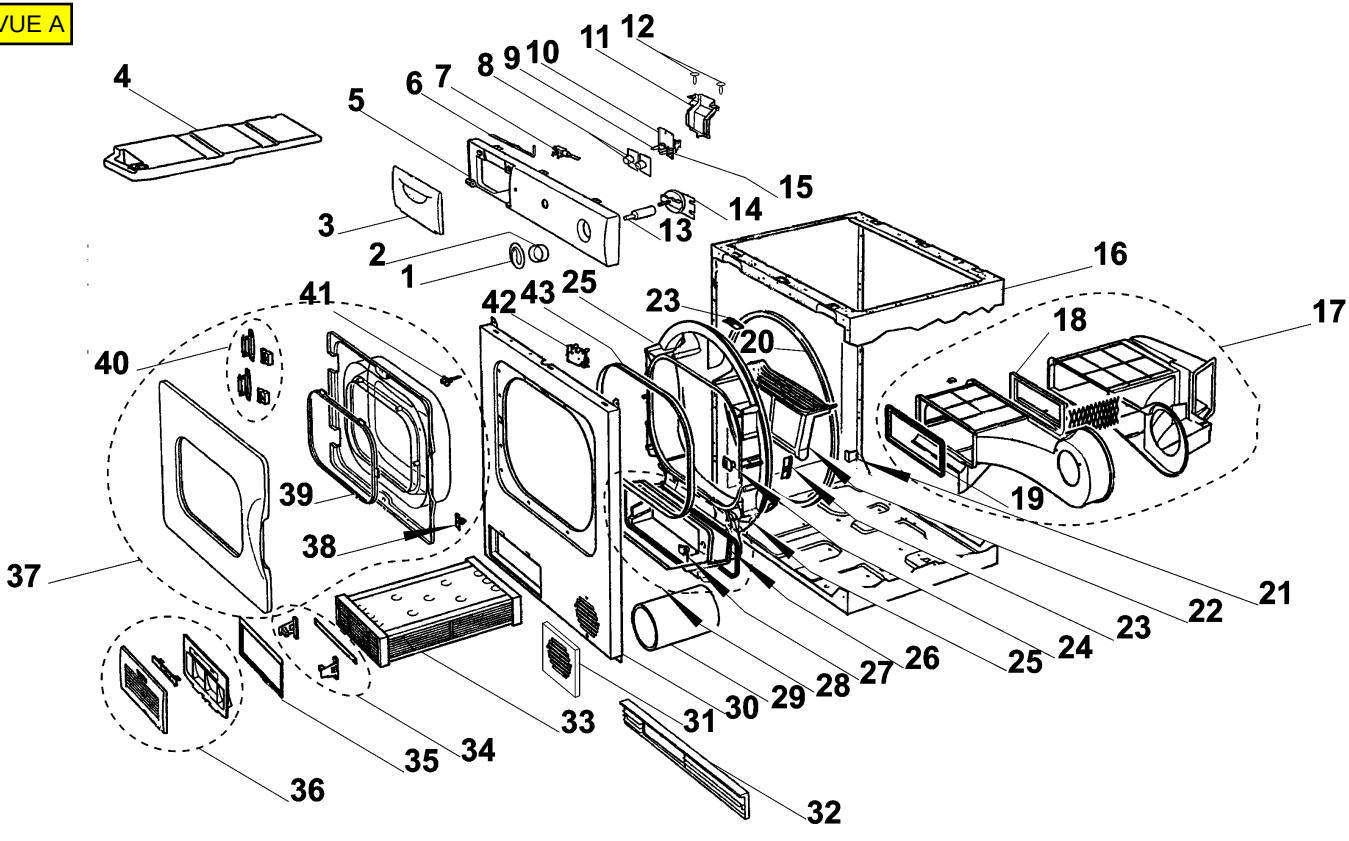
4
5
6
7
8
9
10
11
12
15
14
13
3
2
1
16
41
42
43
25
23
20
18
17
40
39
38
19
37
21
22
23
24
25
26
27
28
29
30
31
33
34
35
36
32

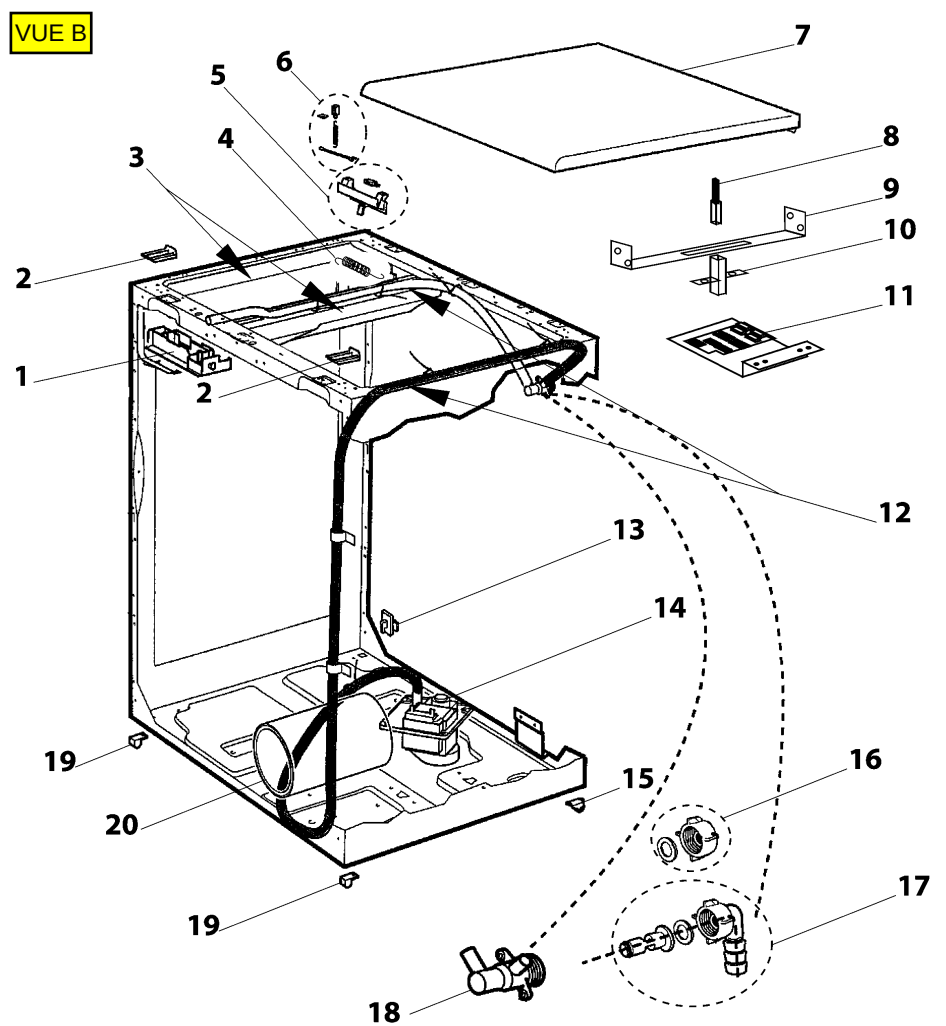
VUE B
7
6
5
4
3
8
9
10
2
11
1
2
12
13
14
19
16
15
20
17
19
18

VUE C

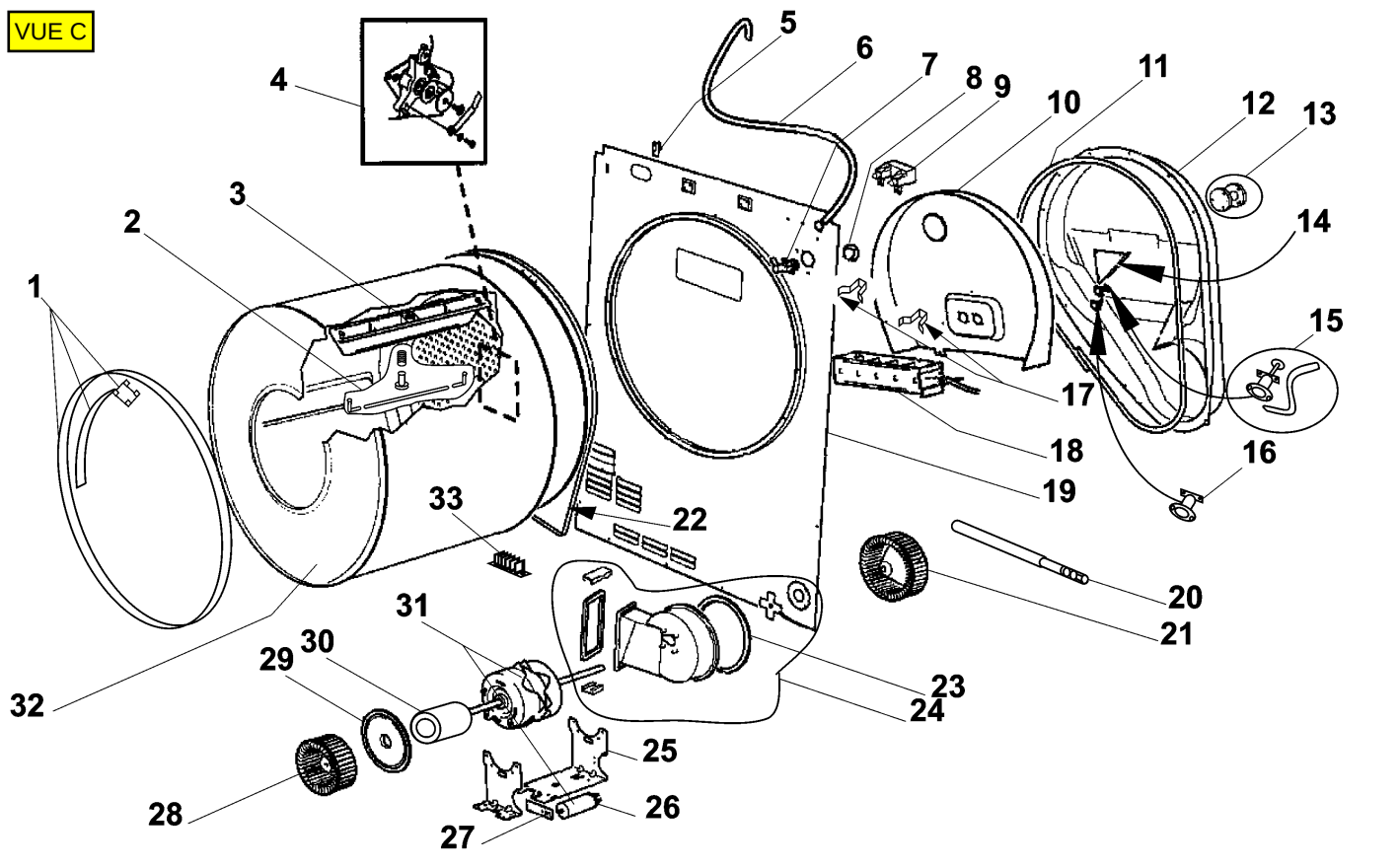
1
2
3
4
5
6
7
8
9
10
11
12
13
14
15
16
17
18
19
20
21
22
23
24
25
26
27
28
29
30
31
32
33