VUE A

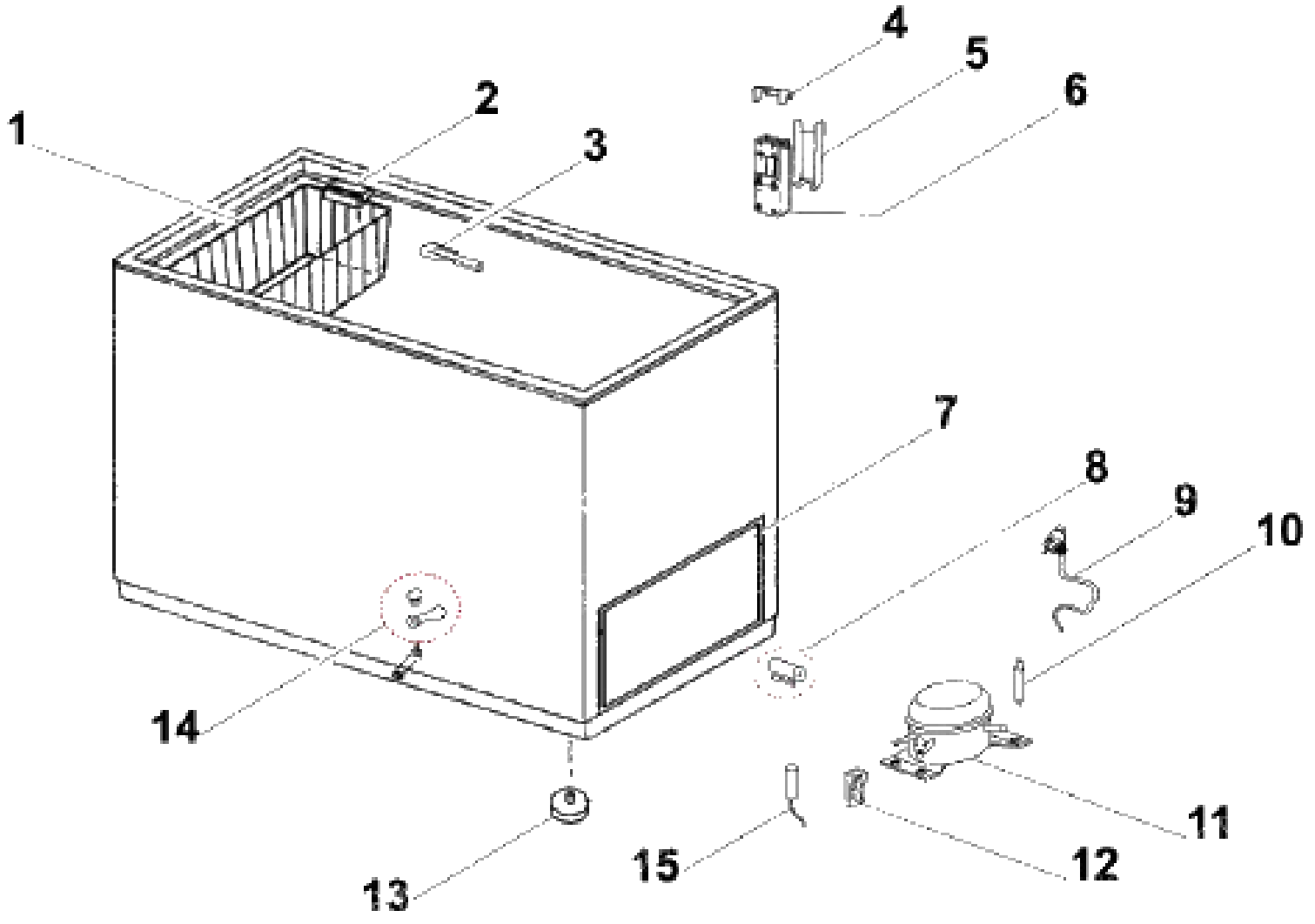

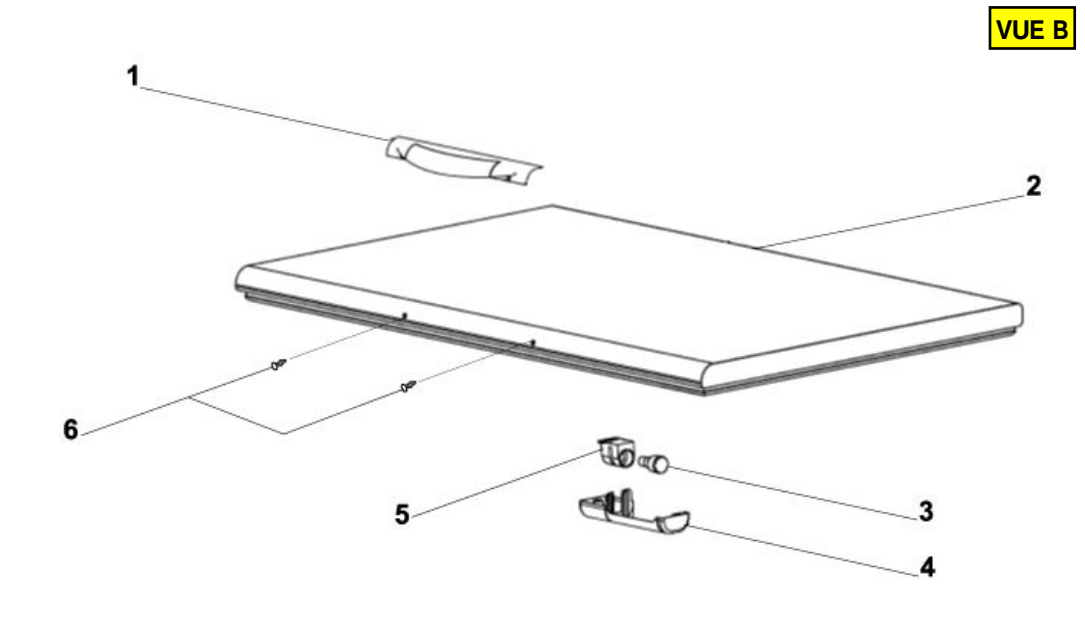
VUE B
1
2
6
5
3
4

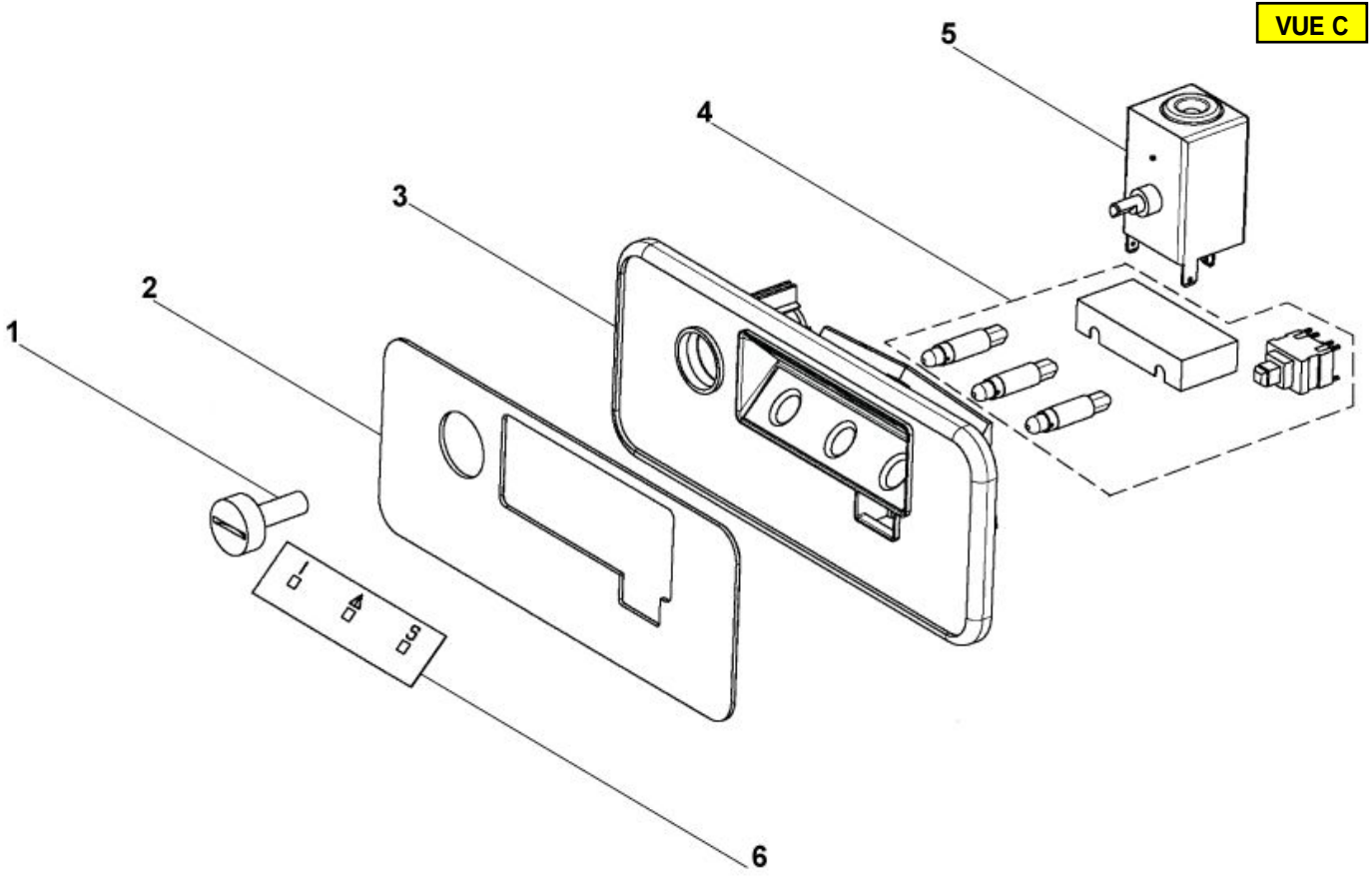
VUE C
1
2
3
4
5
6