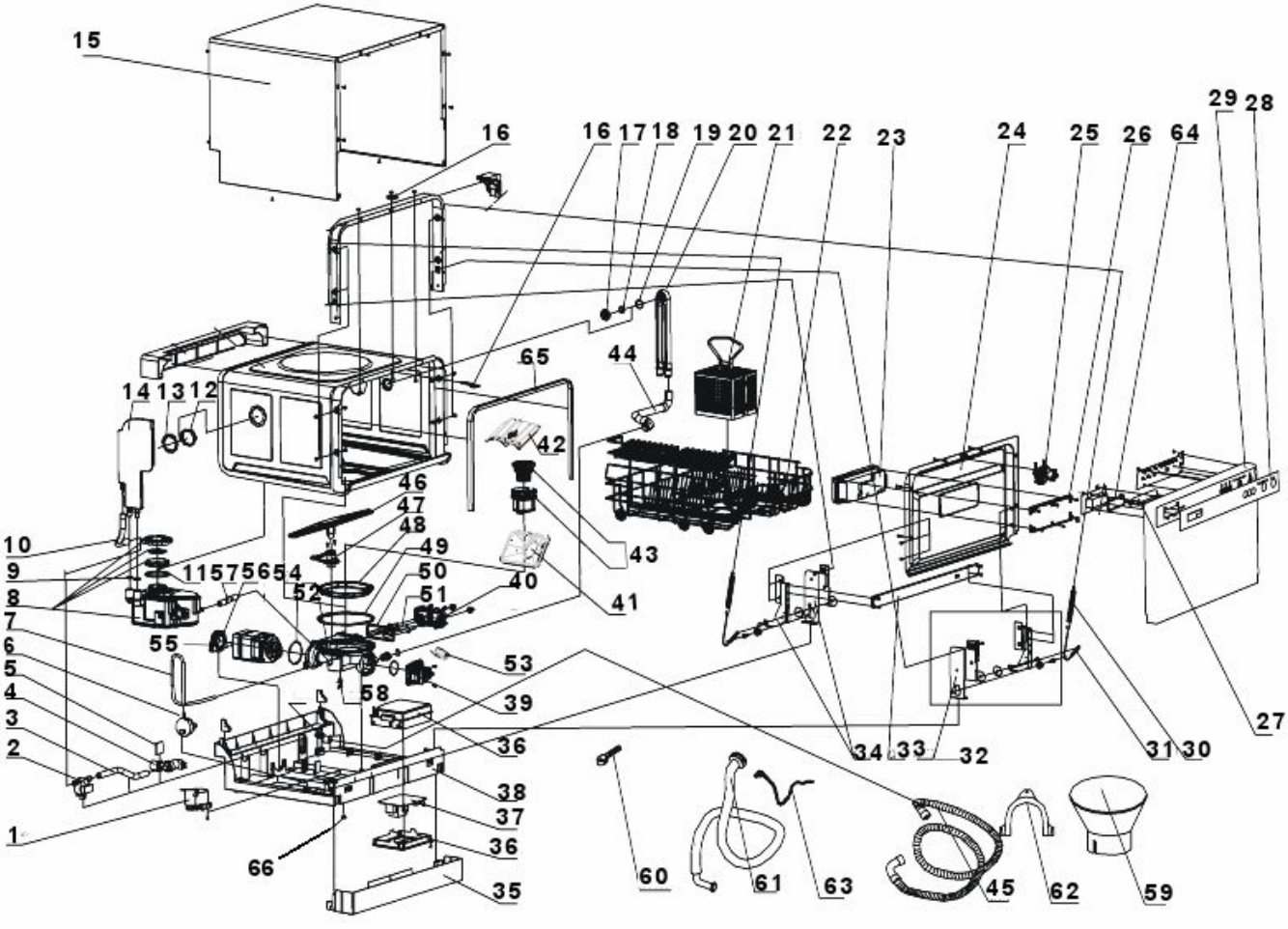
15
16
16 17 18 19 20 21 22 23 24 25 26 64 29 28
65
44
14 13 12
42
46
47
48
49
50
51
43
40
41
10
9
11 57 56 54
52
8
7
6
5
4
3
2
55
53
58
39
36
38
37
36
35
1
66
34 33 32
31 30
27
60
61
63
45
62
59