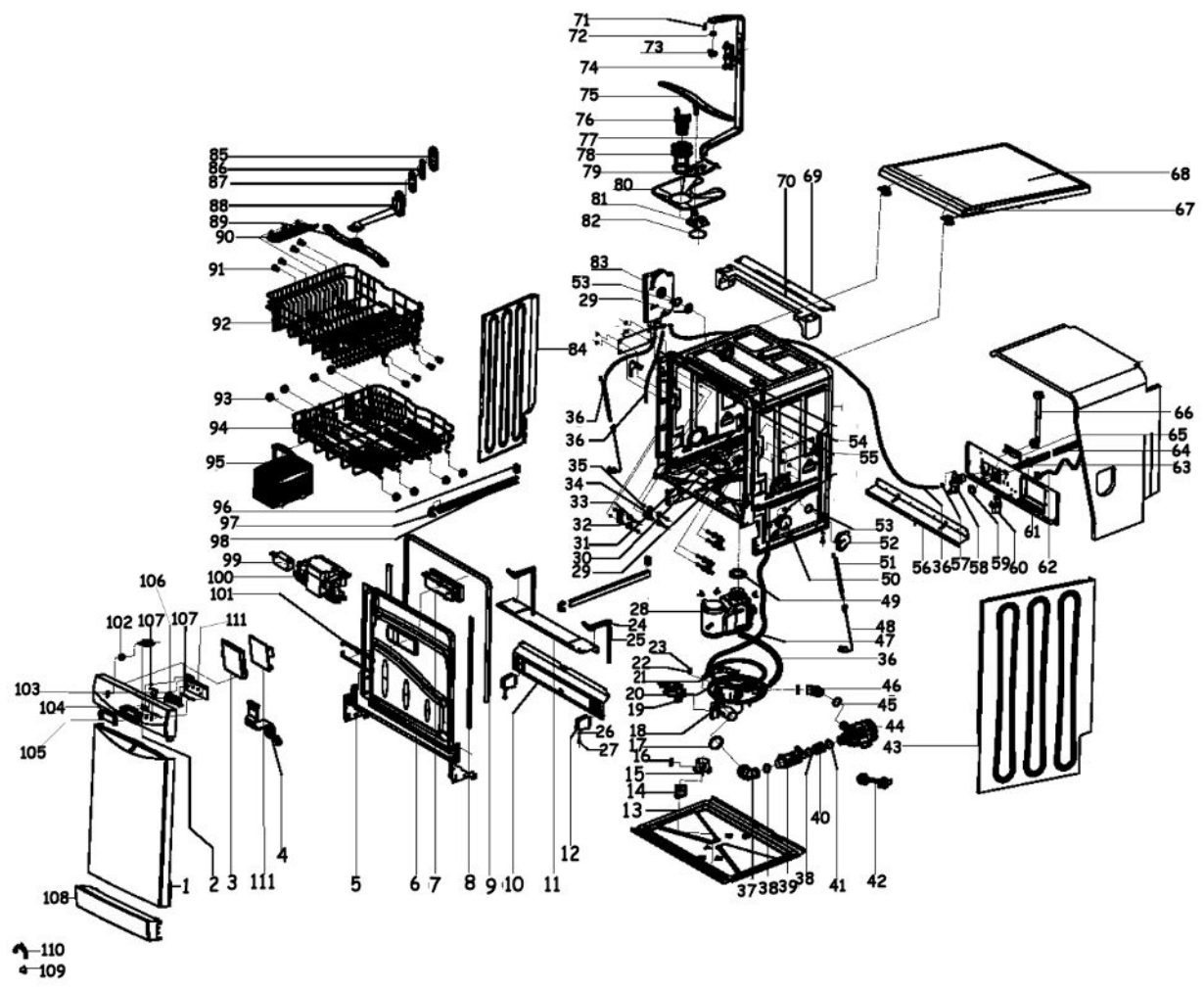
71
72
73
74
75
76
77
78
79
80
81
82
83
53
29
84
85
86
87
88
89
90
91
92
93
94
95
96
97
98
99
100
101
106
102
107
107
111
103
104
105
108
110
109
1
2
3
111
4
5
6
7
8
9
10
11
12
36
36
35
34
33
32
31
30
29
28
24
25
23
22
21
20
19
18
17
16
15
14
13
26
27
37
38
39
38
40
41
42
43
44
45
46
36
47
48
49
50
51
52
53
54
55
70
69
68
67
66
65
64
63
56
36
57
58
59
60
61
62