VUE A

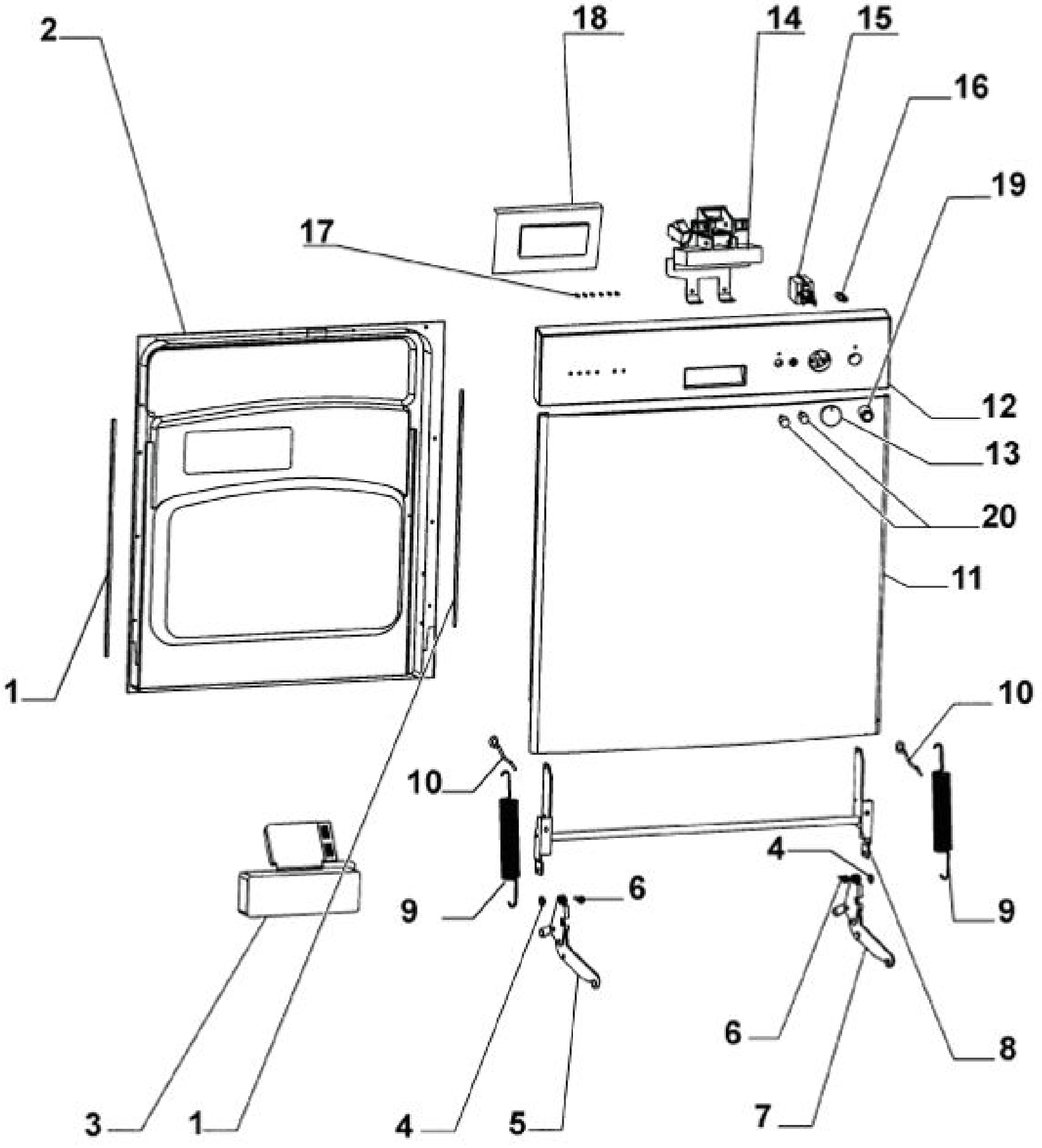

VUE B

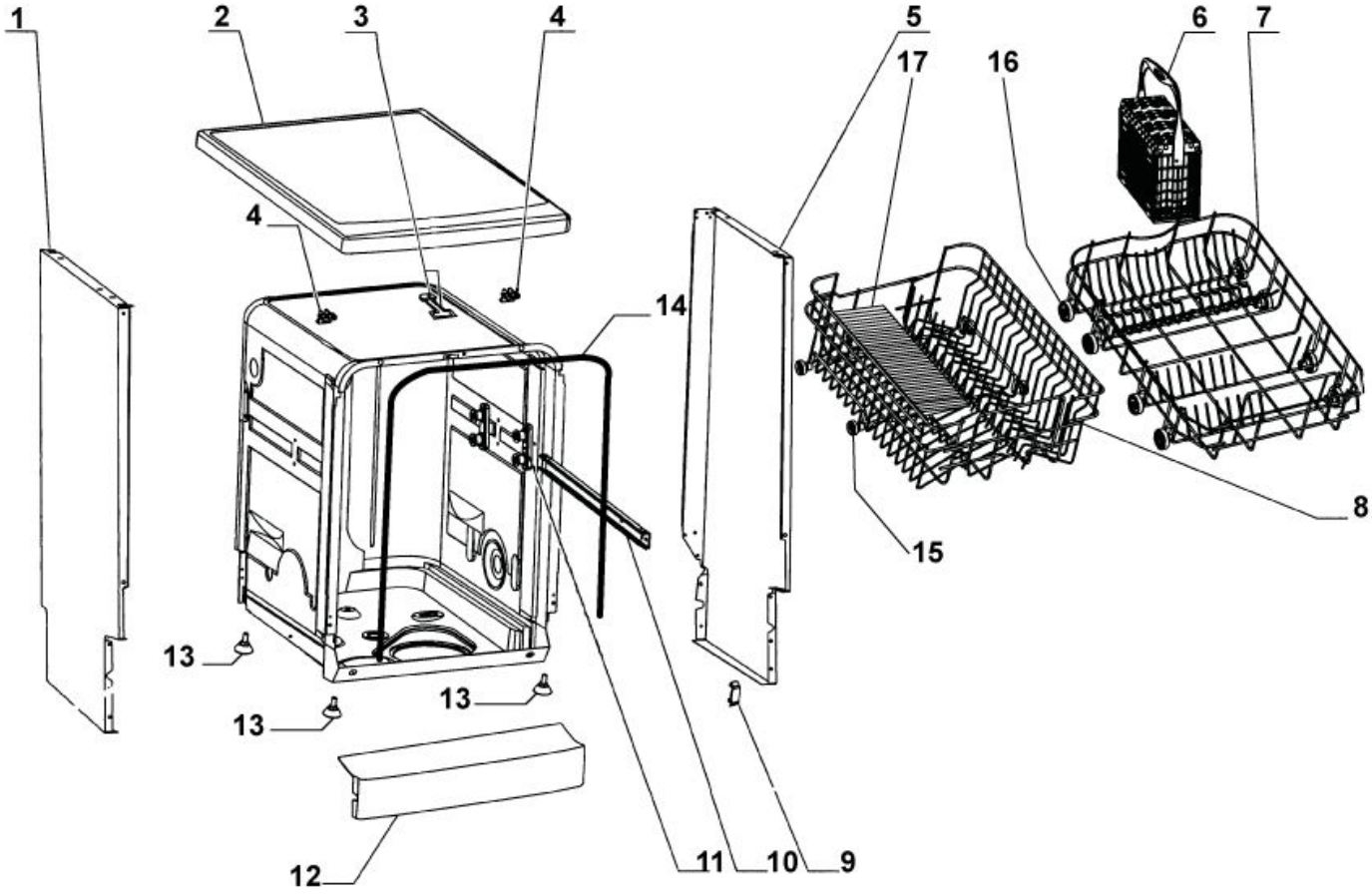

VUE C

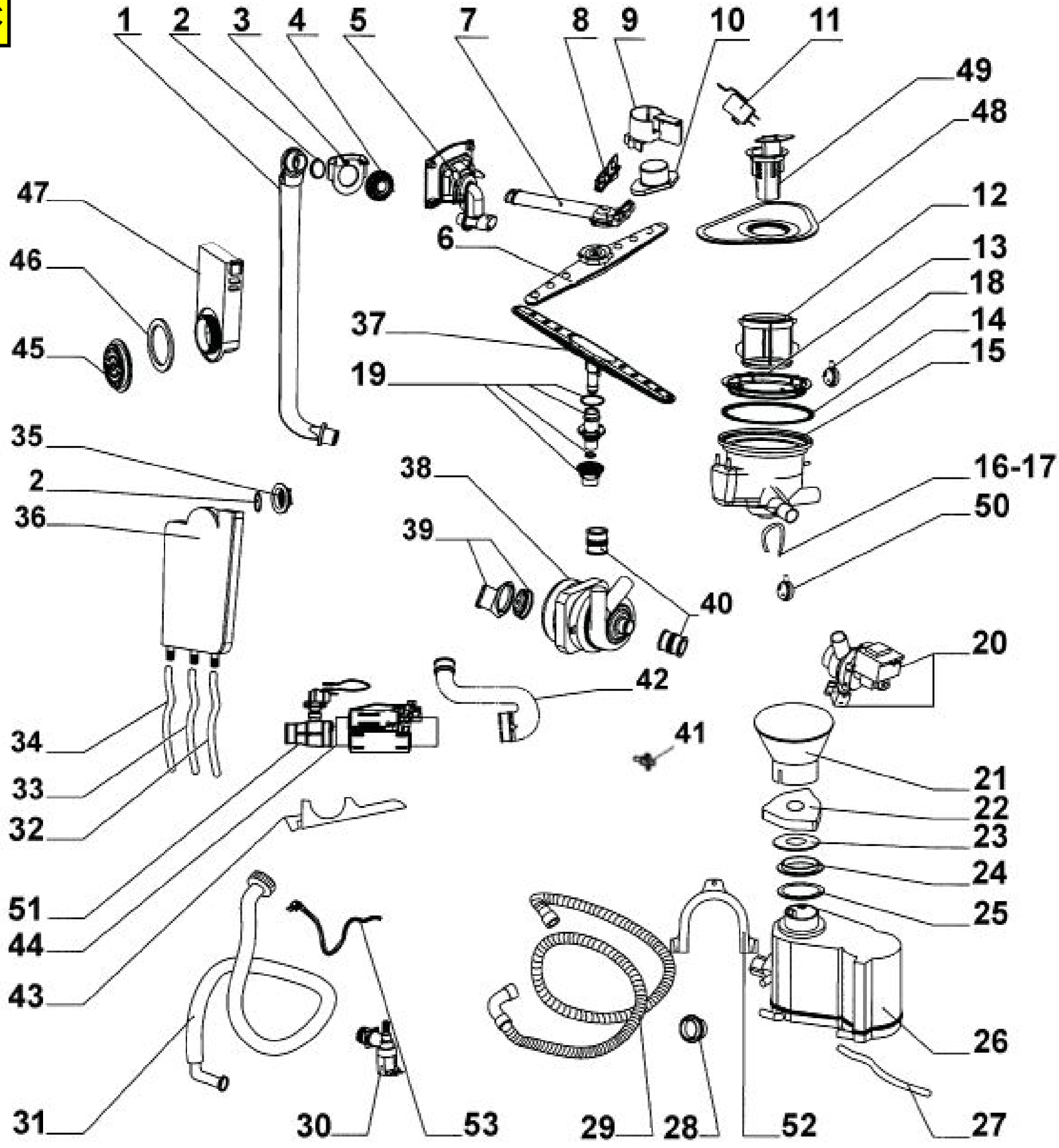
1
2
3
4
5
7
8
9
10
11
49
48
47
12
6
13
46
18
37
14
45
15
19
35
16-17
2
38
50
36
39
40
20
42
34
41
21
33
22
32
23
24
51
25
44
43
26
31
30
53
29
28
52
27