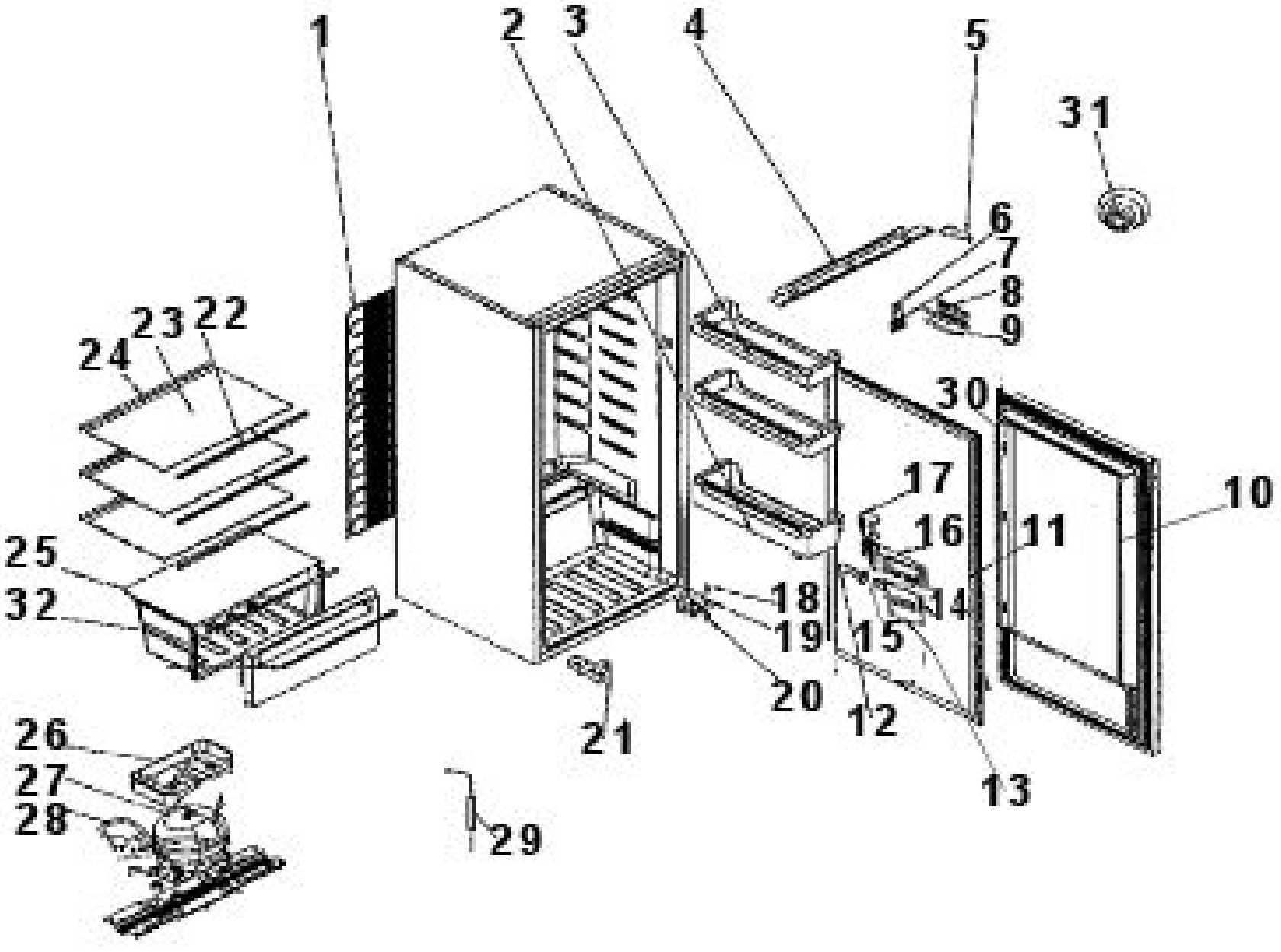
1
2
3
4
5
31
6
7
8
9
23
22
24
30
17
10
16
11
25
32
18
14
19
15
20
12
21
13
26
27
28
29