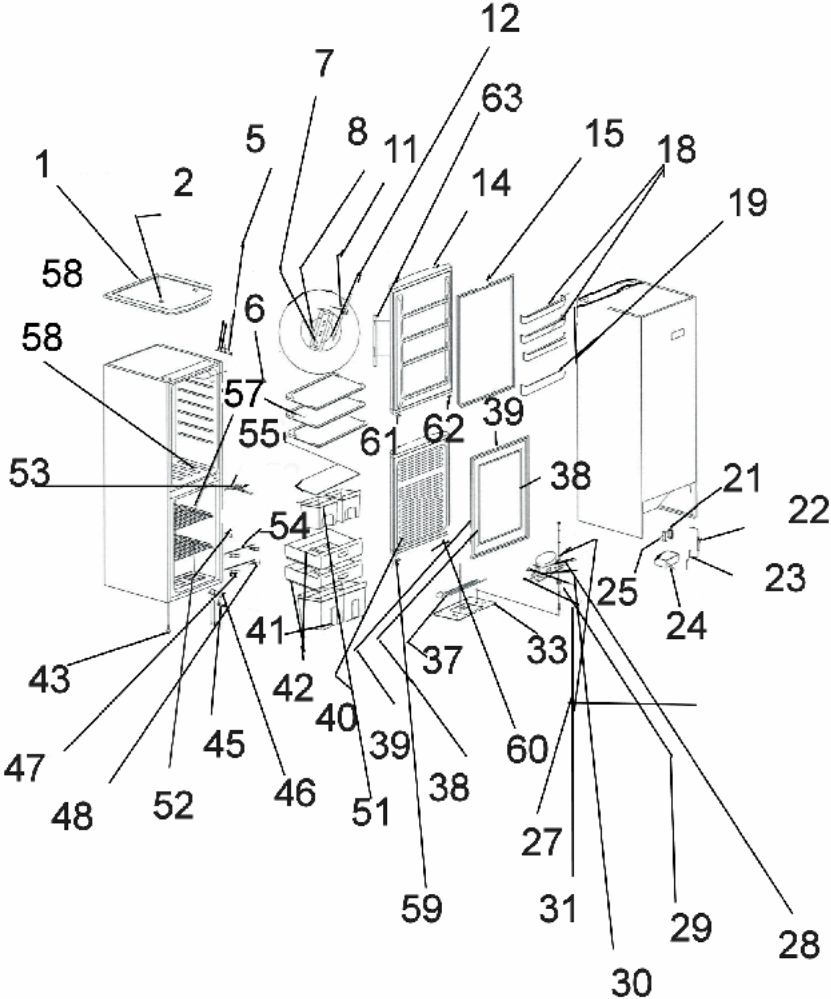
12
7
63
5
8
11
15
18
1
2
14
19
58
6
58
57
39
55
61
62
53
38
21
22
54
25
23
24
41
33
43
37
42
40
39
60
47
45
38
48
52
46
51
27
59
31
29
28
30