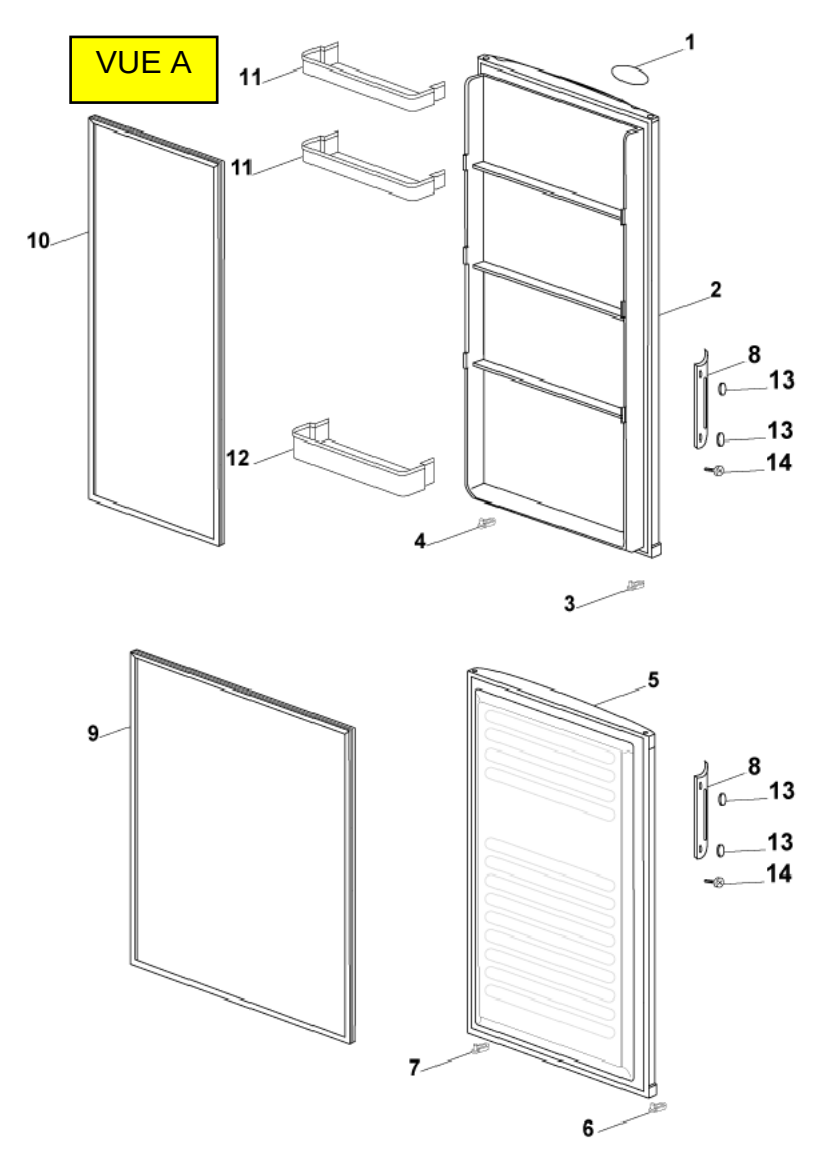
VUE A
1
11
11
10
2
8
13
13
14
12
4
3
9
5
8
13
13
14
7
6

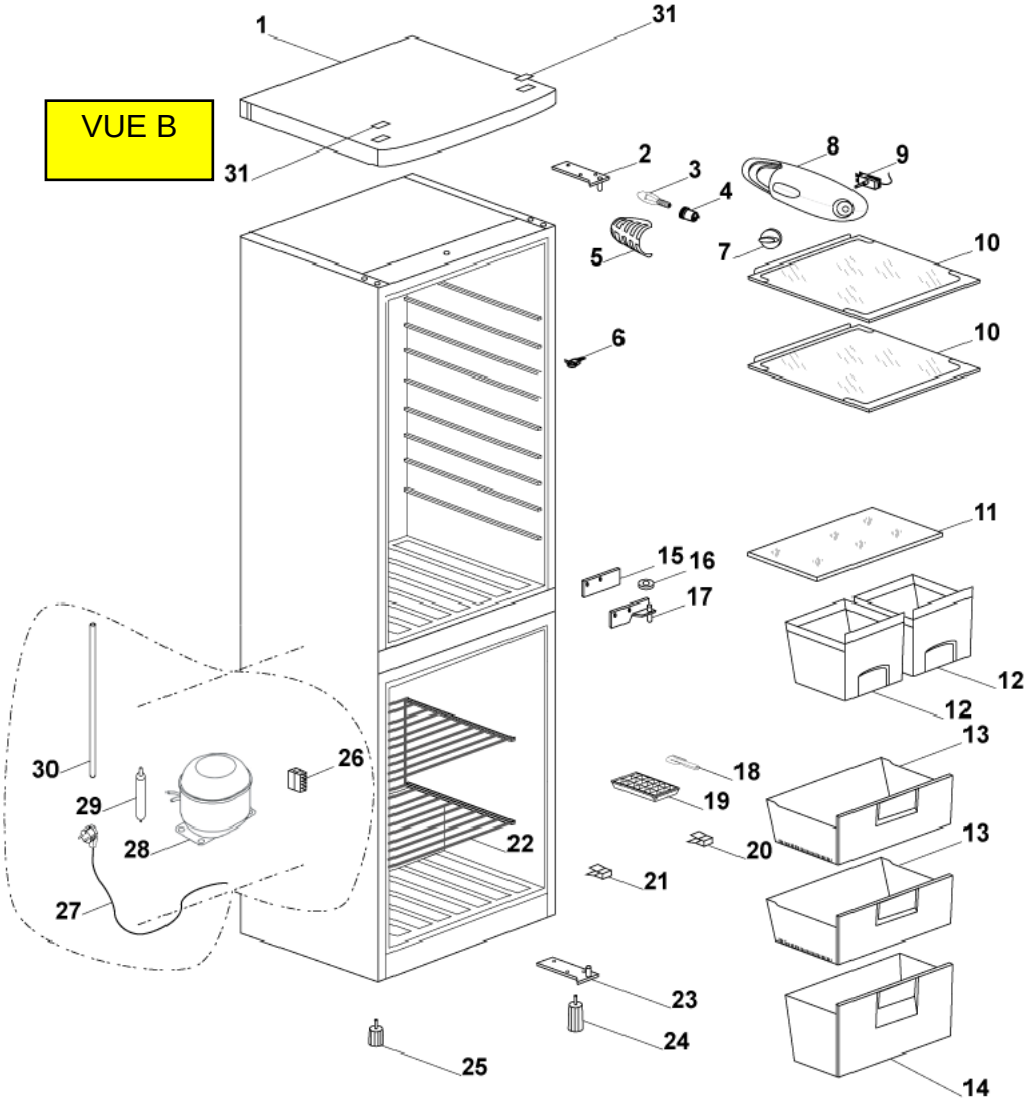
VUE B
1
31
31
2
3
4
5
6
7
8
9
10
10
11
12
12
13
13
14
15
16
17
18
19
20
21
22
23
24
25
26
27
28
29
30