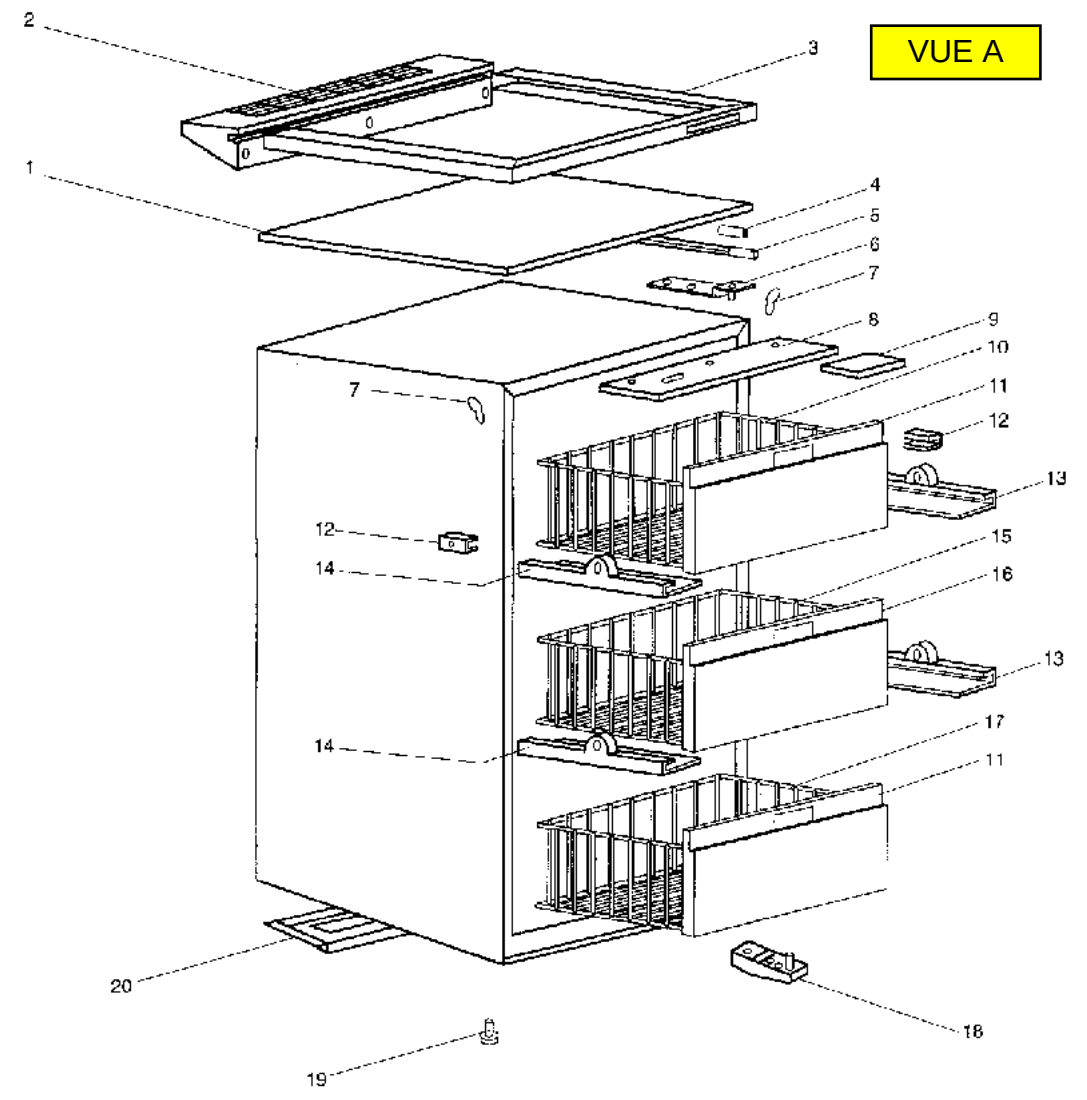
VUE A
1
2
3
4
5
6
7
7
8
9
10
11
11
12
12
13
13
14
14
15
16
17
18
19
20

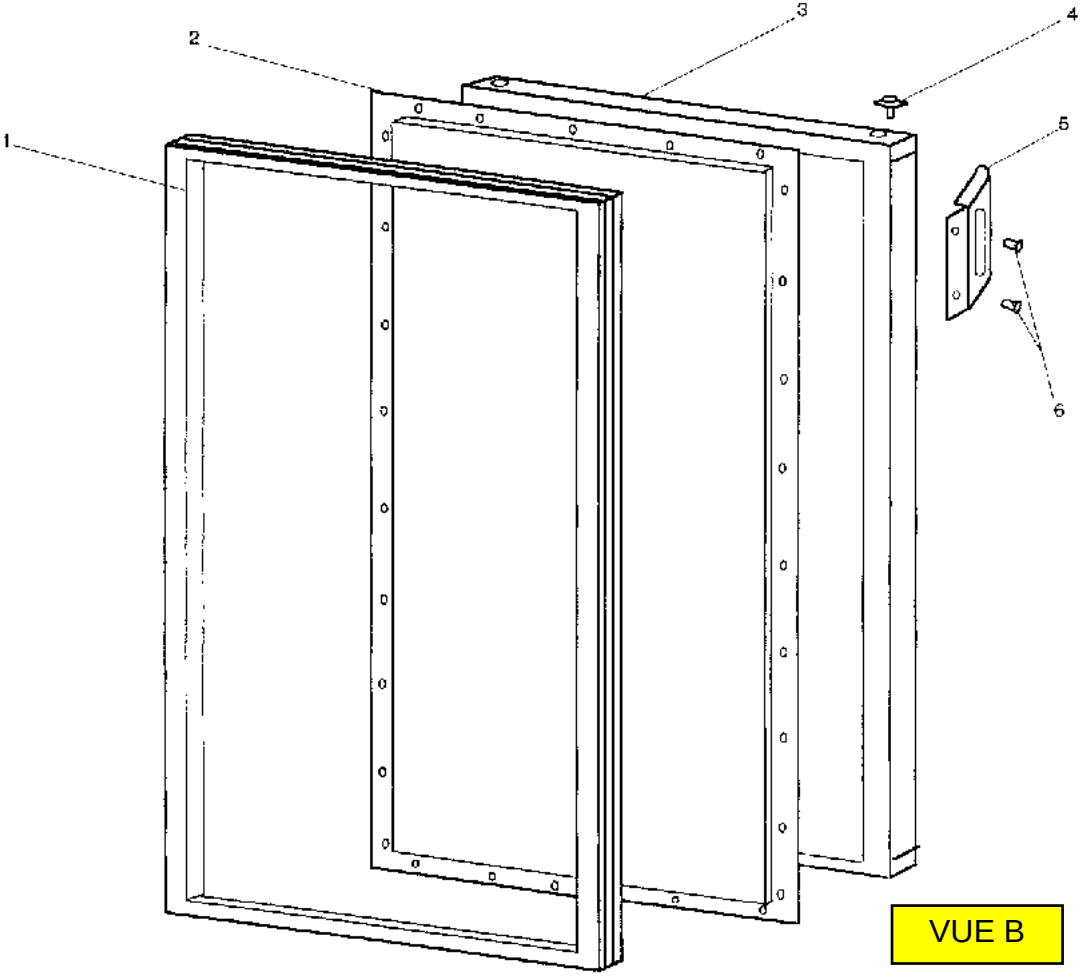
1
2
3
4
5
6
VUE B
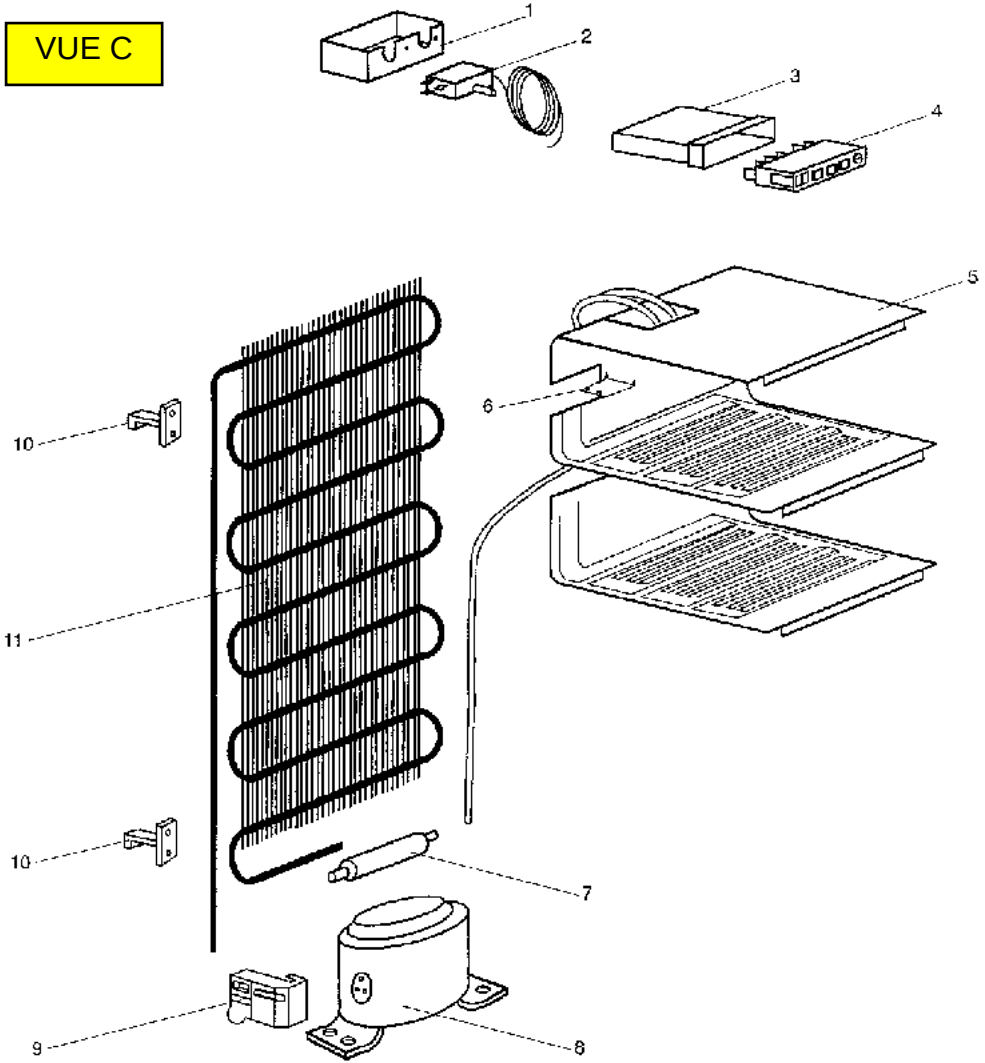
VUE C