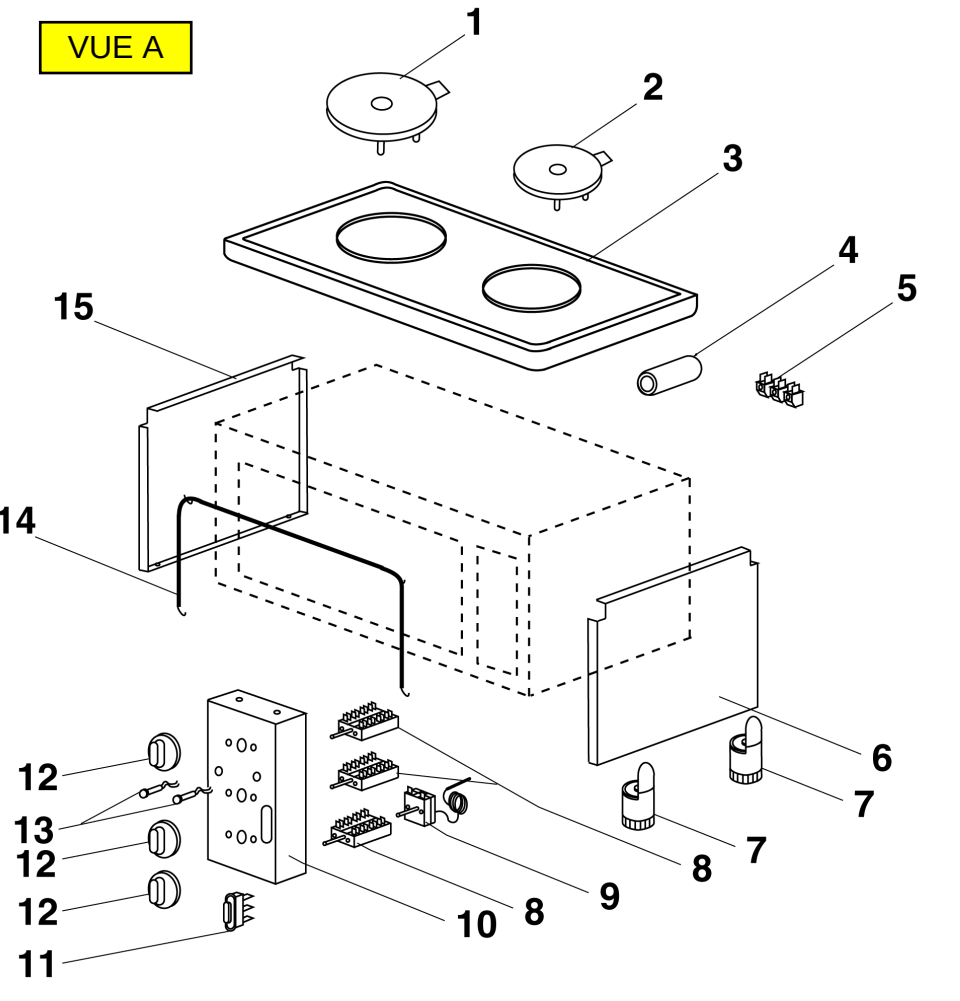
VUE A
1
2
3
4
5
15
14
6
7
7
8
9
8
10
12
13
12
12
11

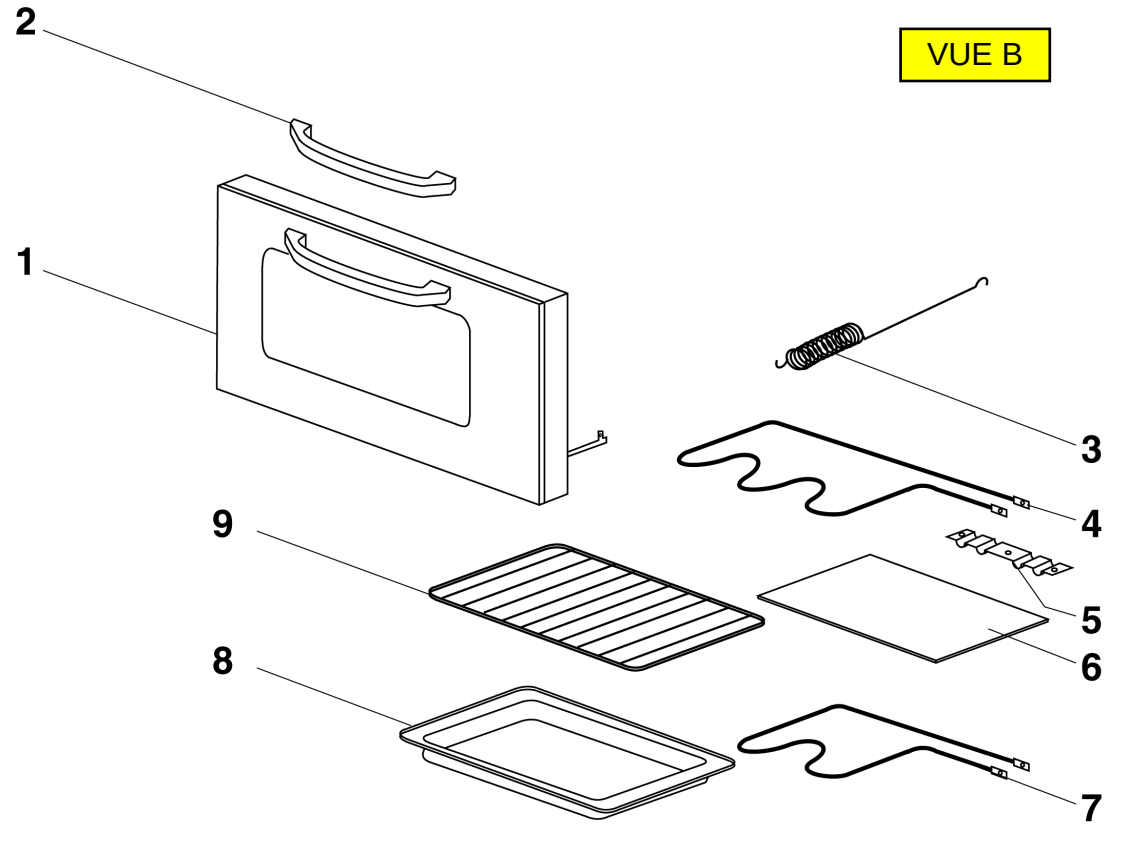
VUE B
2
1
3
4
9
5
6
8
7