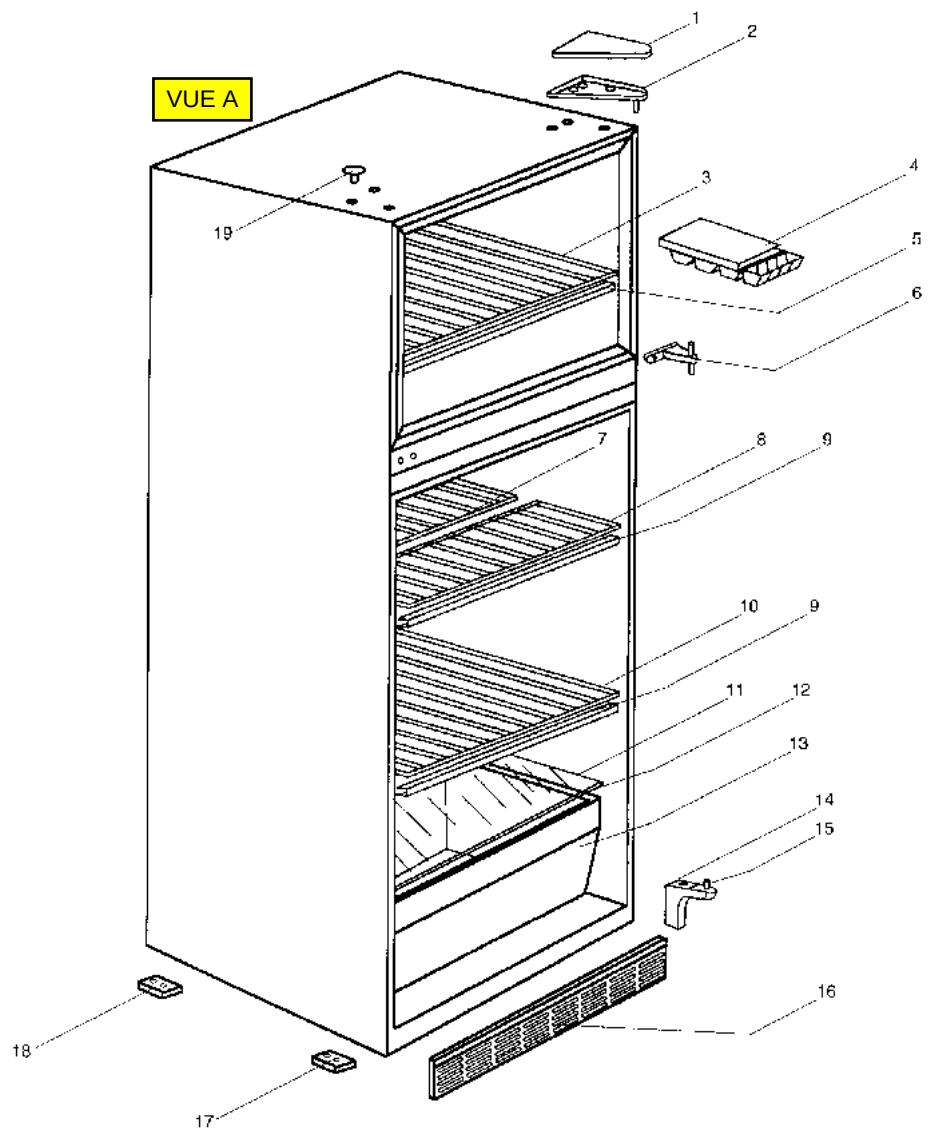
VUE A
1
2
3
4
5
6
7
8
9
10
9
11
12
13
14
15
16
17
18
19

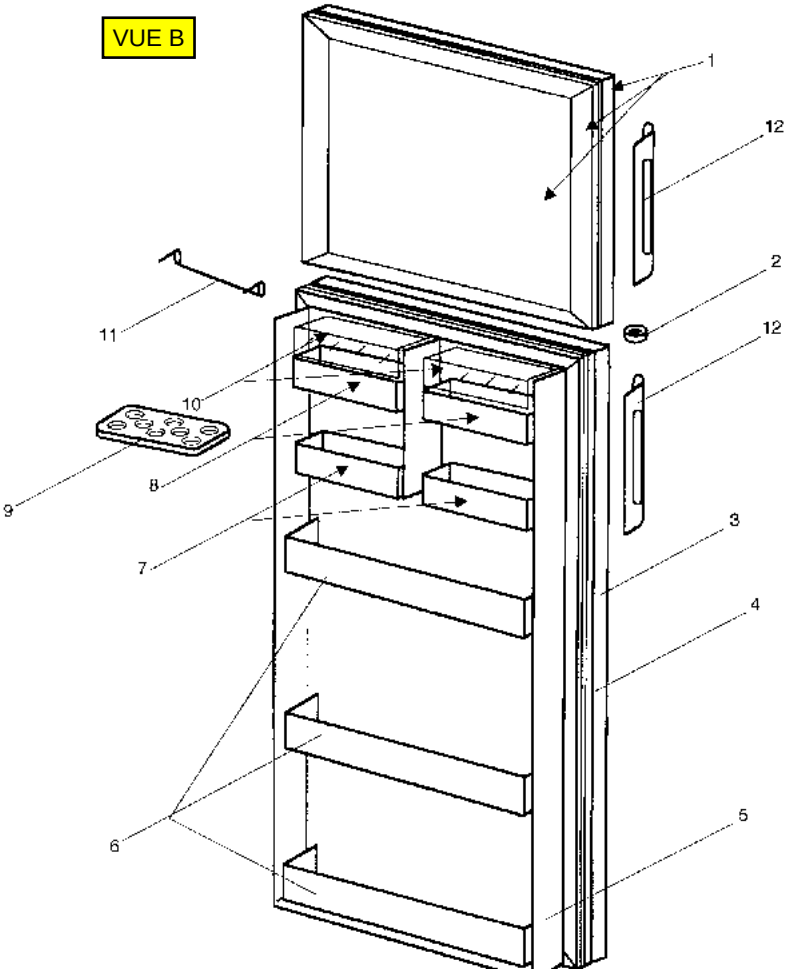
VUE B
1
12
2
12
11
10
9
8
7
3
4
6
5

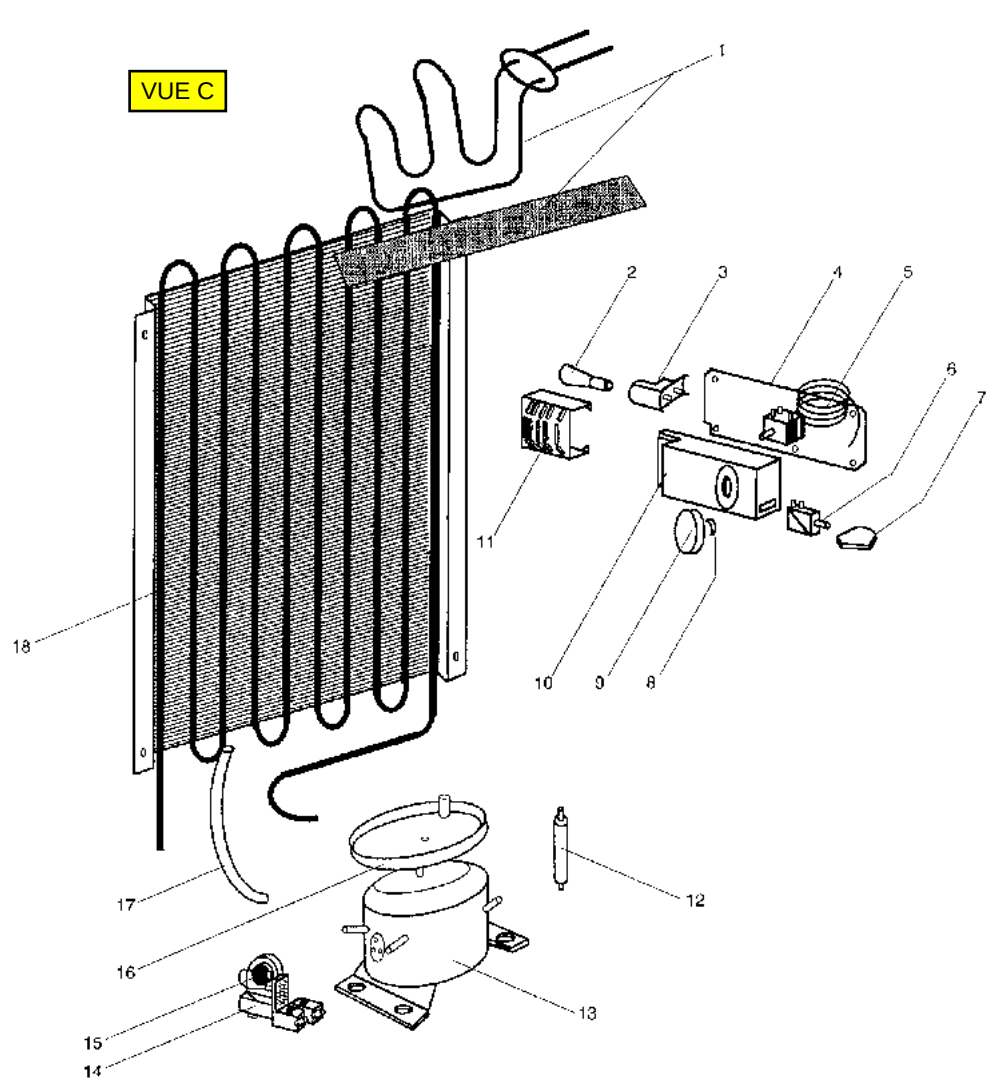
VUE C
1
2
3
4
5
6
7
8
9
10
11
12
13
14
15
16
17
18