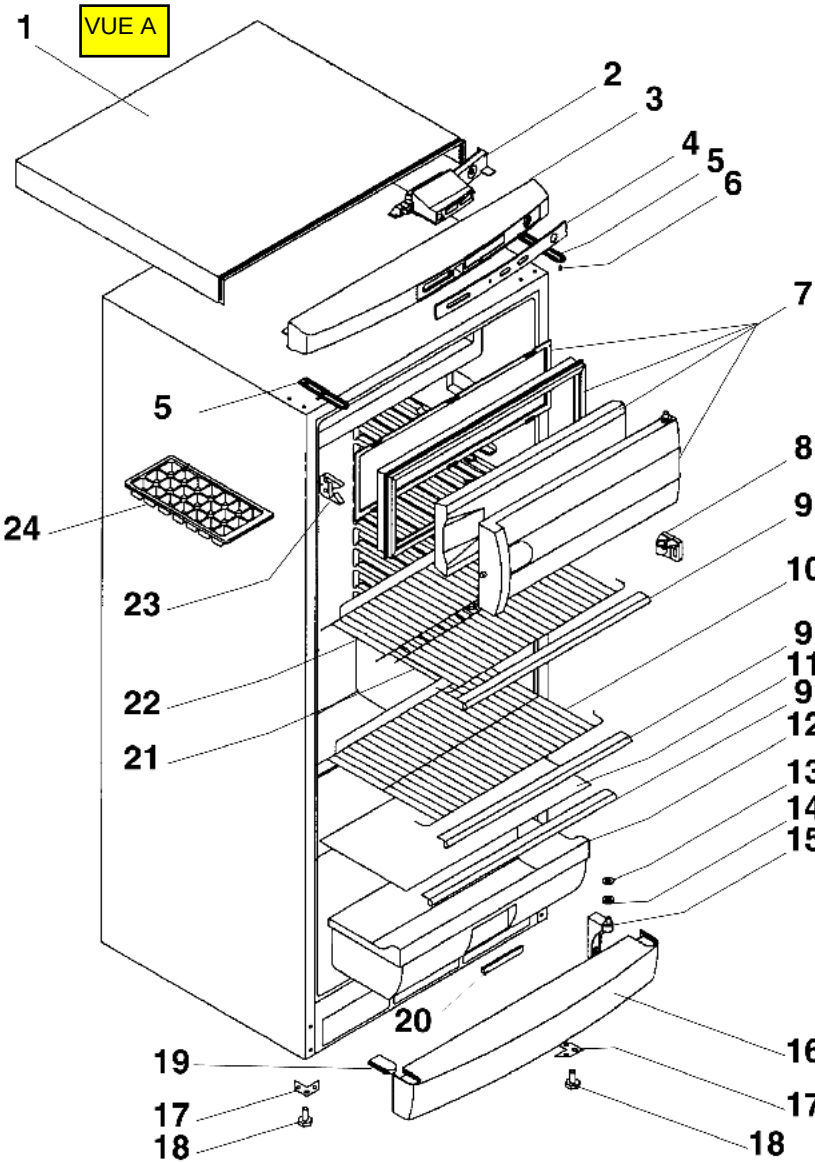
VUE A
1
2
3
4
5
6
7
5
8
24
9
23
10
9
22
11
21
9
12
13
14
15
20
16
19
17
17
18
18

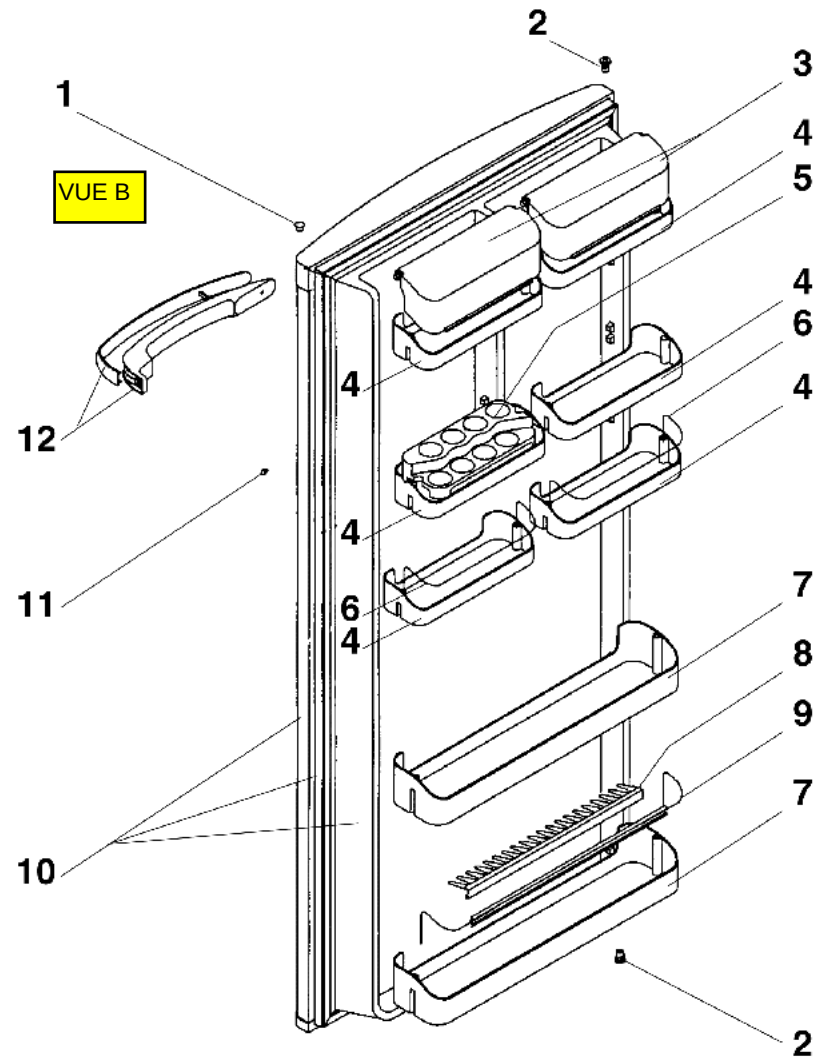
VUE B
1
2
3
4
5
4
6
4
4
12
4
11
6
4
7
8
9
7
10
2

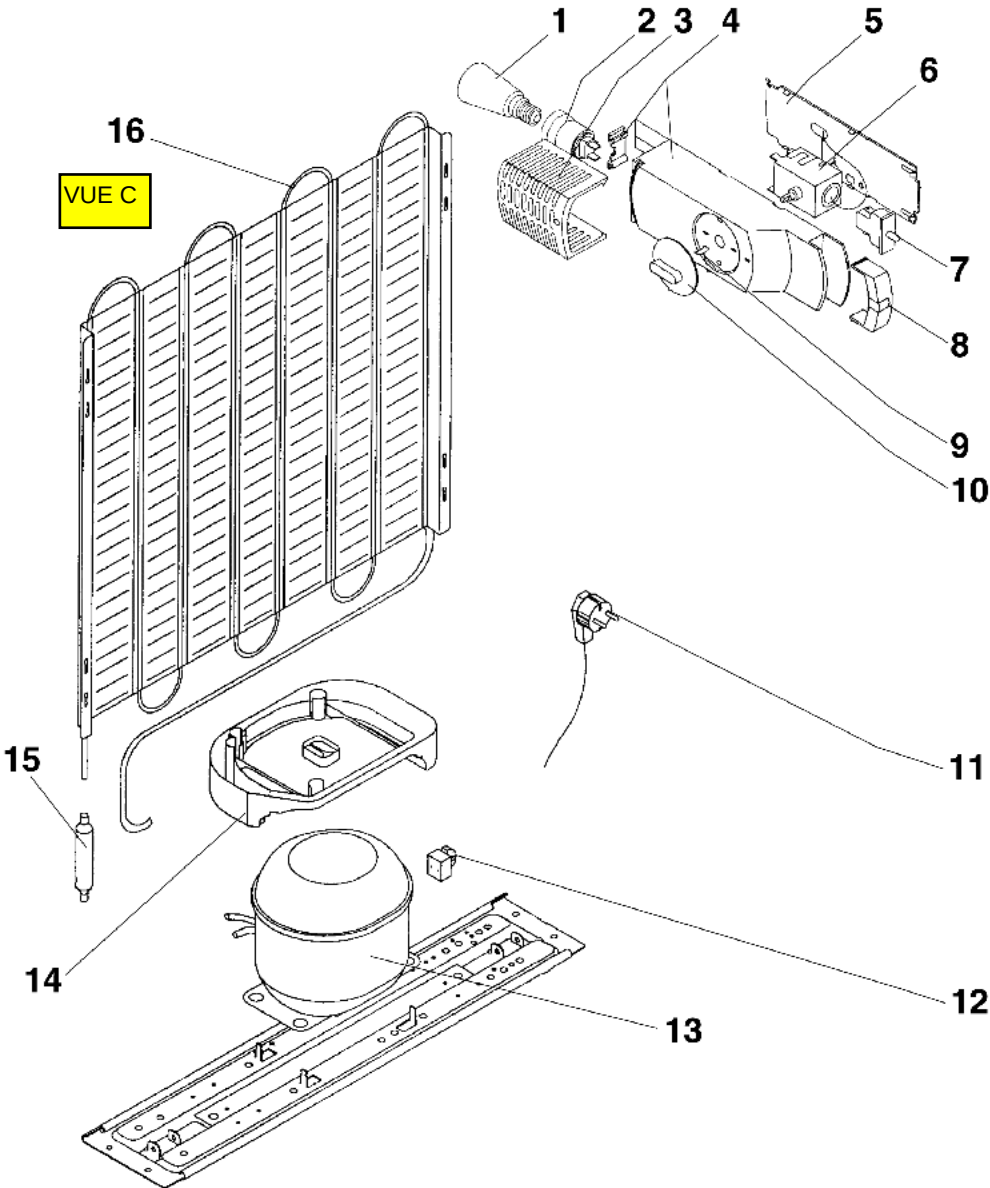
VUE C
1
2
3
4
5
6
7
8
9
10
11
12
13
14
15
16