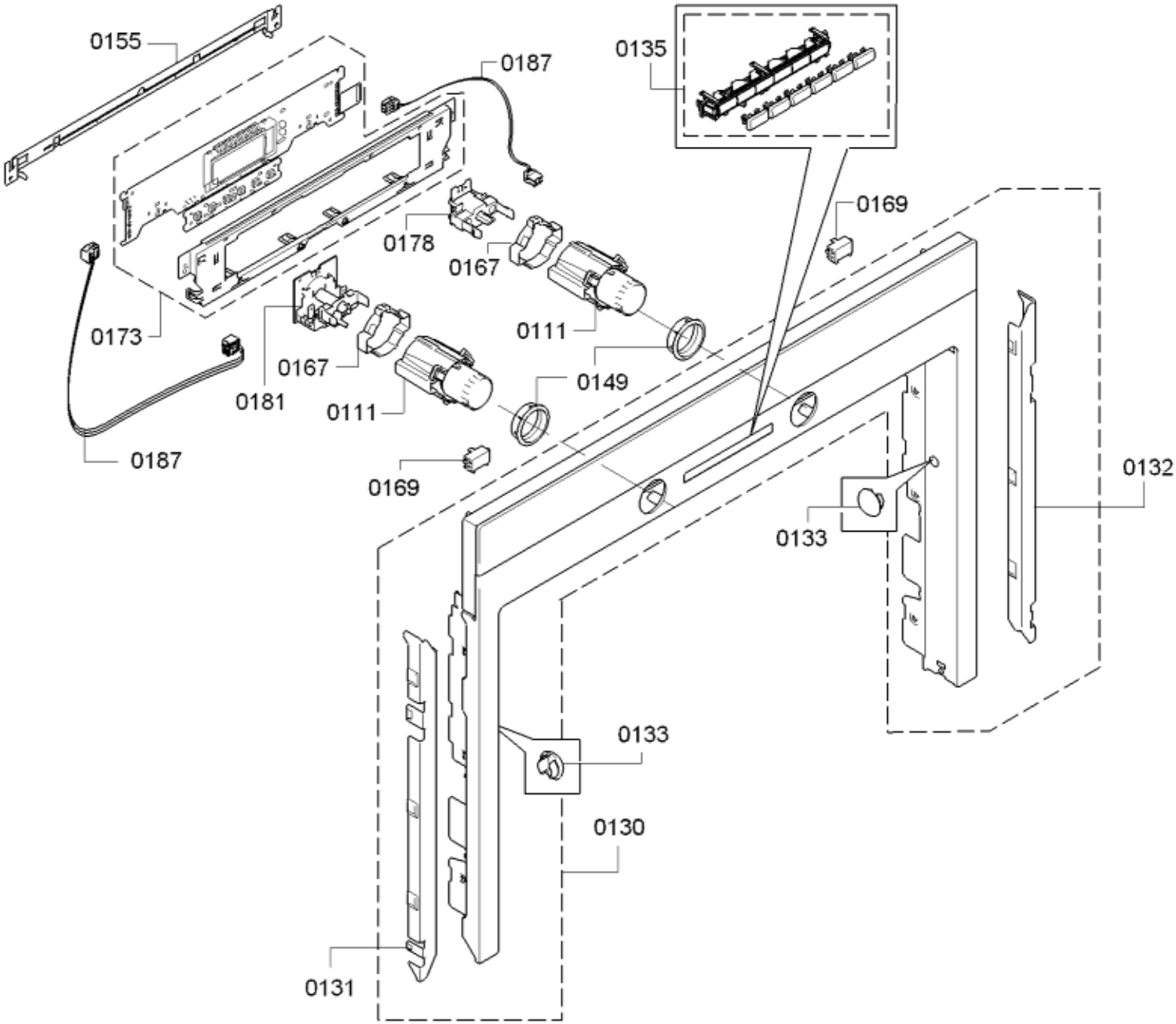
0155
0187
0135
0169
0178
0167
0111
0173
0181
0167
0149
0111
0187
0169
0132
0133
0133
0130
0131

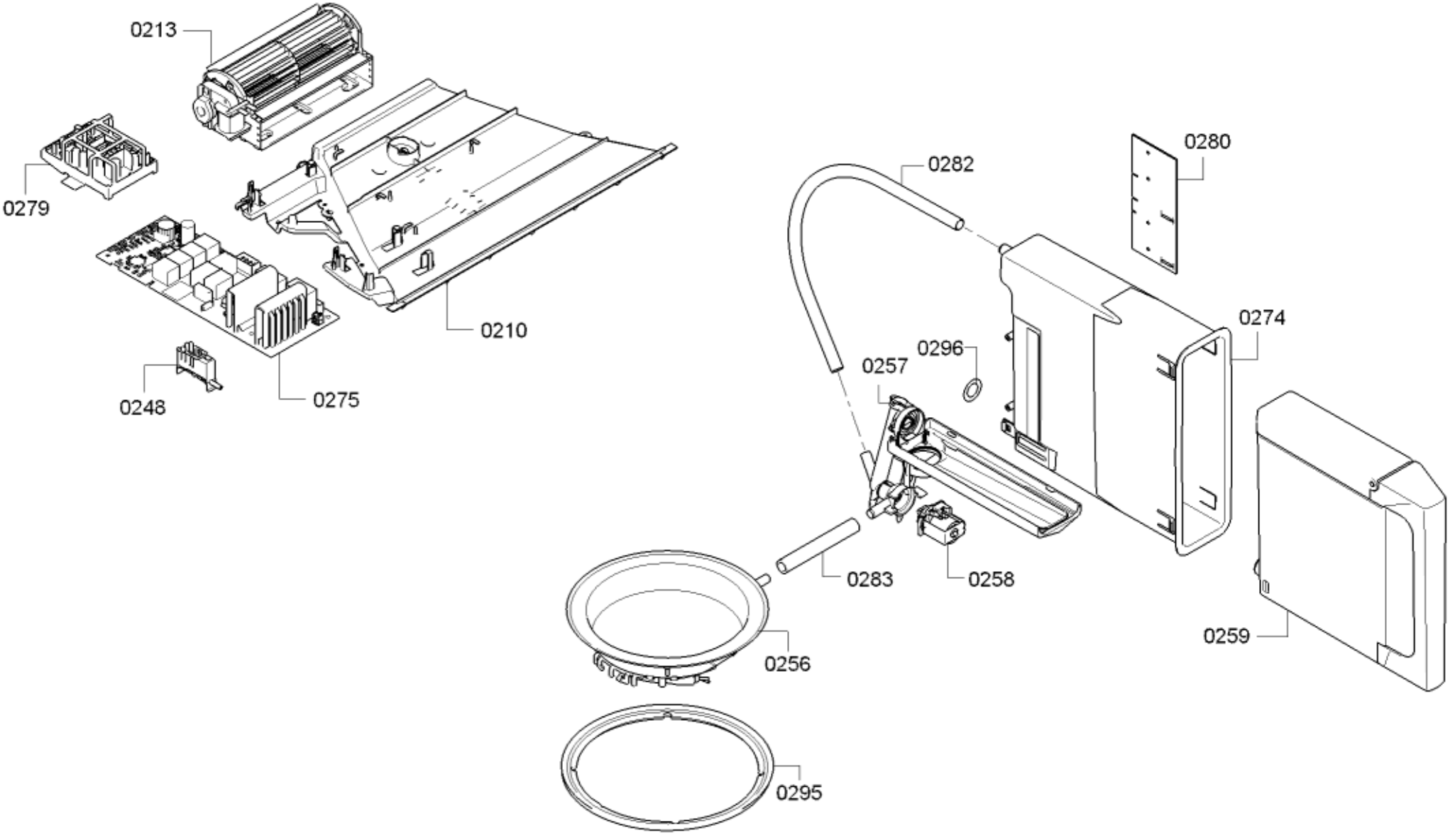
0213
0279
0210
0248
0275
0282
0280
0274
0296
0257
0283
0258
0259
0256
0295

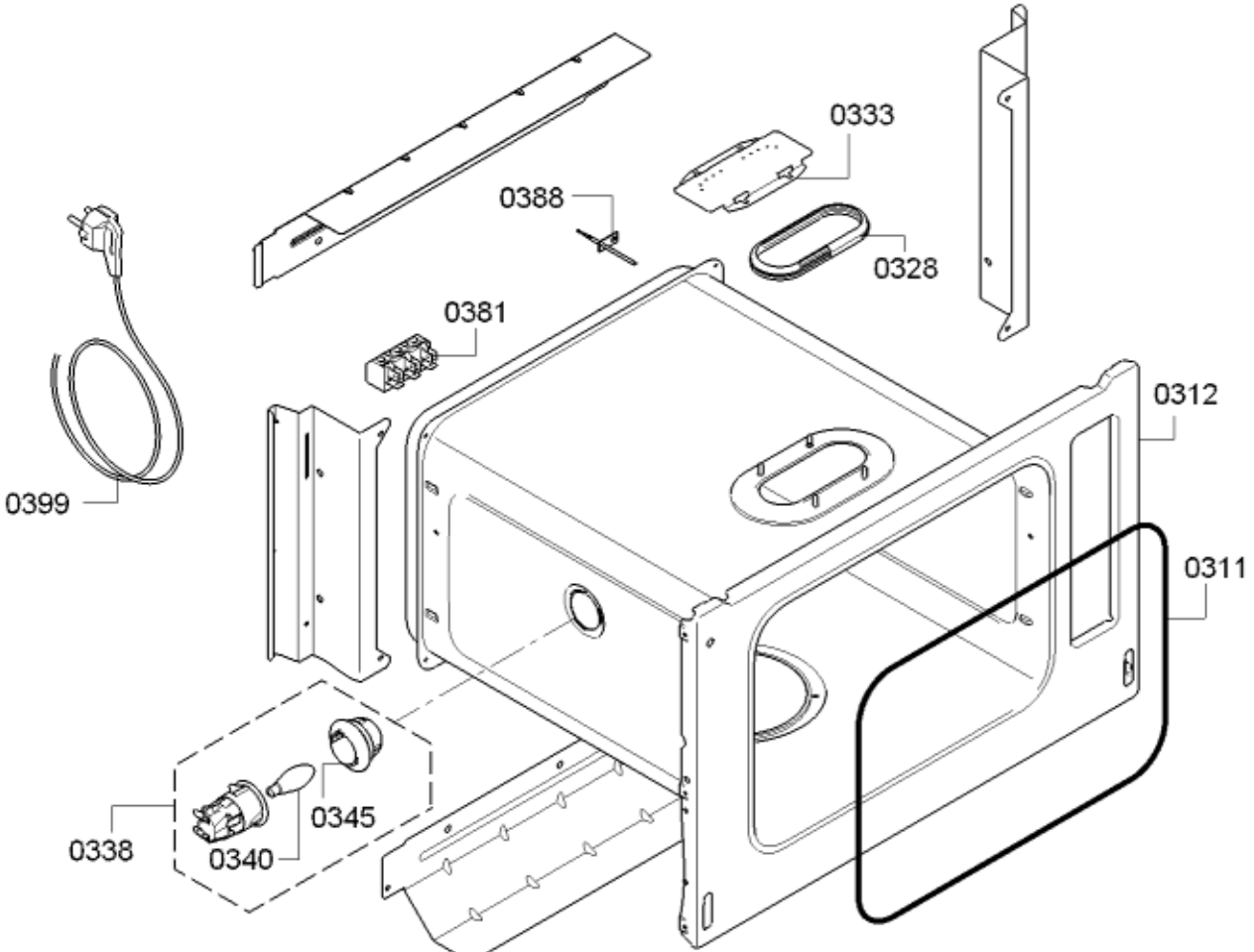
0333
0388
0328
0381
0312
0399
0311
0345
0338
0340

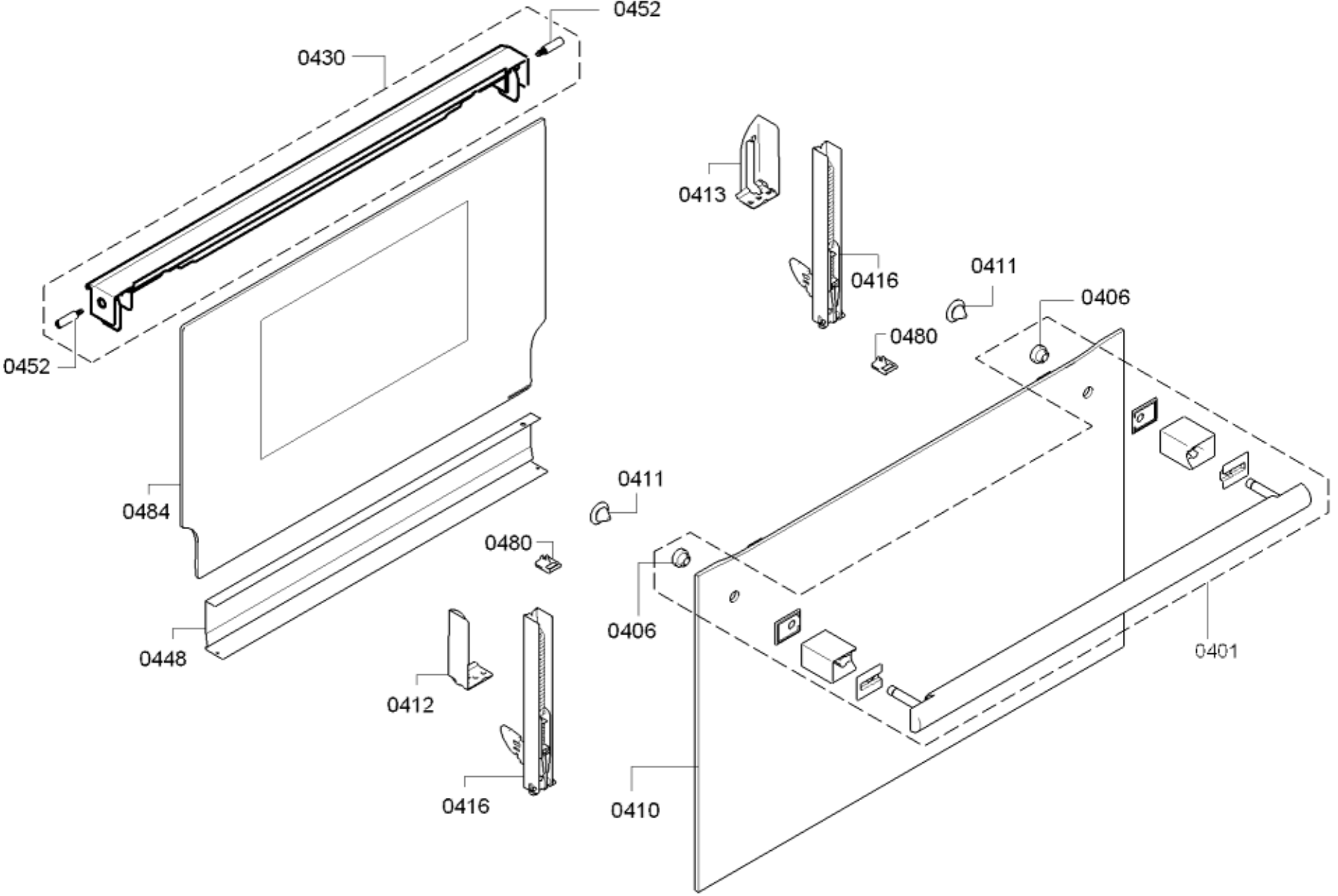
0452
0430
0452
0413
0416
0411
0406
0480
0484
0411
0480
0406
0448
0412
0416
0410
0401

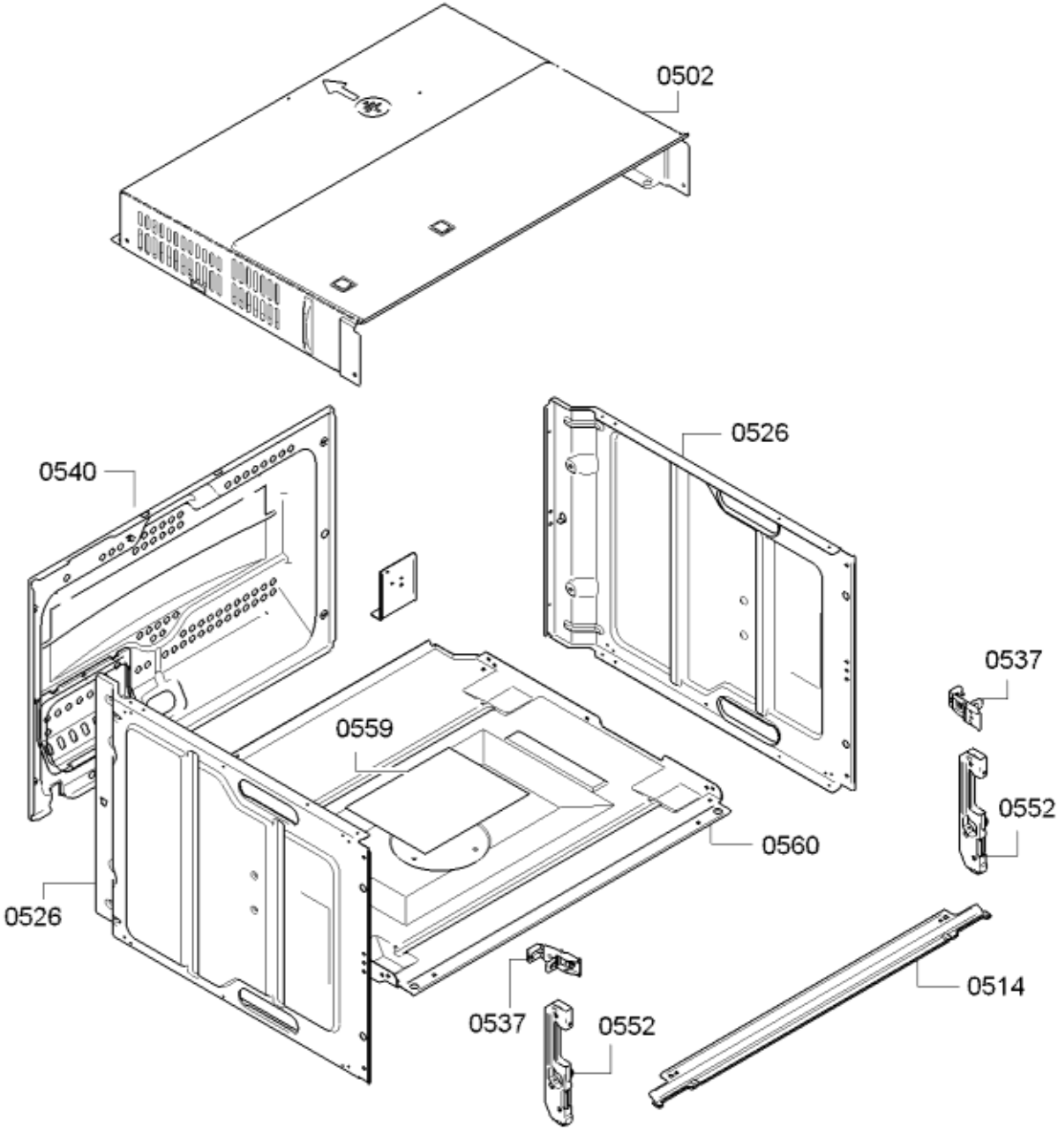
0502
0540
0526
0559
0537
0552
0560
0526
0514
0537
0552

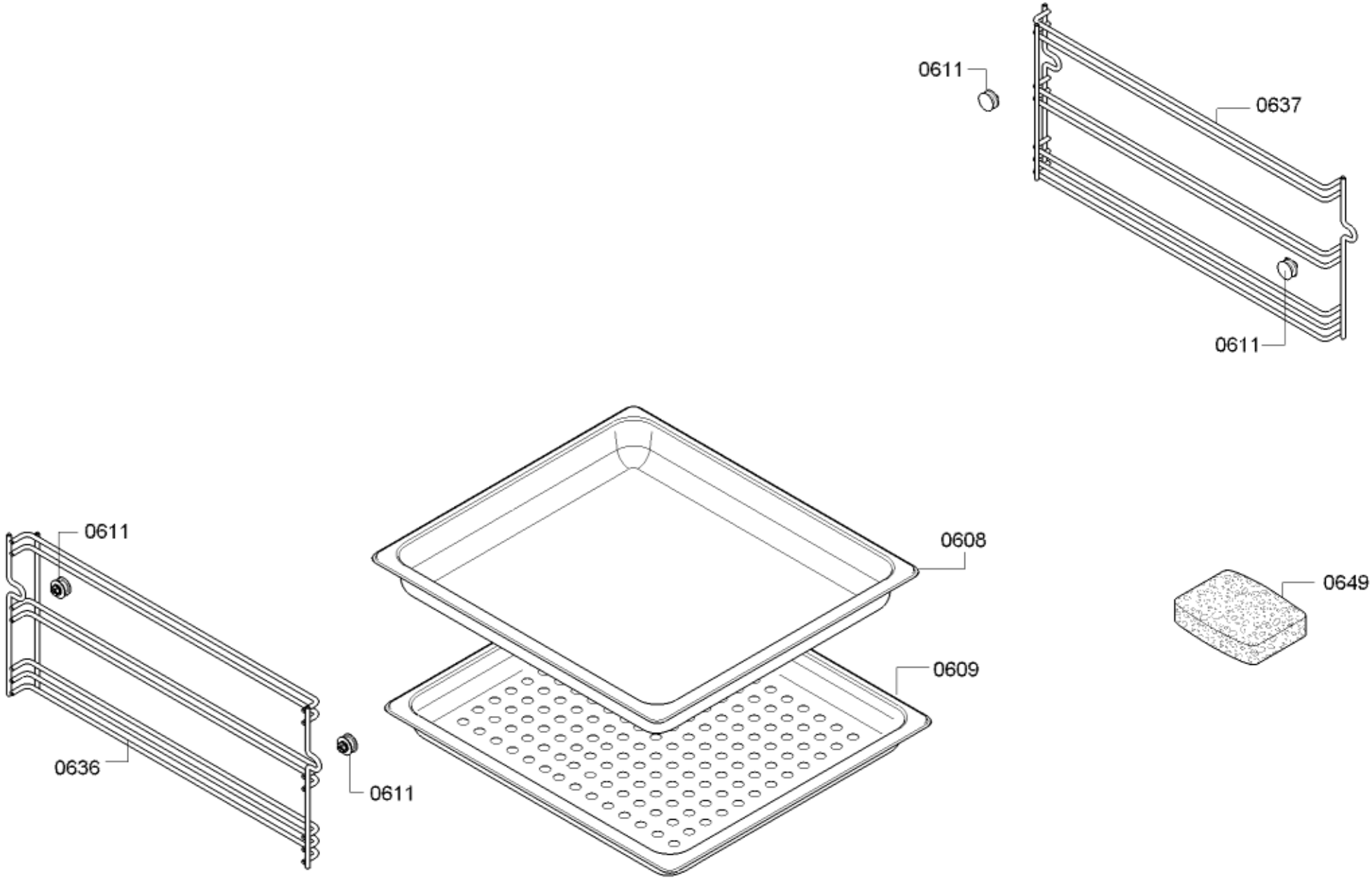
0611
0637
0611
0611
0608
0649
0609
0636
0611