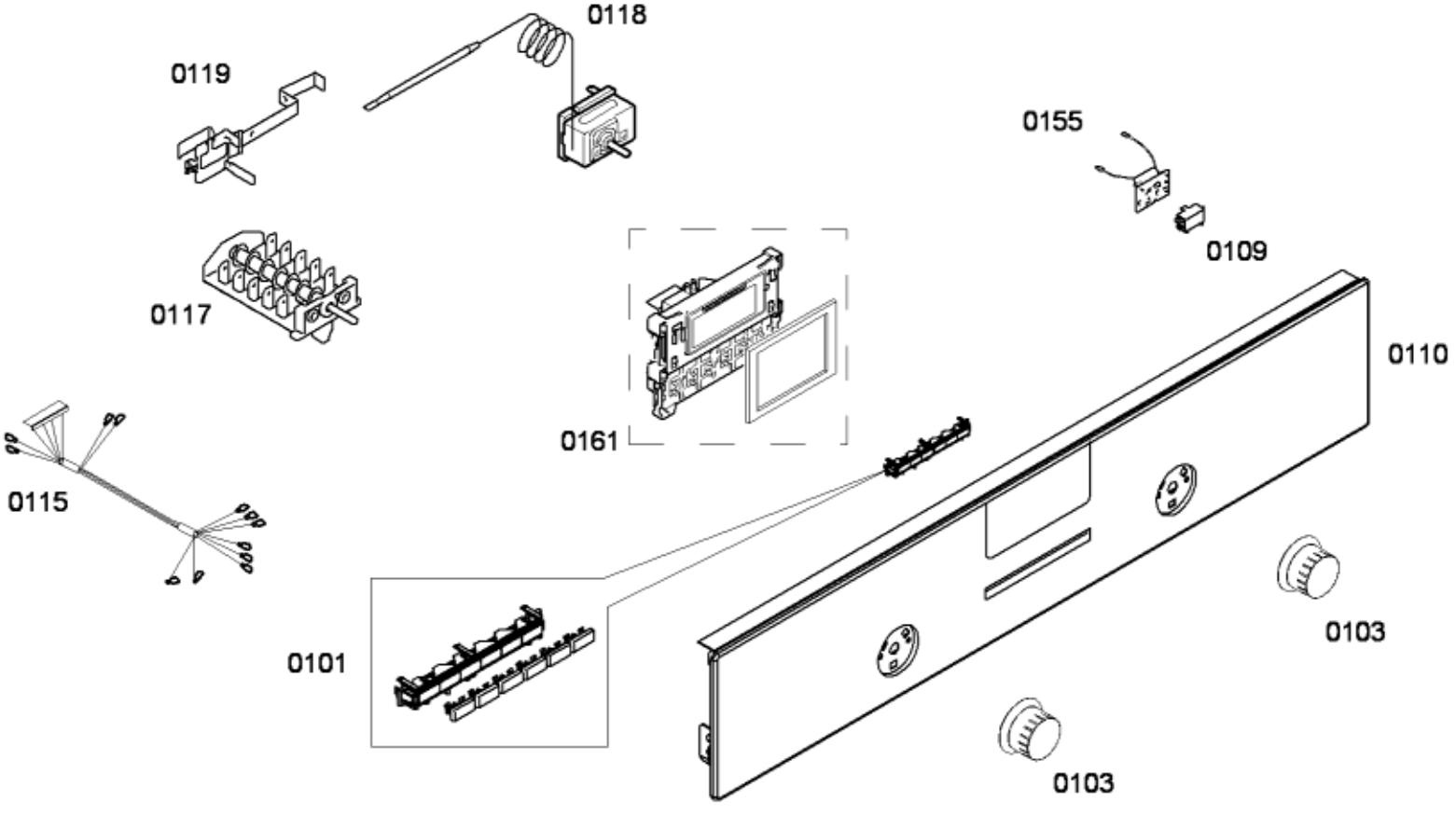
0118
0119
0155
0109
0117
0110
0161
0115
0101
0103
0103

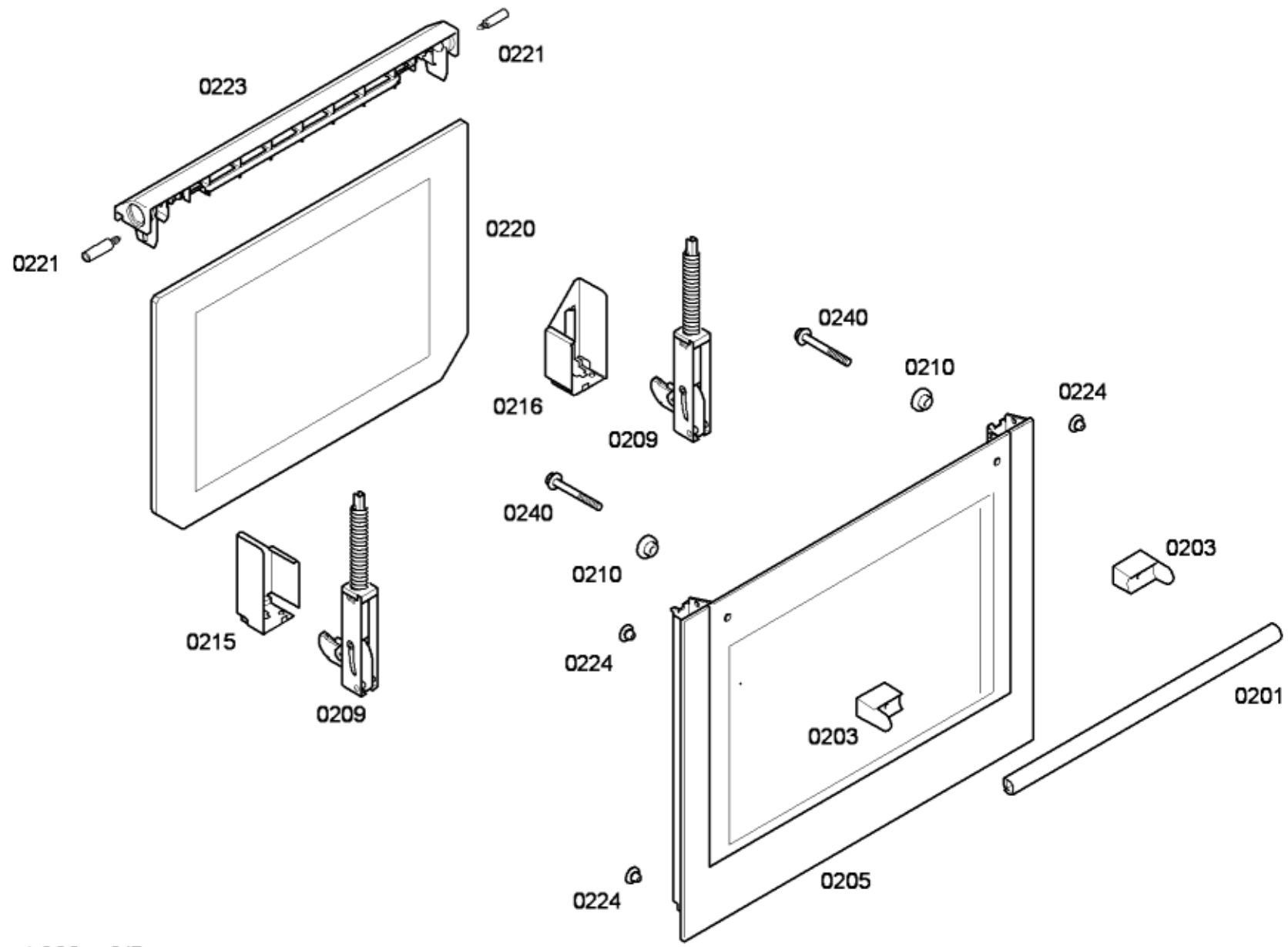
0221
0223
0221
0220
0240
0210
0224
0216
0209
0240
0210
0203
0215
0224
0209
0203
0201
0205
0224

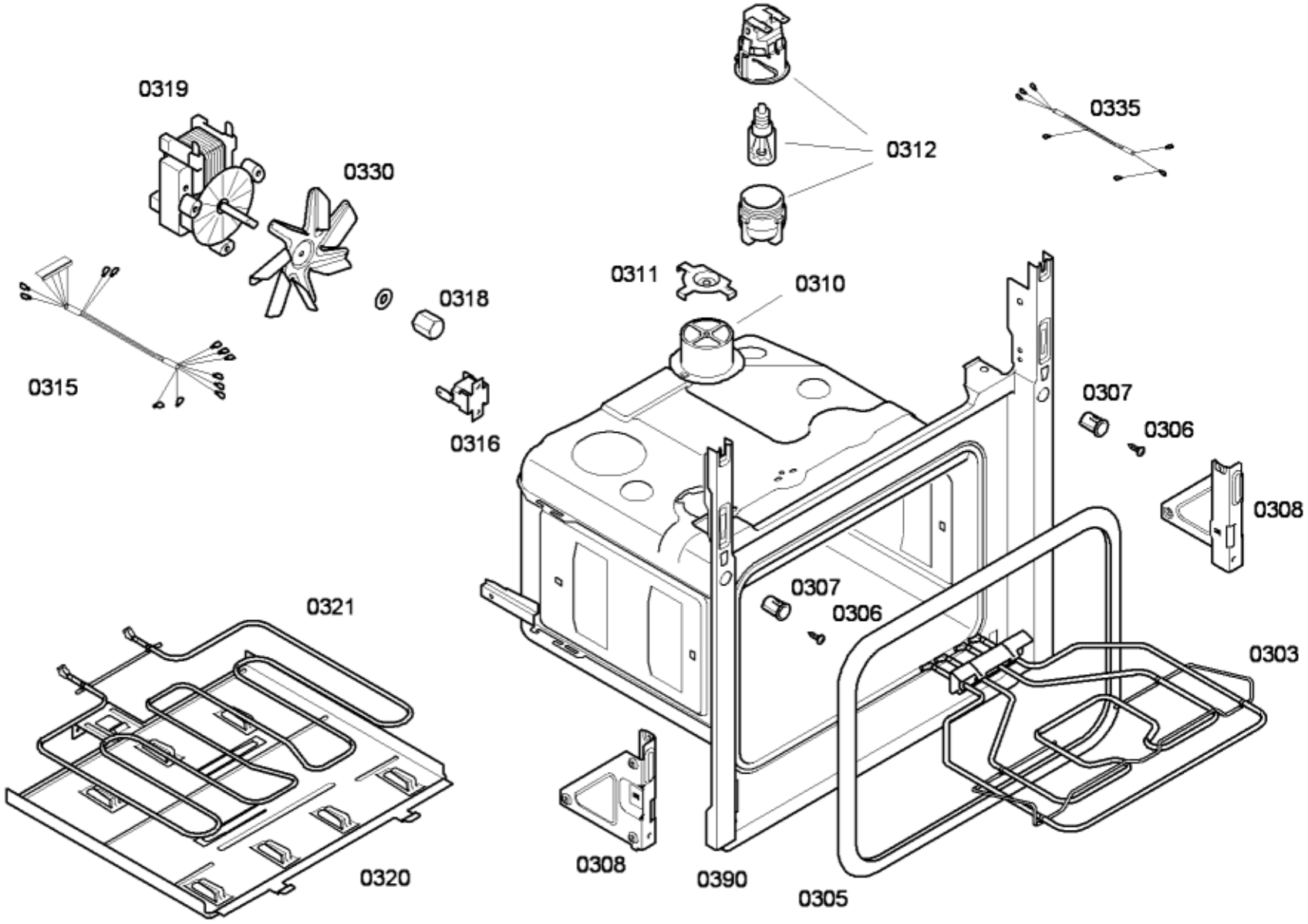
0319
0330
0312
0335
0311
0310
0318
0315
0316
0307
0306
0308
0307
0306
0303
0321
0308
0390
0305
0320

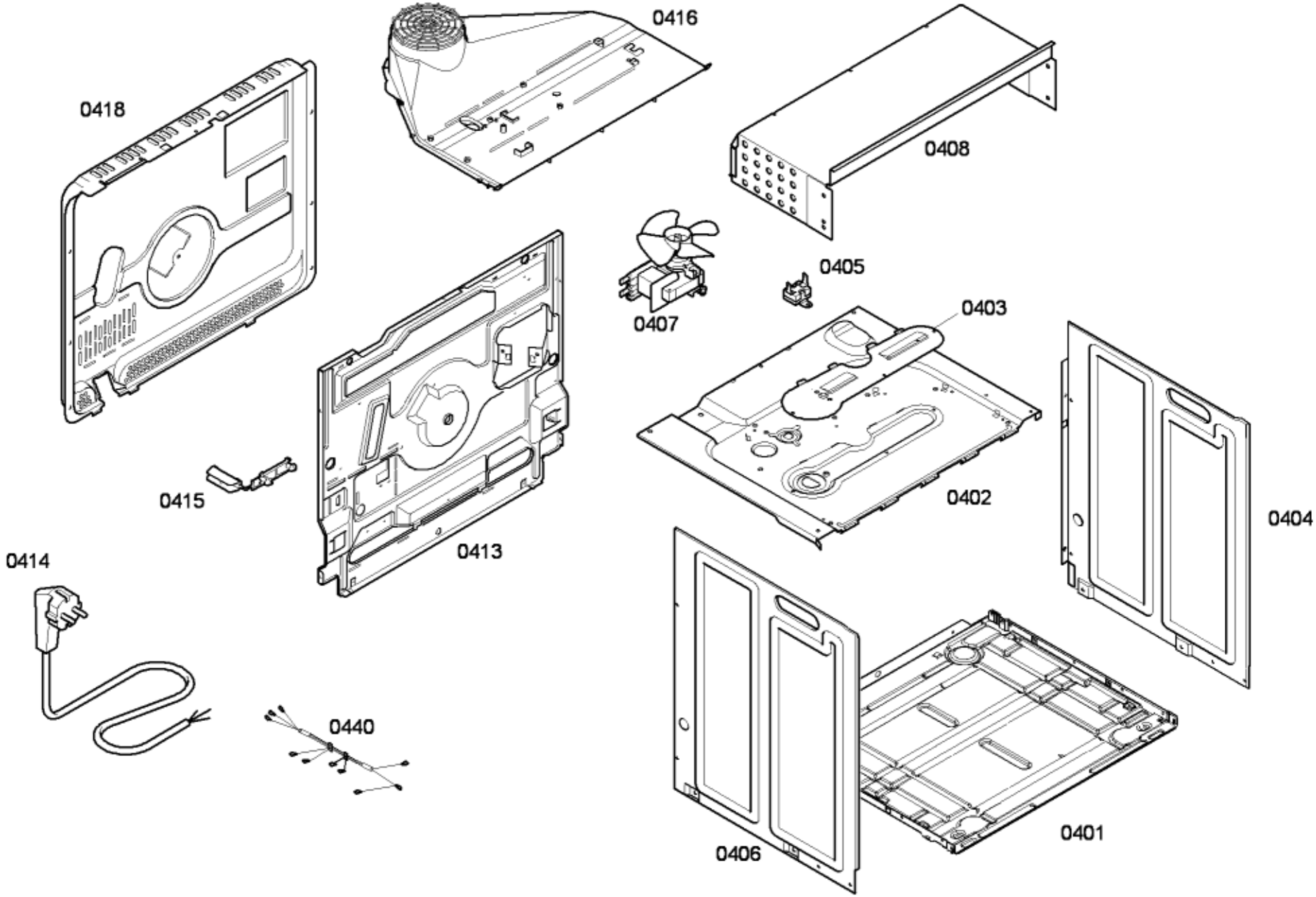
0416
0418
0408
0405
0407
0403
0415
0402
0404
0413
0414
0440
0406
0401

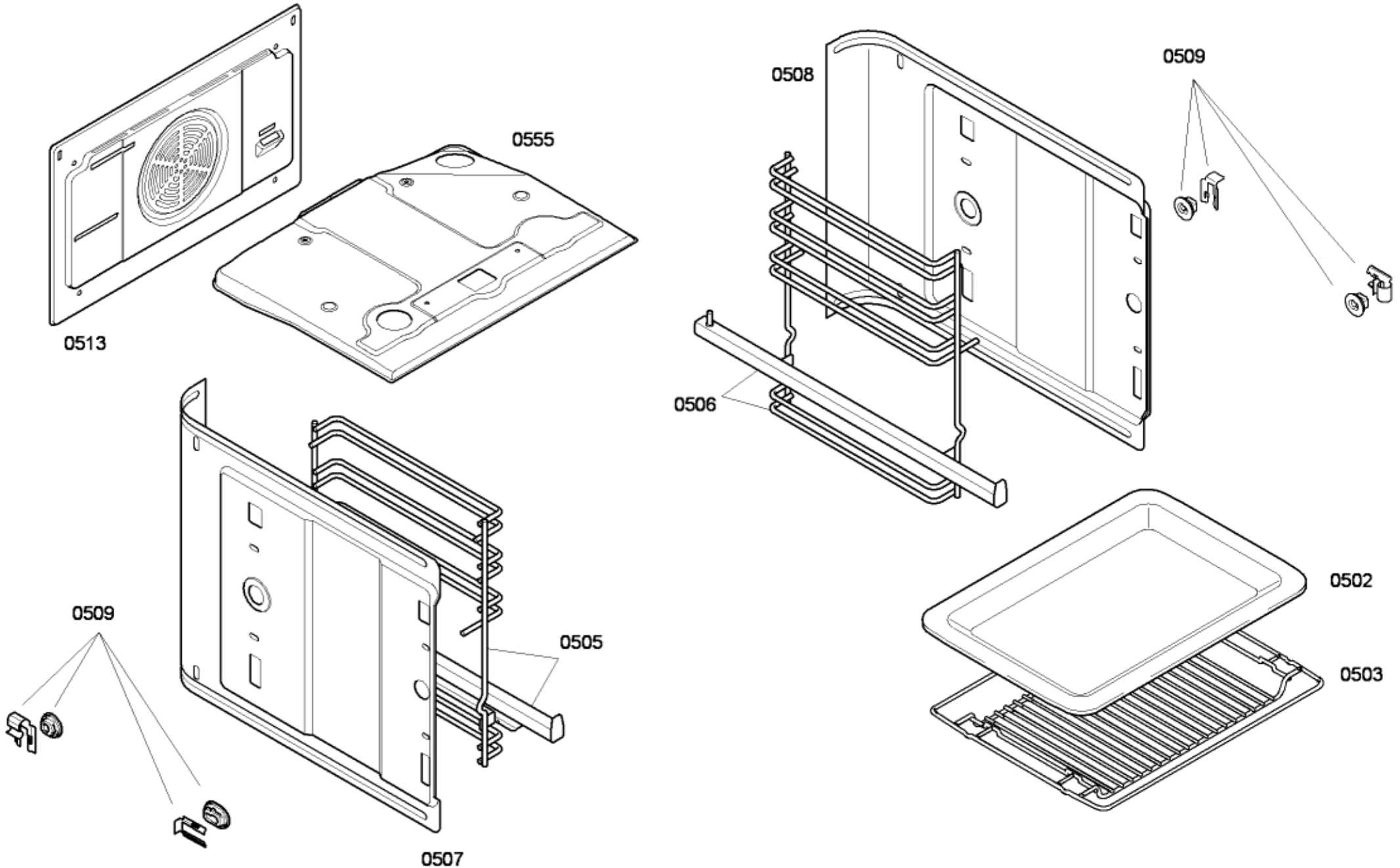
0513
0555
0508
0509
0506
0509
0505
0507
0502
0503