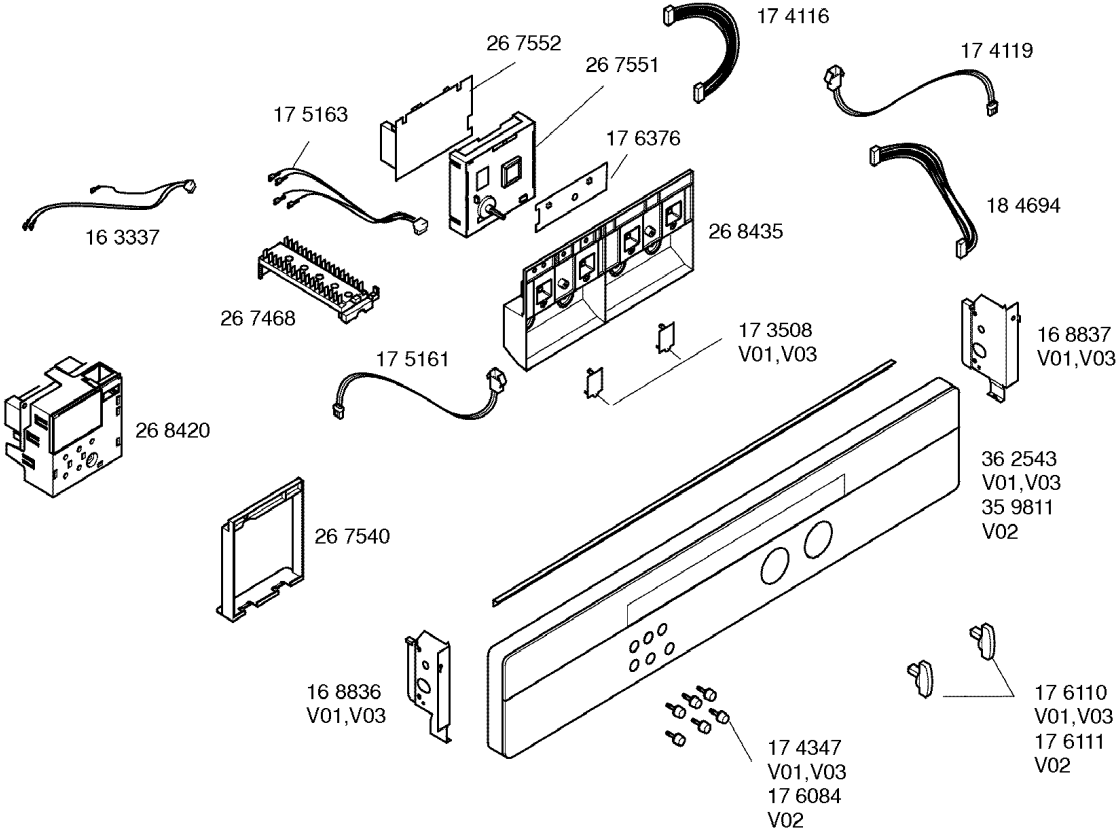
17 4116
26 7552
26 7551
17 4119
17 5163
17 6376
18 4694
16 3337
26 8435
26 7468
17 3508
V01,V03
16 8837
V01,V03
17 5161
26 8420
36 2543
V01,V03
35 9811
V02
26 7540
16 8836
V01,V03
17 6110
V01,V03
17 6111
V02
17 4347
V01,V03
17 6084
V02

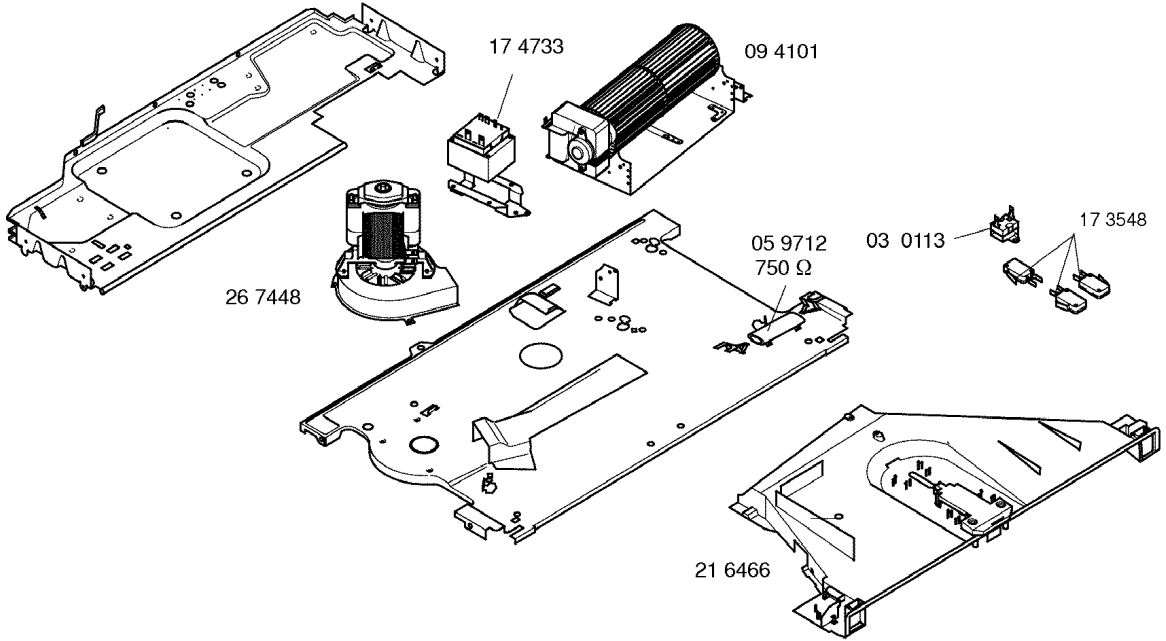
17 4733
09 4101
26 7448
05 9712
750 Ω
03 0113
17 3548
21 6466

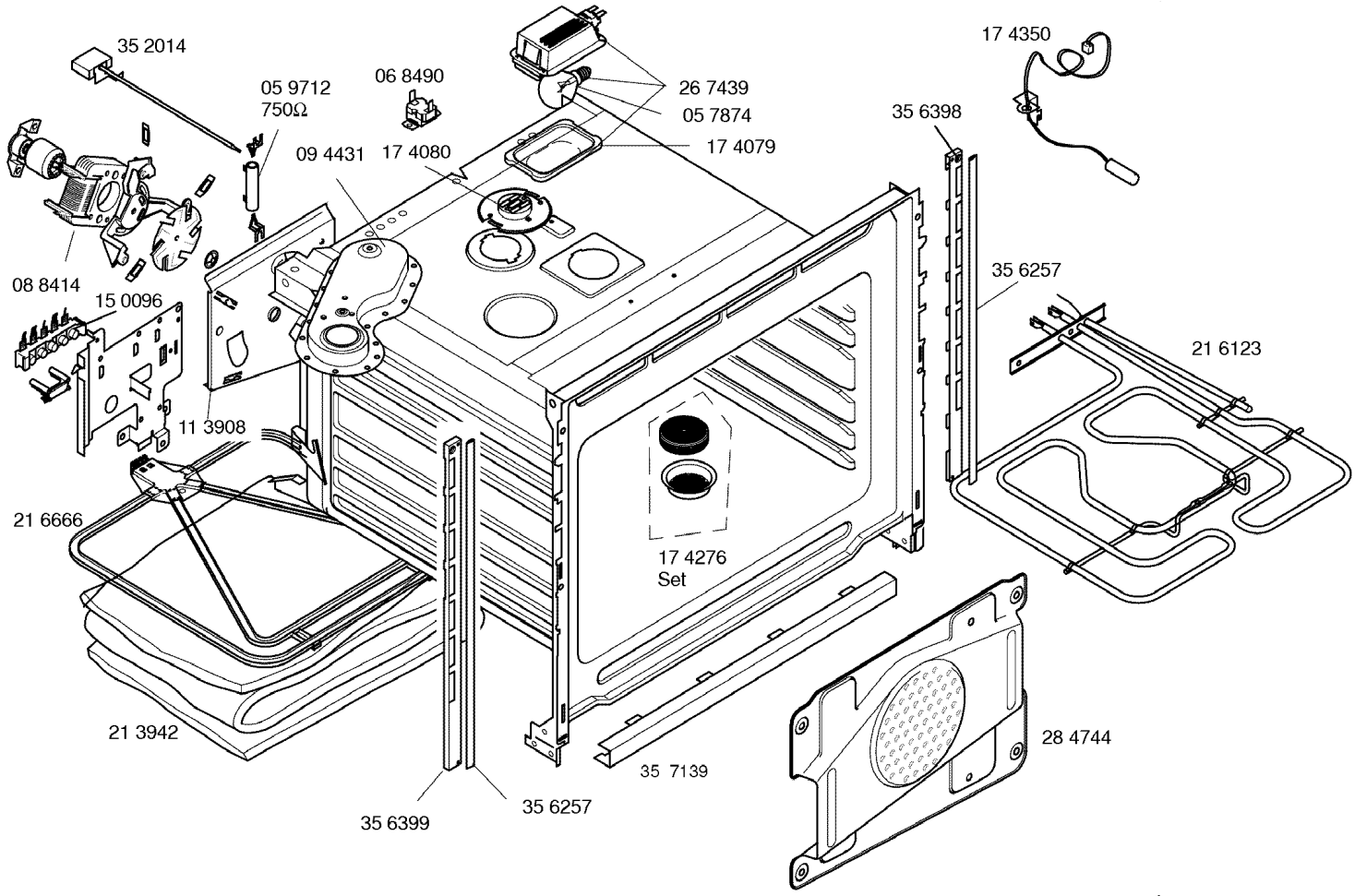
35 2014
05 9712
750Ω
06 8490
26 7439
05 7874
17 4079
17 4350
35 6398
09 4431
17 4080
08 8414
15 0096
35 6257
21 6123
11 3908
21 6666
17 4276
Set
21 3942
35 7139
28 4744
35 6399
35 6257

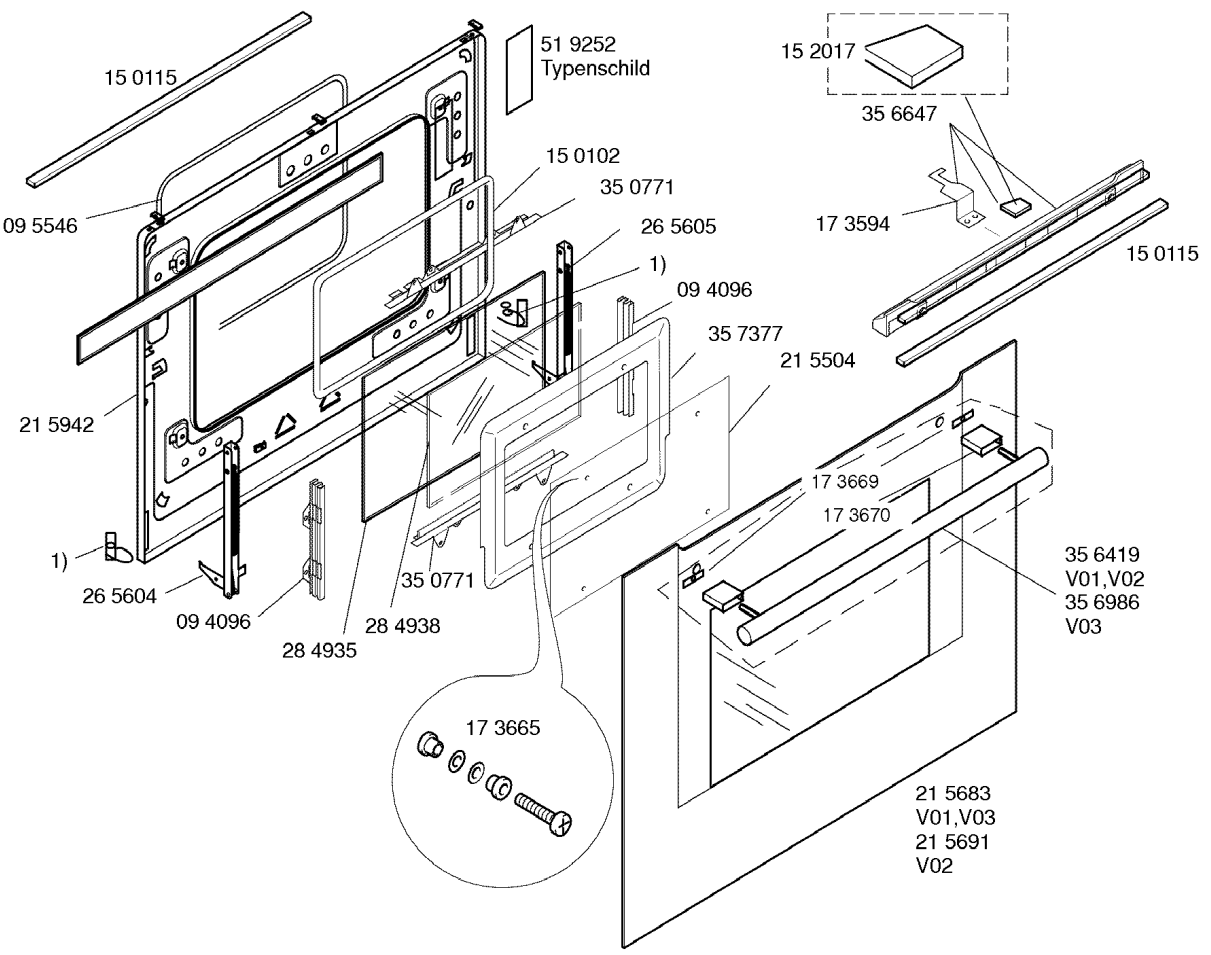
15 0115
51 9252
Typenschild
15 2017
35 6647
15 0102
35 0771
09 5546
26 5605
17 3594
15 0115
1)
09 4096
35 7377
21 5504
21 5942
17 3669
17 3670
1)
26 5604
35 0771
35 6419
V01,V02
35 6986
V03
09 4096
28 4938
28 4935
17 3665
21 5683
V01,V03
21 5691
V02

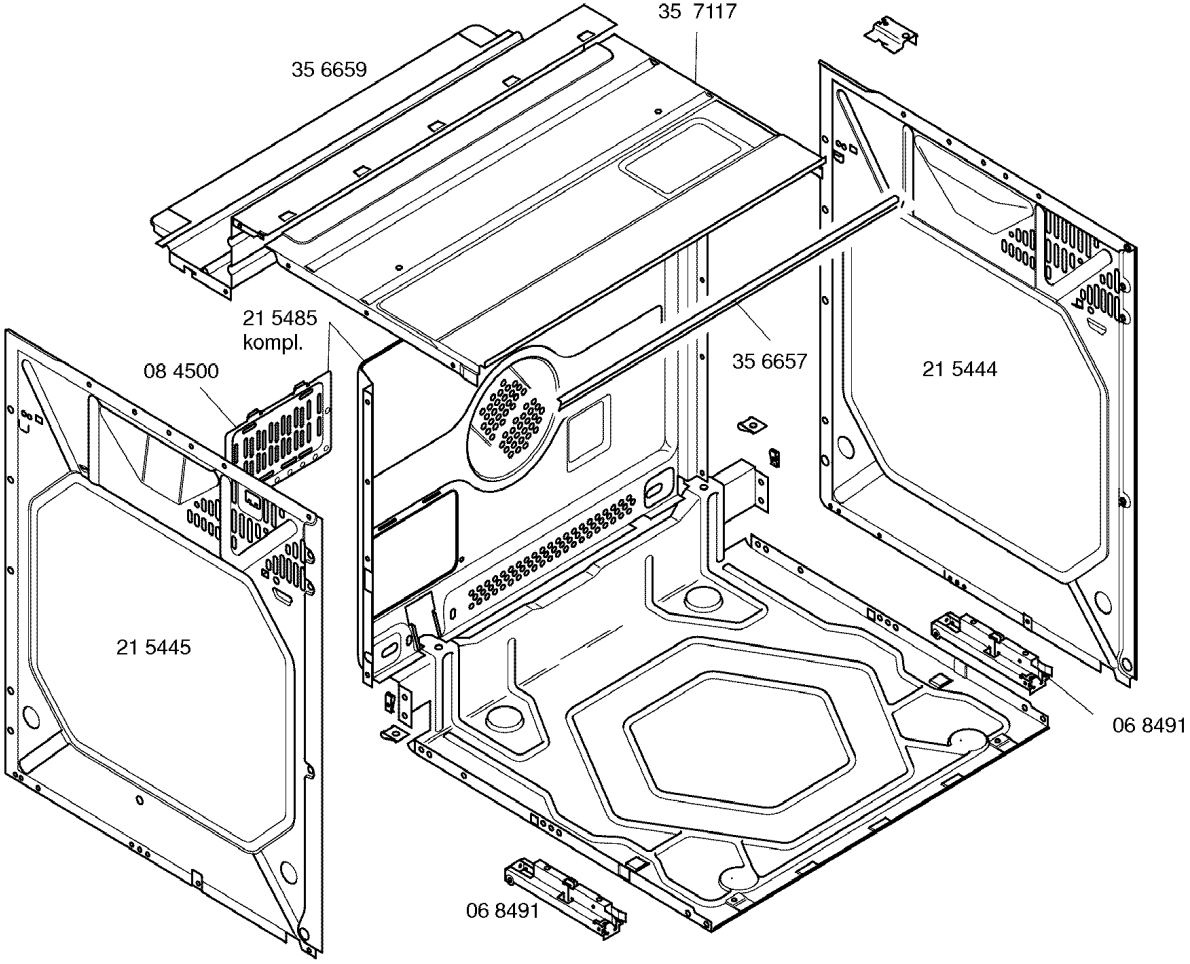
35 7117
35 6659
21 5485
kompl.
08 4500
35 6657
21 5444
21 5445
06 8491
06 8491

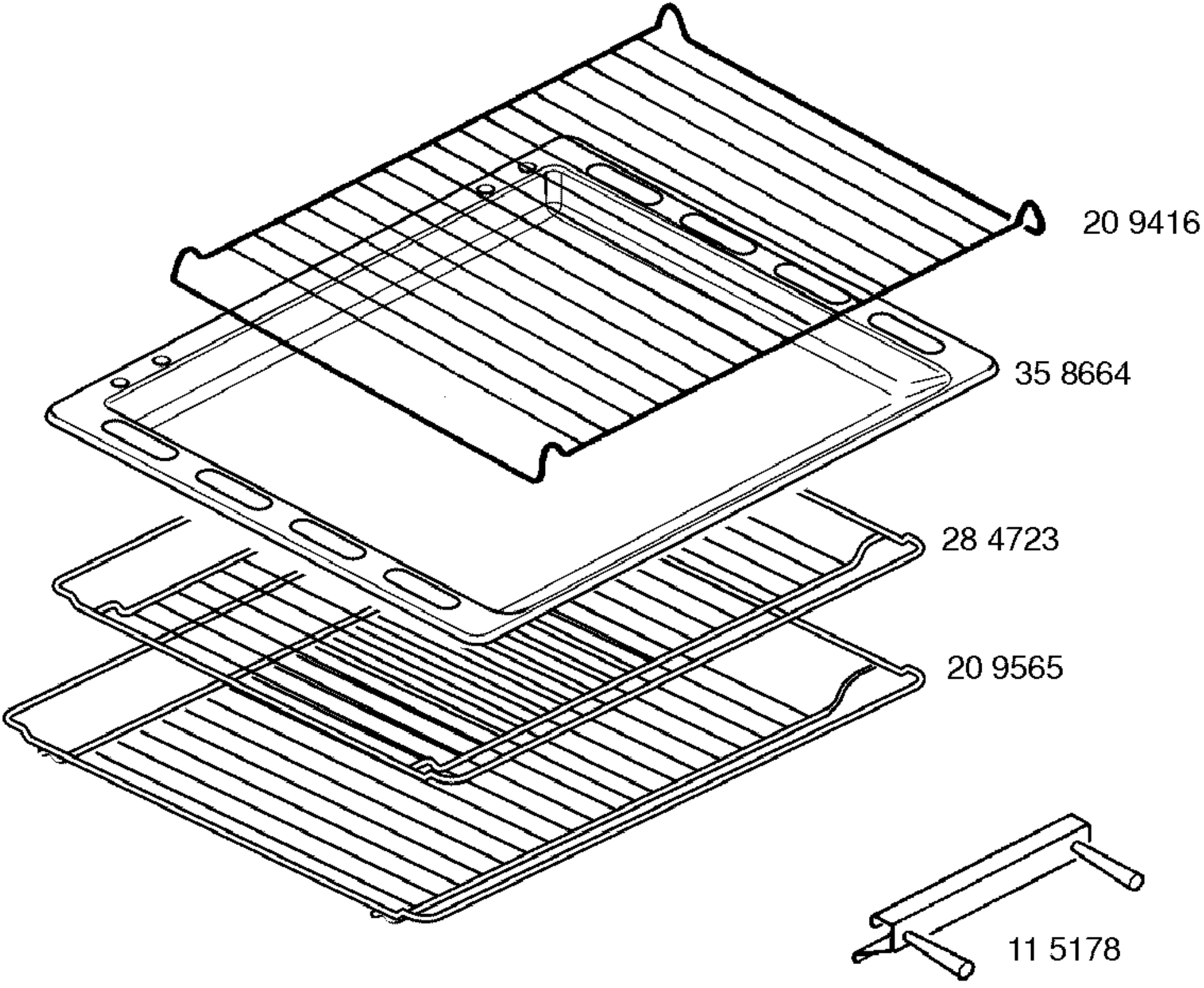
20 9416
35 8664
28 4723
20 9565
11 5178