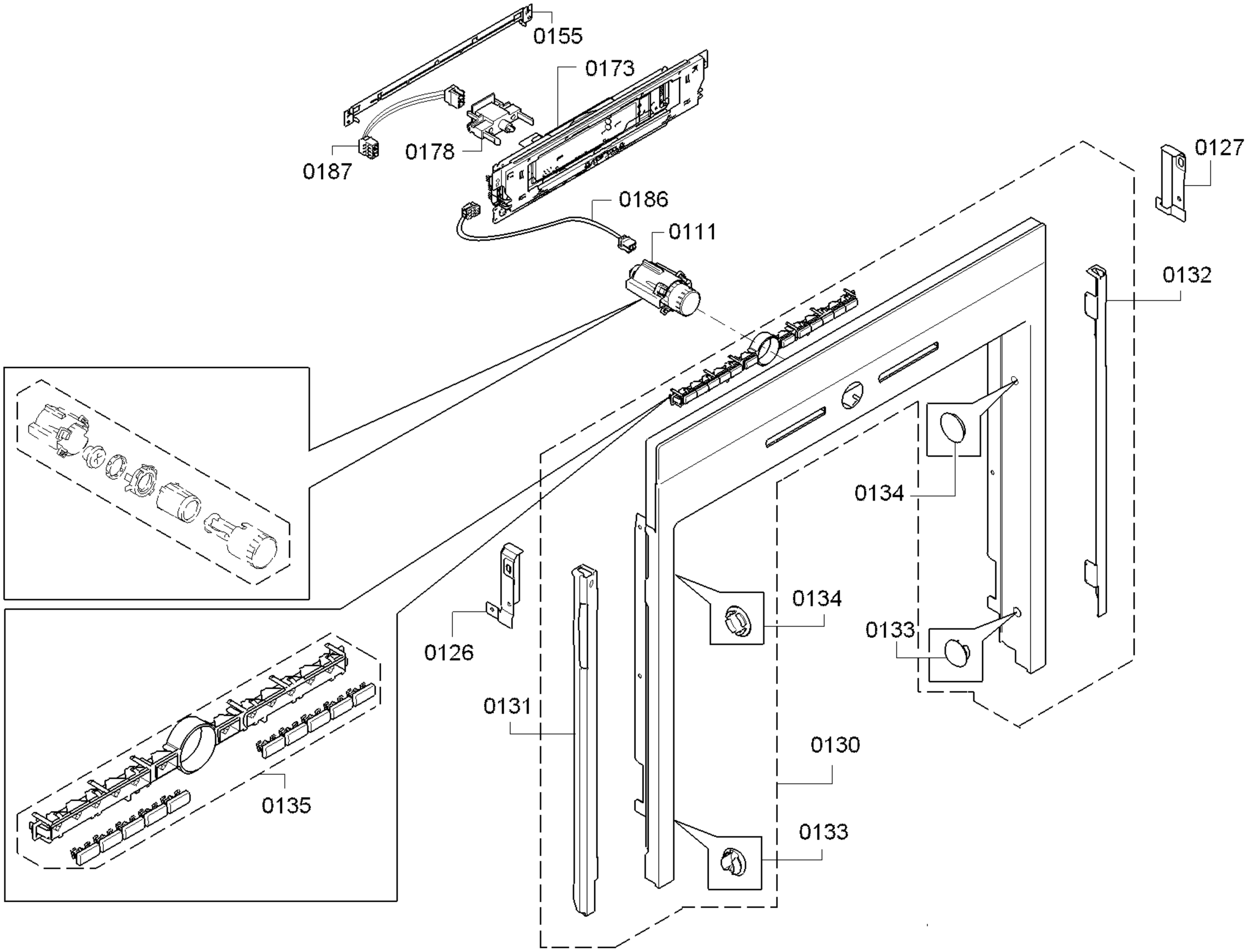
0155
0173
0178
0187
0186
0111
0127
0132
0134
0134
0133
0126
0131
0130
0133
0135

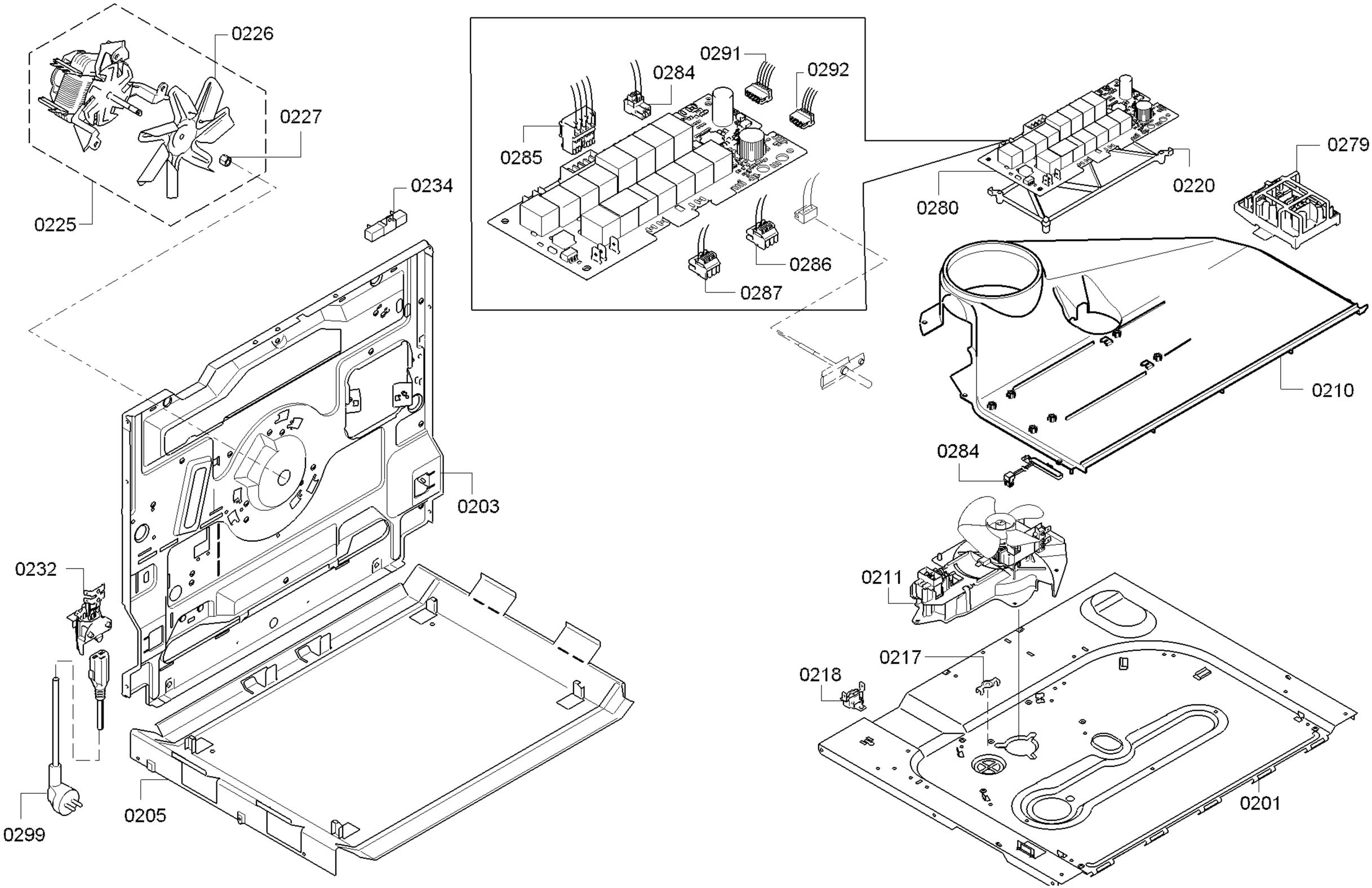
0226
0227
0225
0234
0203
0232
0299
0205
0291
0284
0292
0285
0286
0287
0280
0220
0279
0210
0284
0211
0217
0218
0201

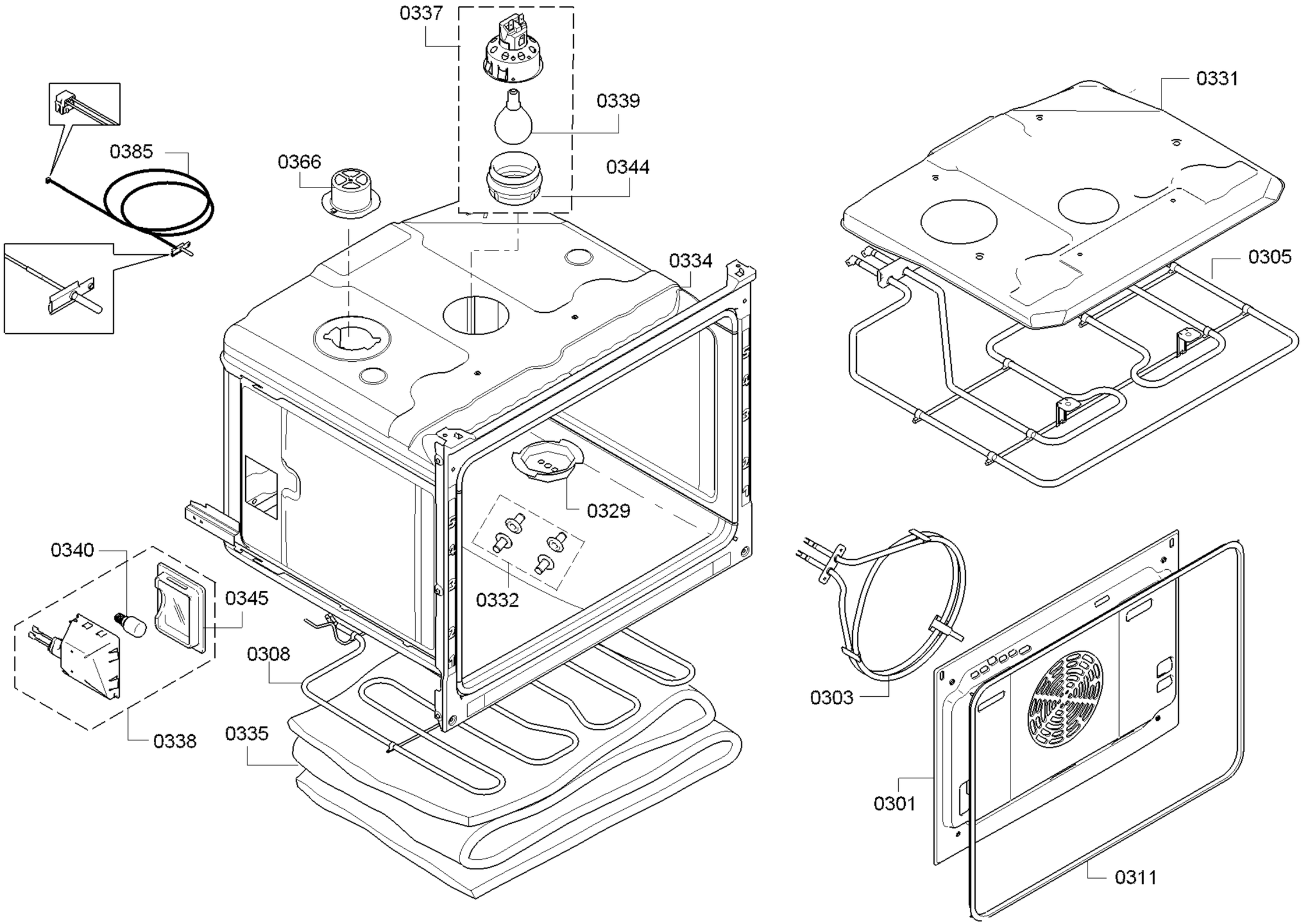
0337
0339
0344
0385
0366
0334
0331
0305
0329
0340
0345
0332
0308
0303
0338
0335
0301
0311

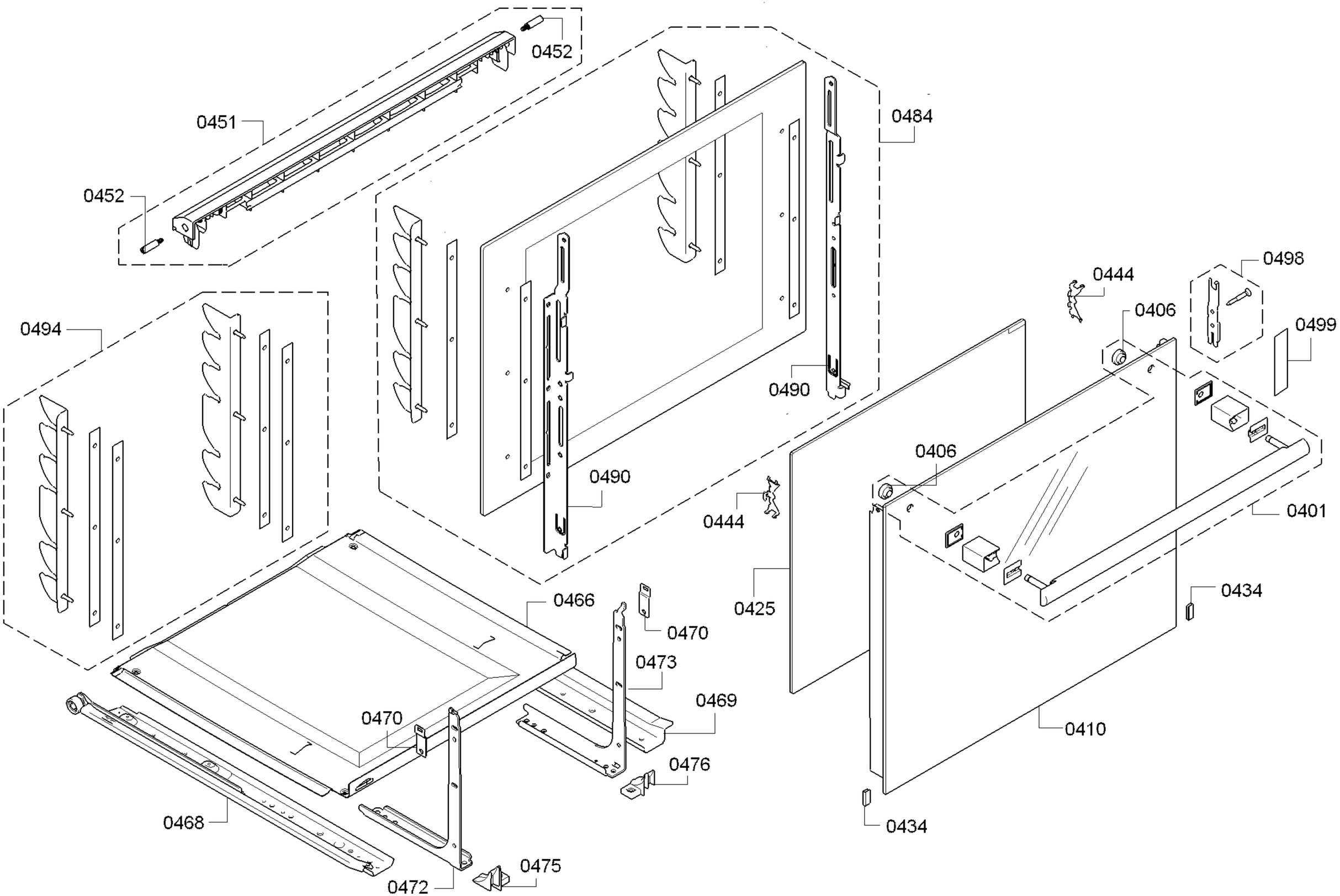
0452
0451
0452
0484
0494
0490
0490
0444
0406
0498
0499
0406
0401
0444
0425
0434
0466
0470
0473
0469
0470
0476
0410
0468
0434
0475
0472

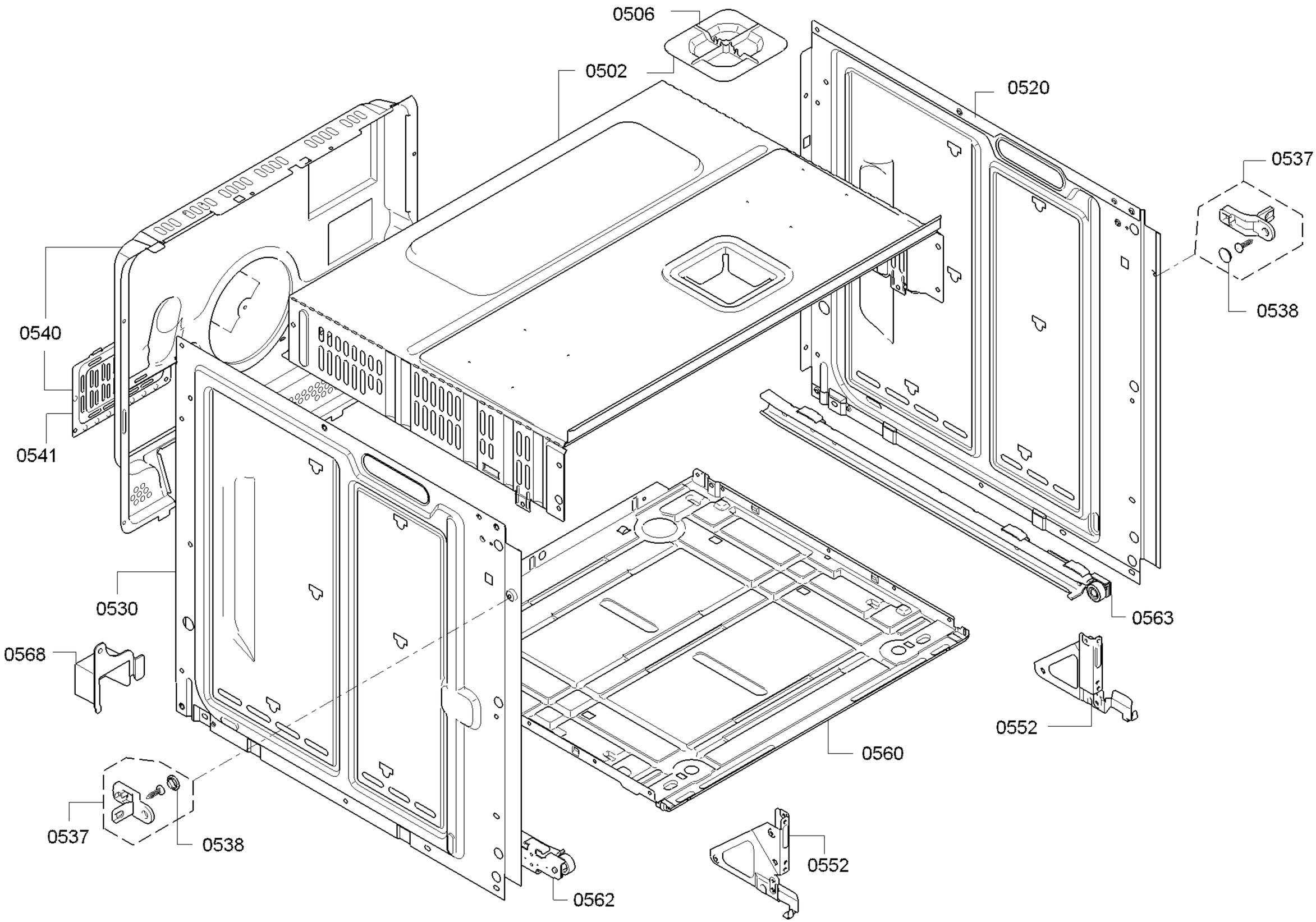
0506
0502
0520
0537
0538
0540
0541
0530
0563
0568
0552
0560
0537
0538
0552
0562

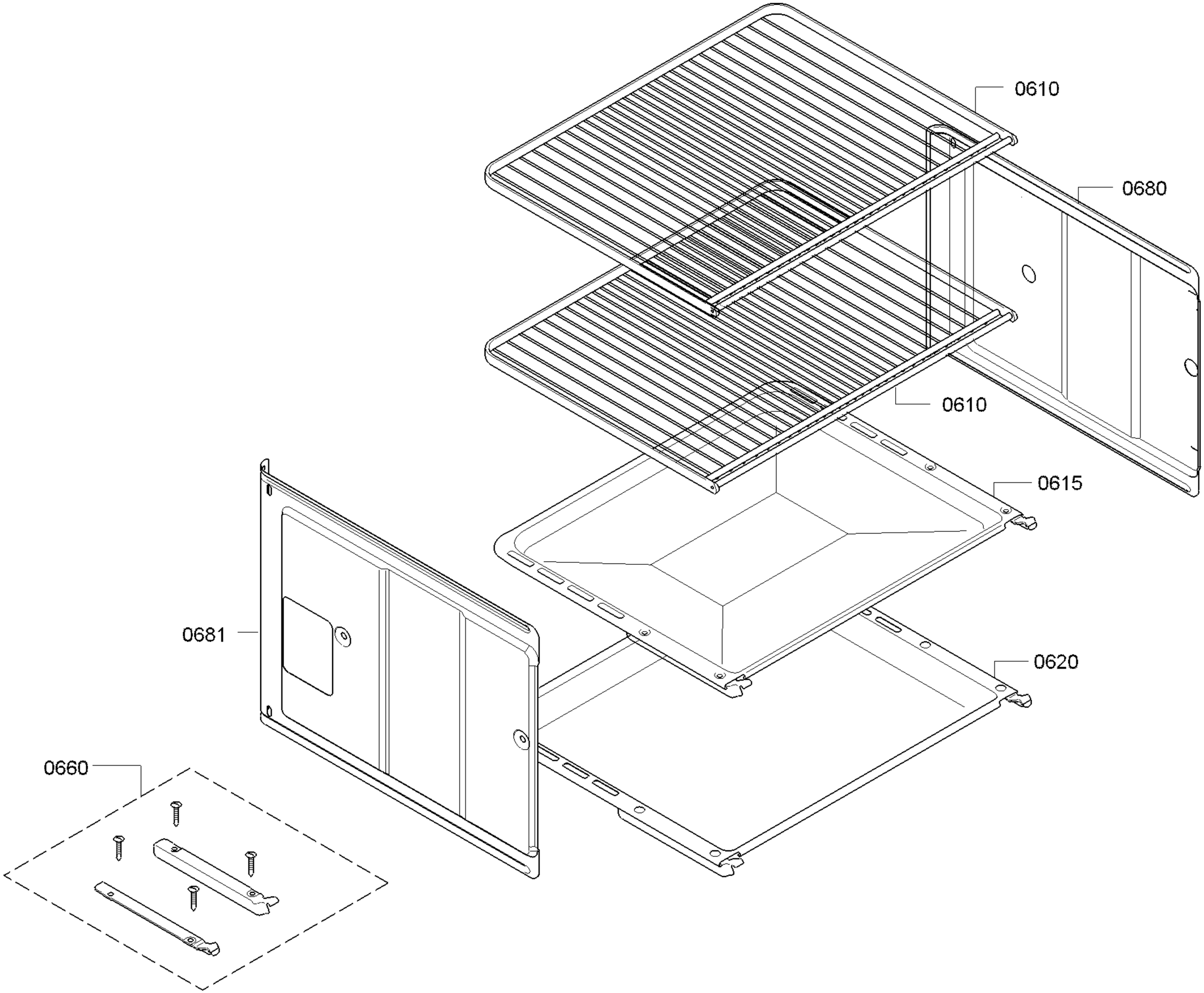
0610
0680
0610
0615
0681
0620
0660