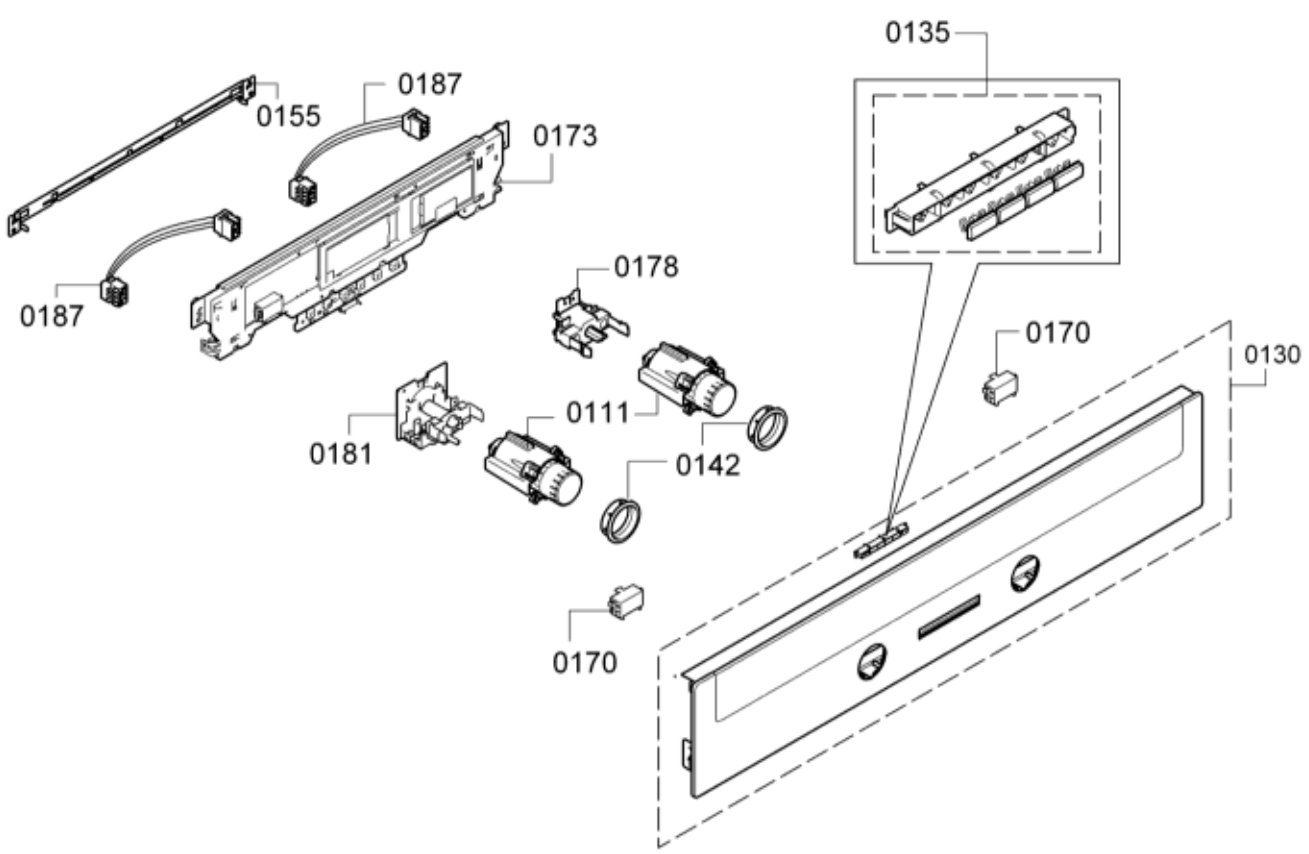
0135
0155
0187
0173
0187
0178
0170
0130
0111
0181
0142
0170

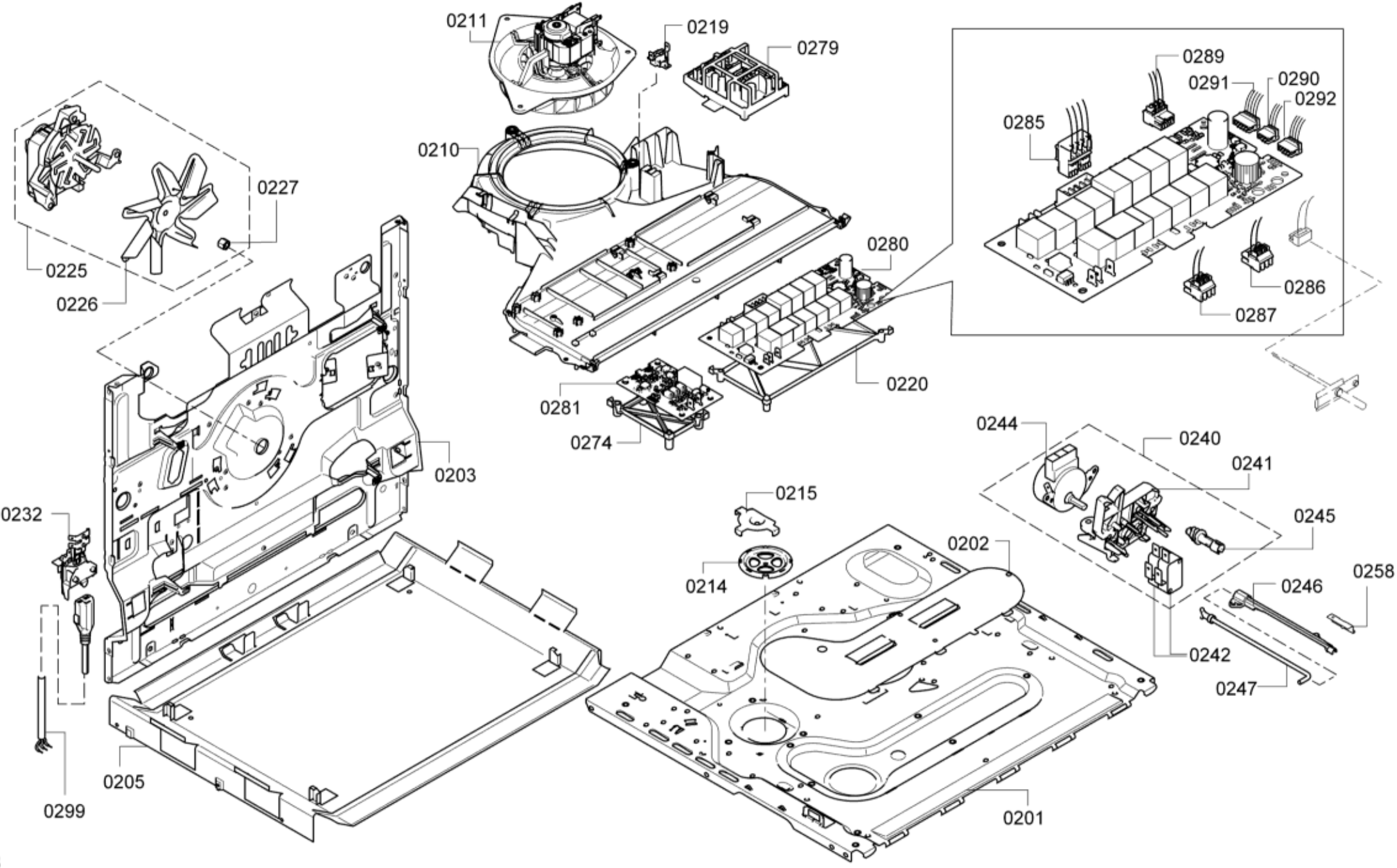
0211
0219
0279
0289
0291
0290
0292
0285
0210
0227
0280
0225
0226
0286
0287
0220
0281
0274
0244
0240
0241
0203
0215
0245
0232
0202
0214
0246
0258
0242
0247
0205
0299
0201

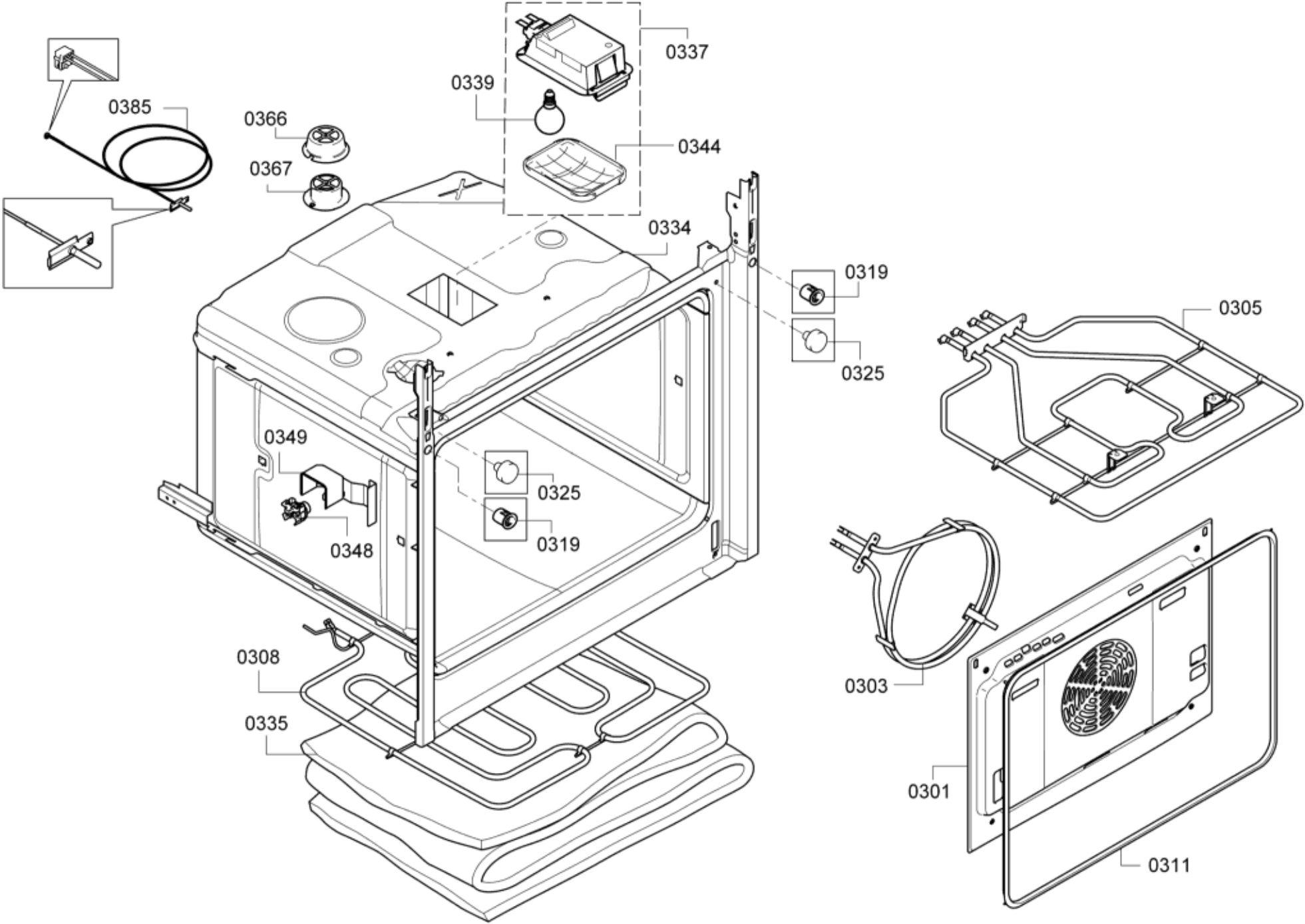
0337
0339
0344
0385
0366
0367
0334
0319
0325
0305
0349
0325
0348
0319
0303
0308
0335
0301
0311

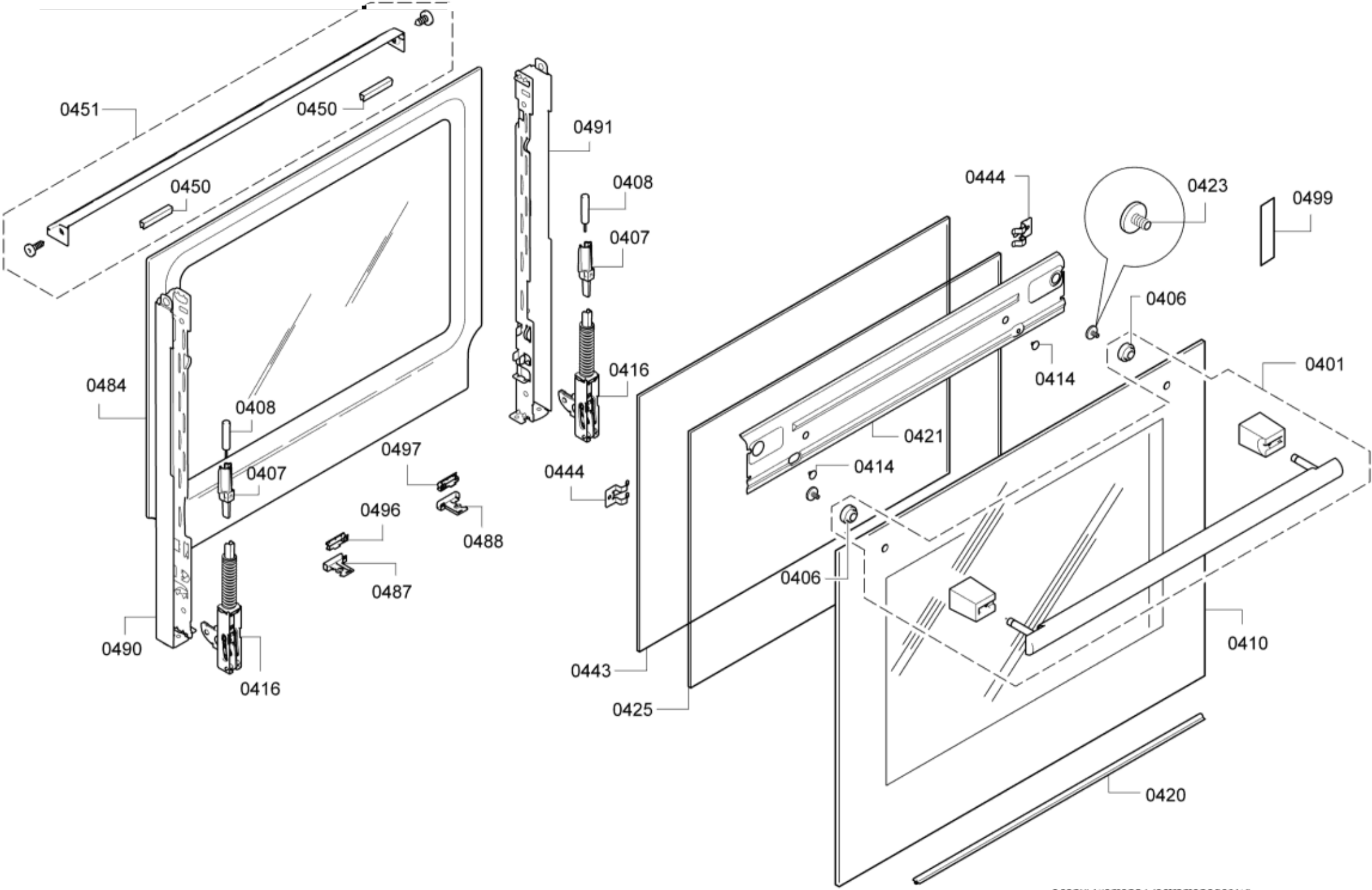
0451
0450
0450
0491
0408
0407
0444
0423
0499
0406
0414
0401
0484
0408
0416
0421
0414
0497
0407
0444
0496
0488
0487
0406
0410
0490
0416
0443
0425
0420

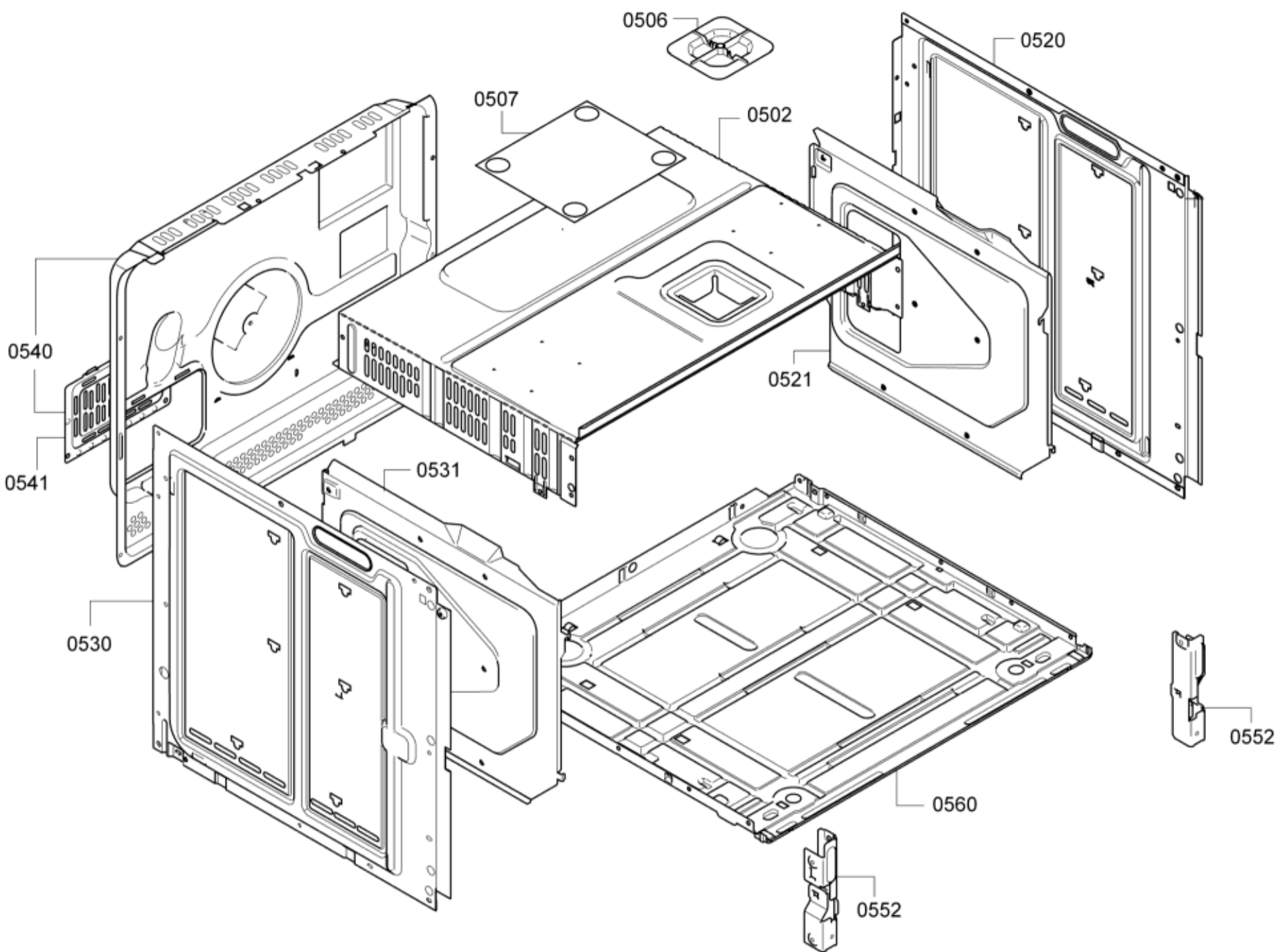
0506
0520
0507
0502
0540
0521
0541
0531
0530
0552
0560
0552

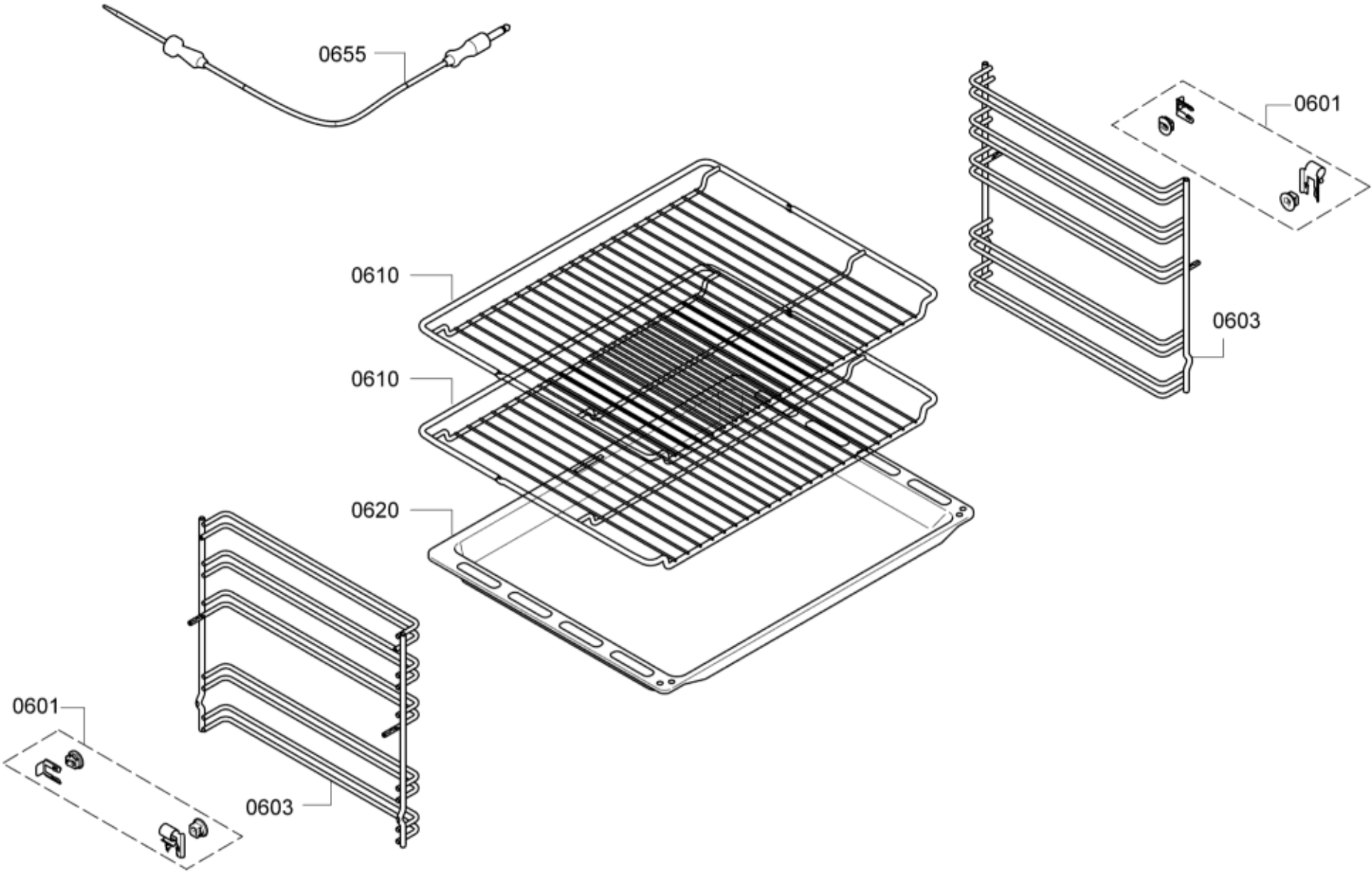
0655
0601
0610
0610
0603
0620
0601
0603