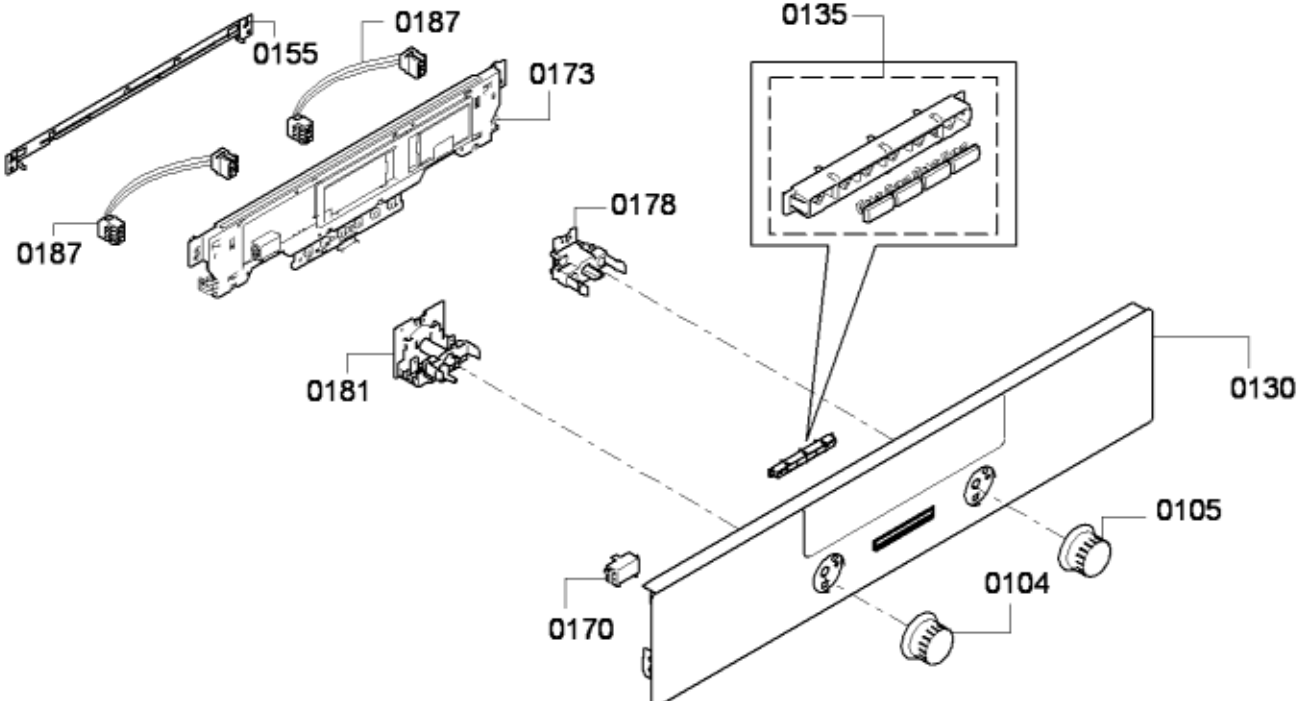
0155
0187
0173
0187
0135
0178
0181
0130
0105
0104
0170

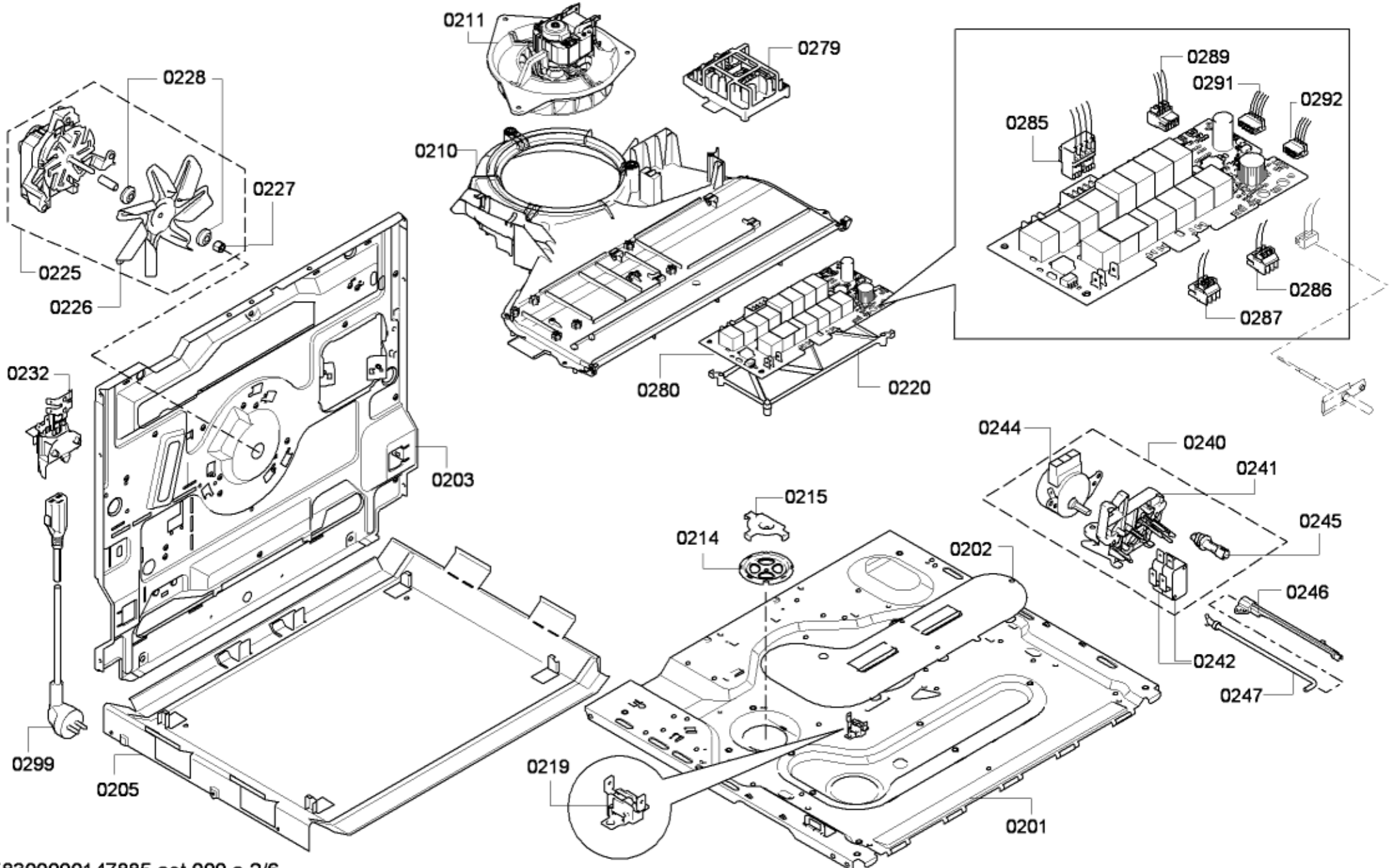
0211
0279
0289
0291
0292
0228
0285
0210
0227
0225
0226
0286
0287
0232
0280
0220
0244
0240
0241
0203
0215
0245
0214
0202
0246
0242
0247
0299
0205
0219
0201

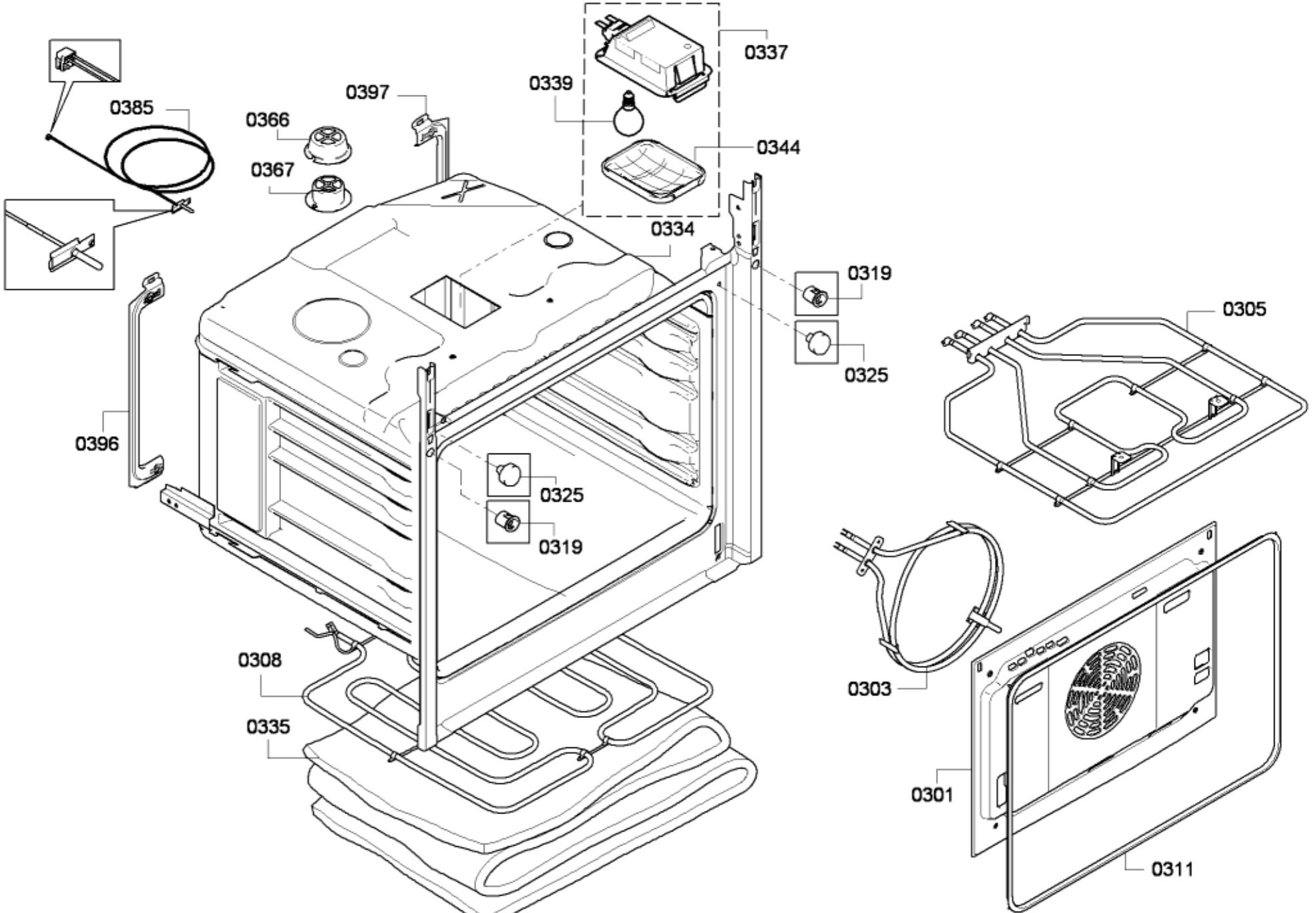
0337
0339
0397
0385
0366
0344
0367
0334
0319
0305
0325
0396
0325
0319
0303
0308
0335
0301
0311

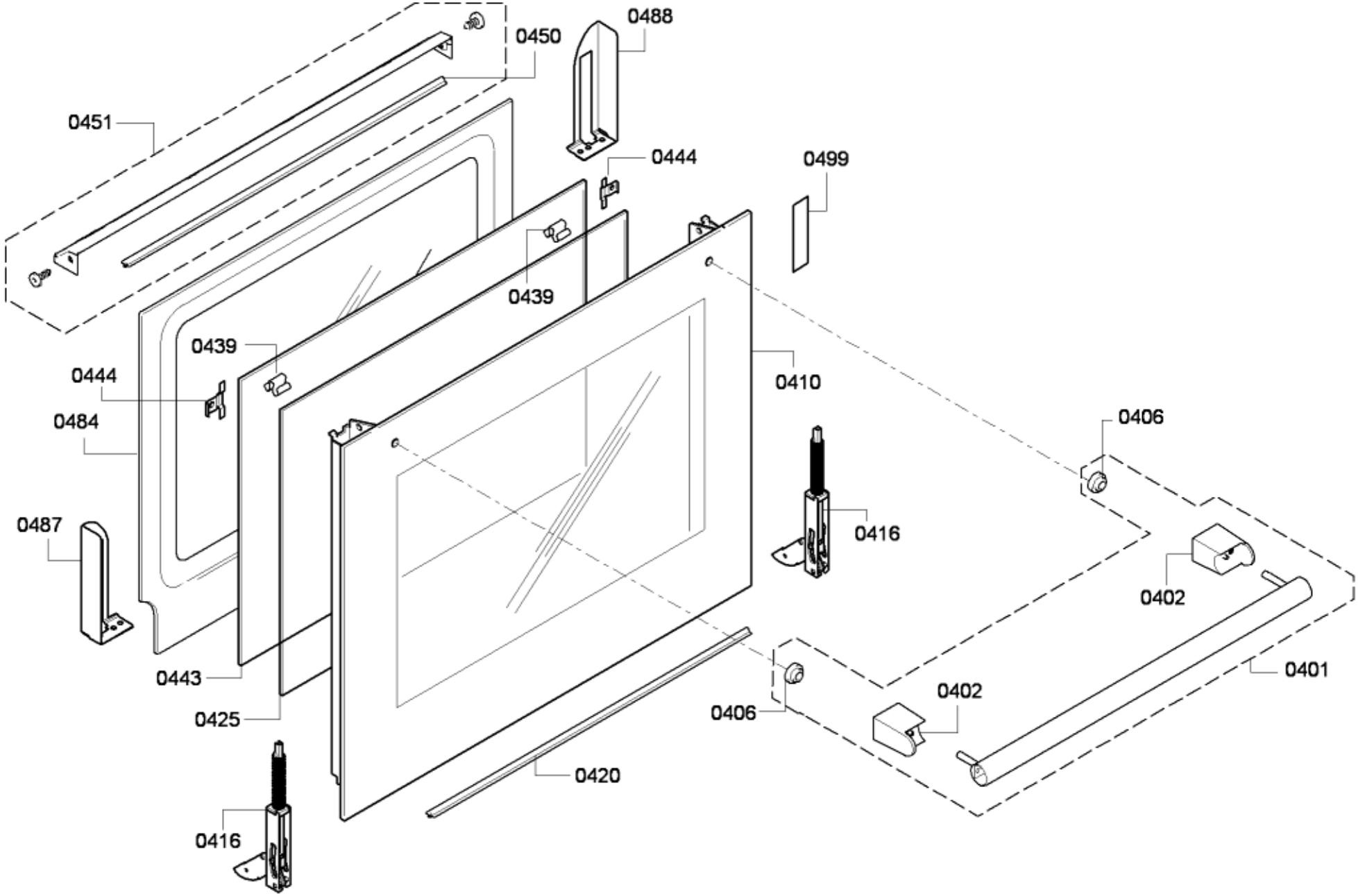
0488
0450
0451
0444
0499
0439
0439
0444
0410
0484
0406
0487
0416
0402
0443
0401
0402
0425
0406
0420
0416

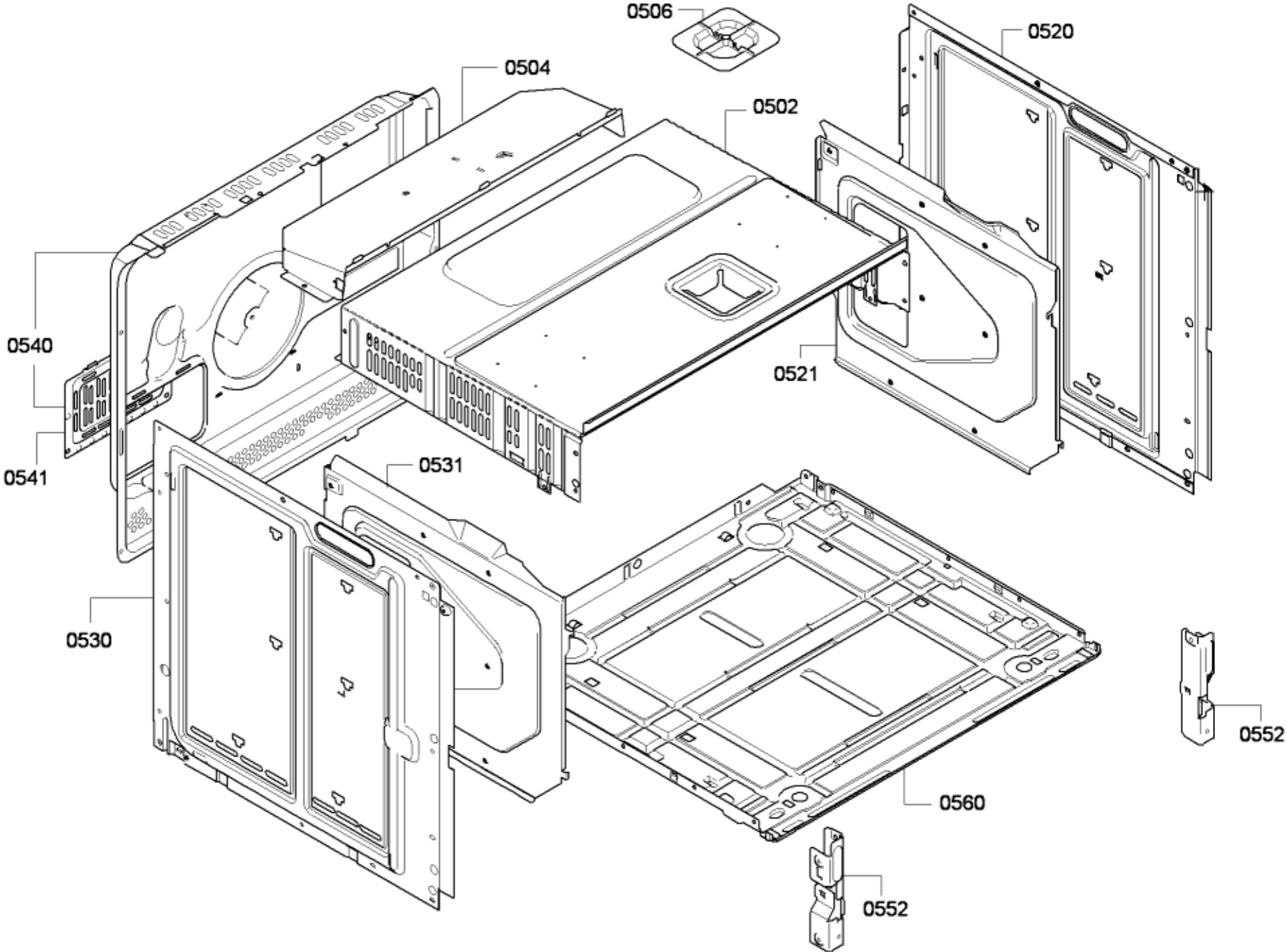
0506
0520
0504
0502
0540
0521
0541
0531
0530
0552
0560
0552

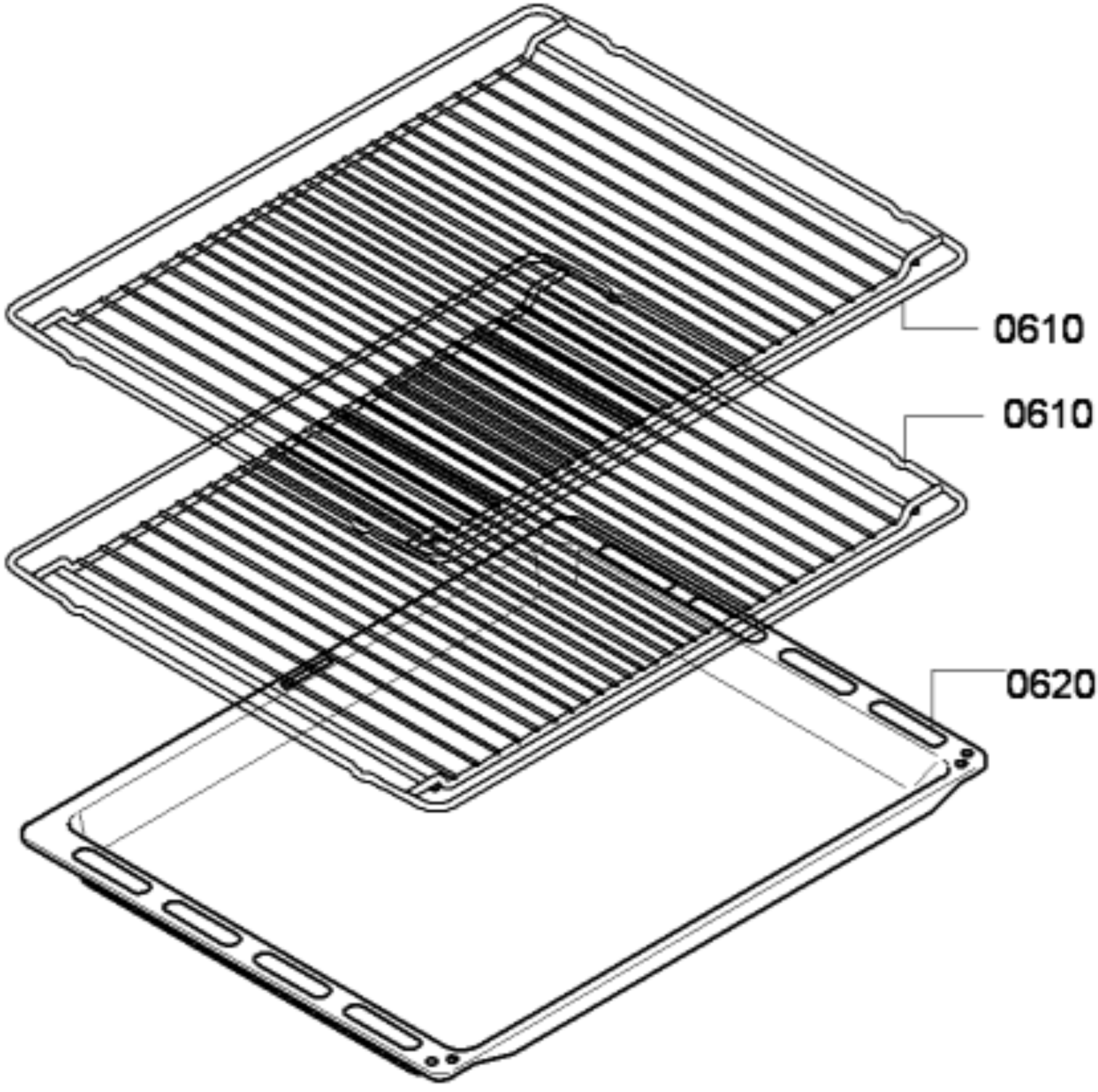
0610
0610
0620