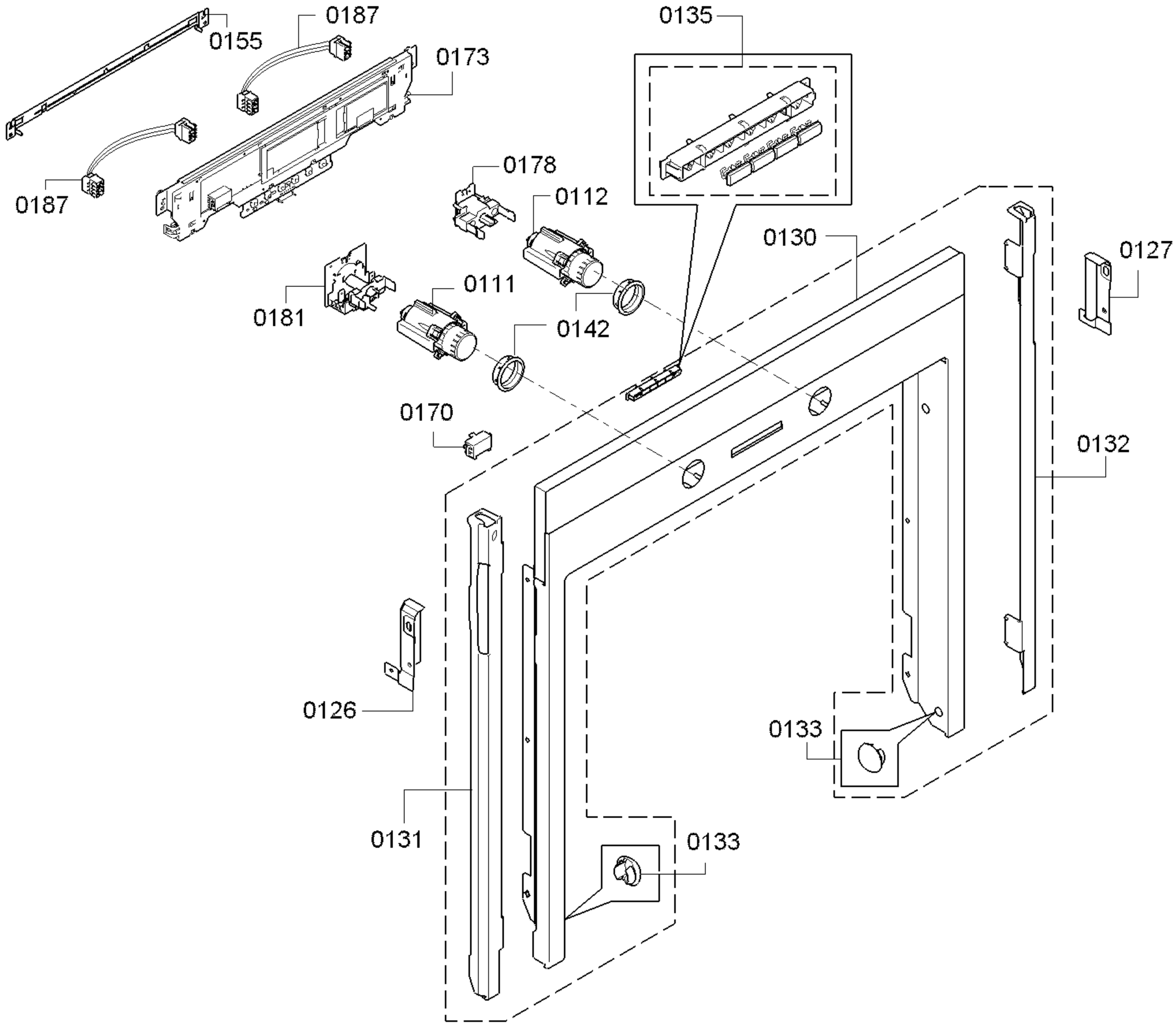
0155
0187
0173
0187
0135
0178
0112
0130
0127
0181
0111
0142
0170
0132
0126
0133
0131
0133

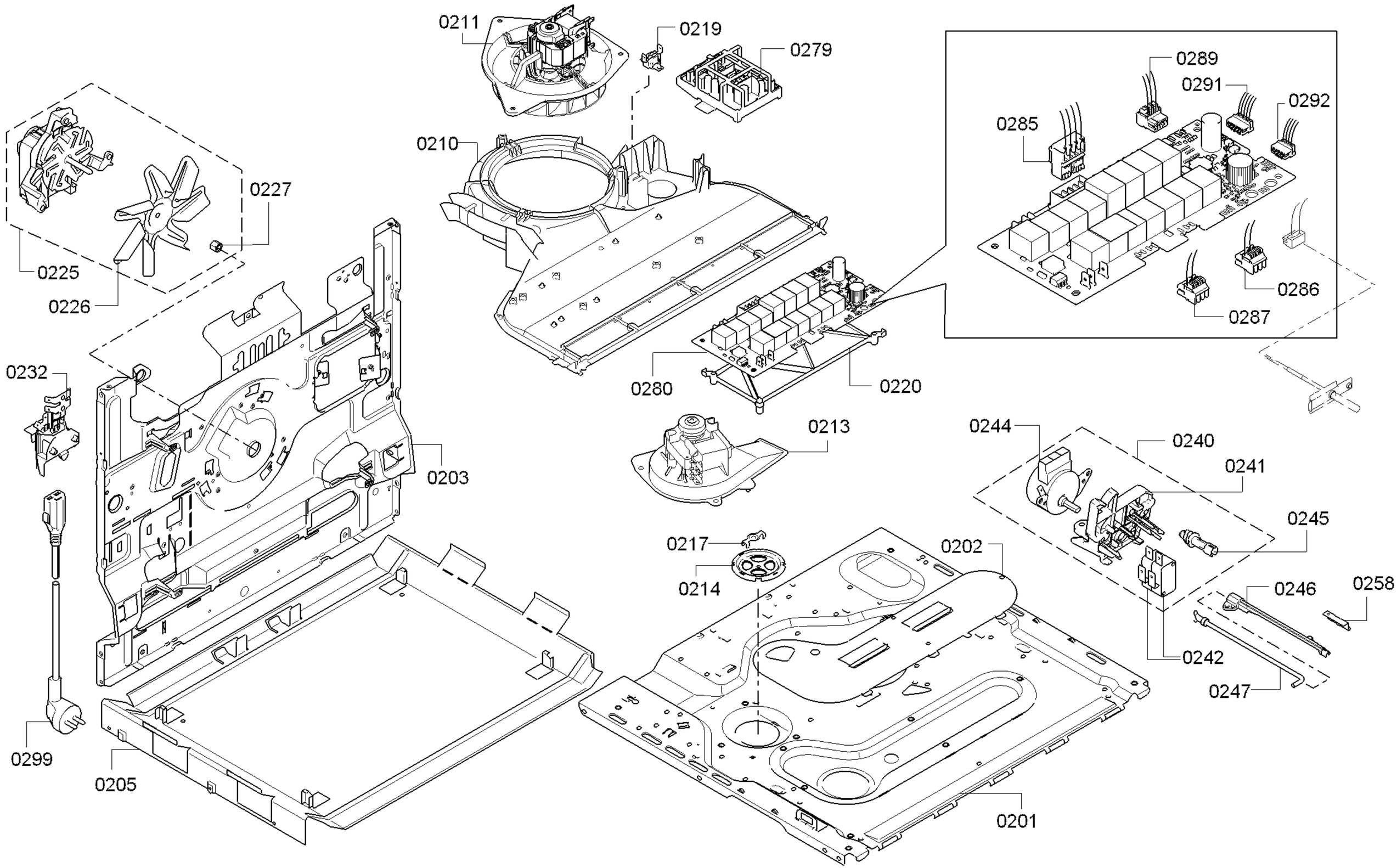
0211
0219
0279
0289
0291
0292
0285
0210
0227
0225
0226
0286
0287
0280
0220
0232
0203
0213
0244
0240
0241
0245
0217
0202
0214
0246
0258
0242
0247
0299
0205
0201

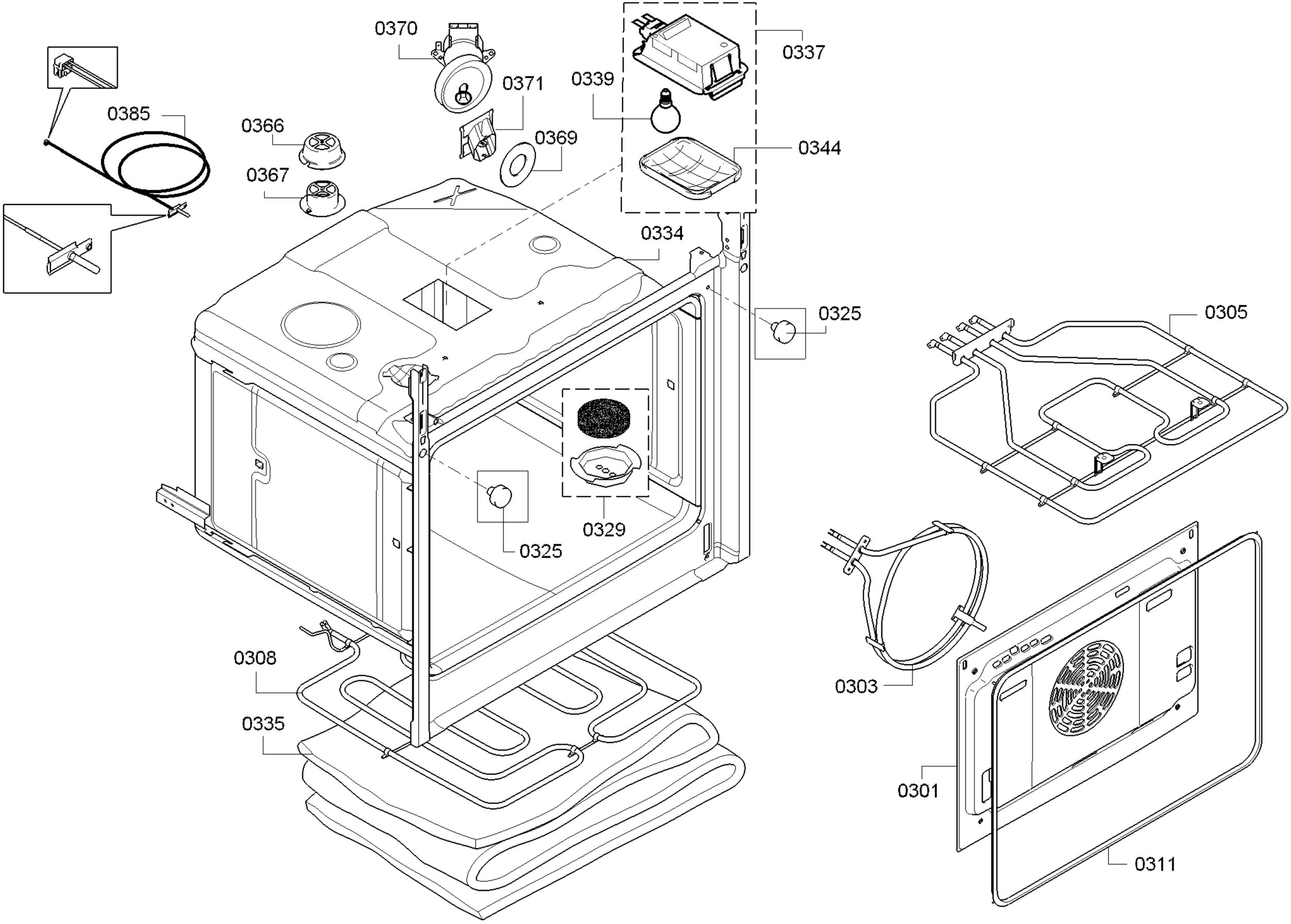
0370
0371
0337
0339
0385
0366
0369
0344
0367
0334
0325
0305
0329
0325
0308
0303
0335
0301
0311

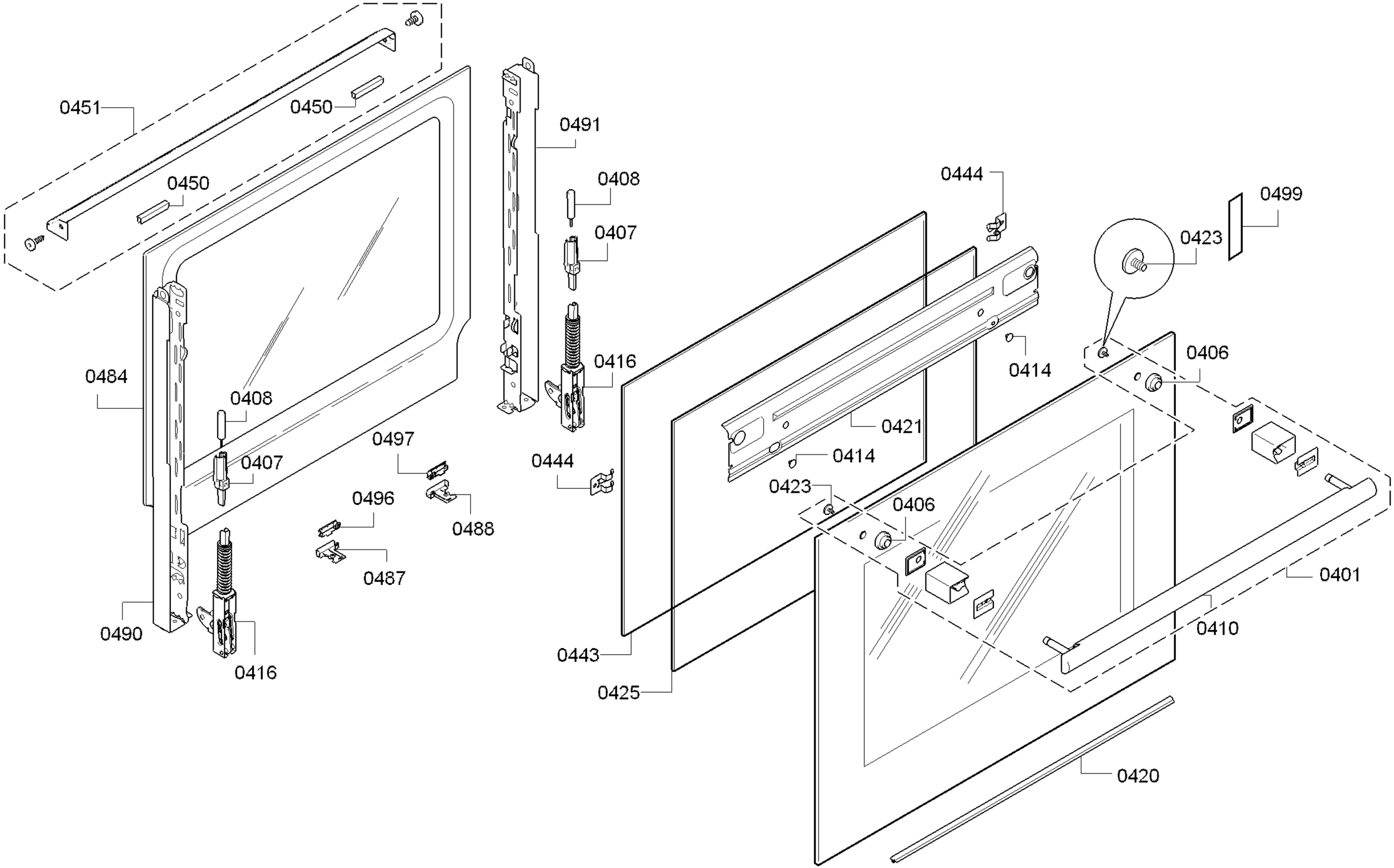
0451
0450
0450
0491
0408
0407
0416
0444
0499
0423
0414
0406
0484
0408
0497
0407
0421
0414
0444
0423
0406
0496
0488
0487
0401
0490
0410
0416
0443
0425
0420

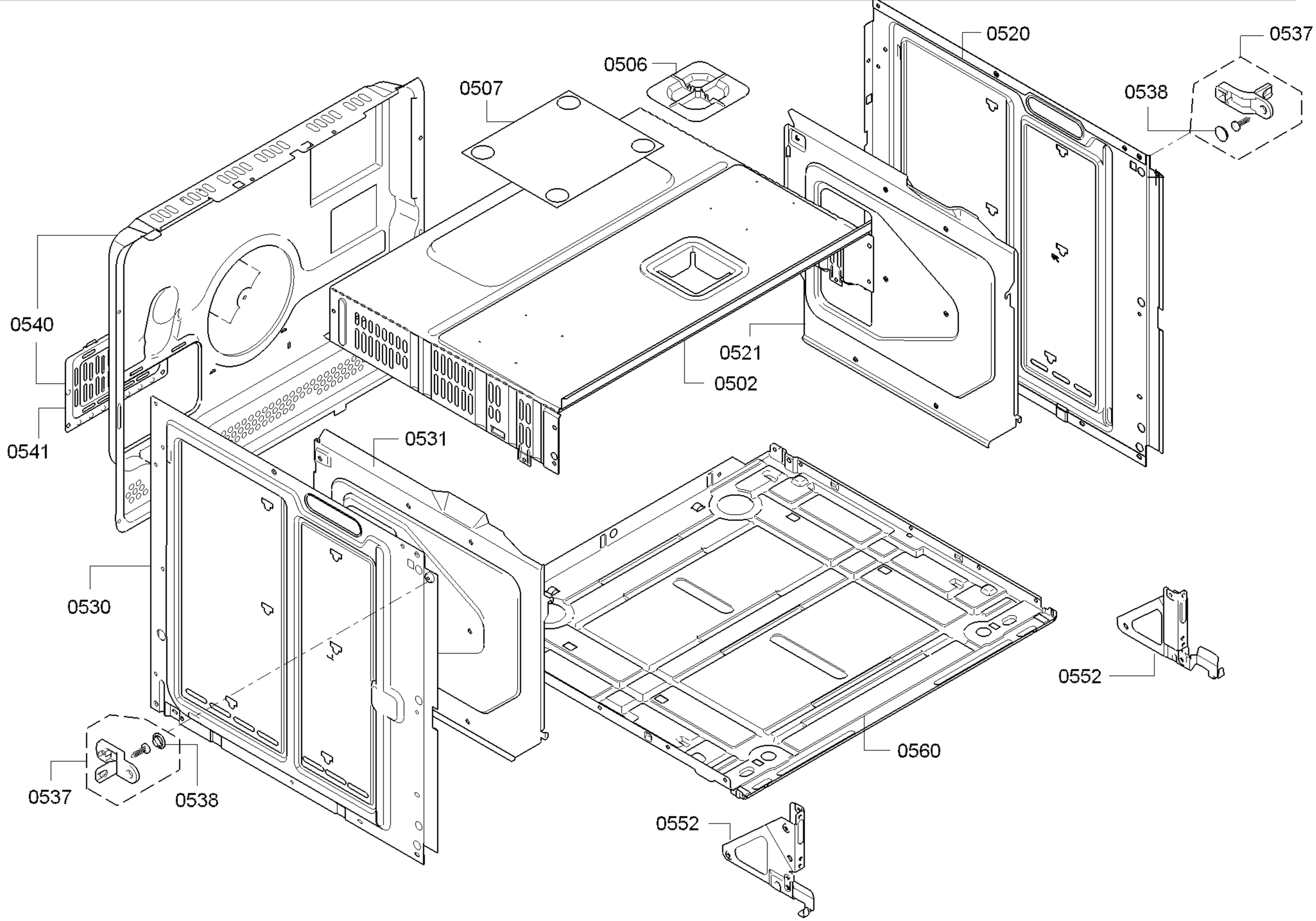
0520
0537
0506
0538
0507
0540
0521
0502
0541
0531
0530
0552
0560
0537
0538
0552

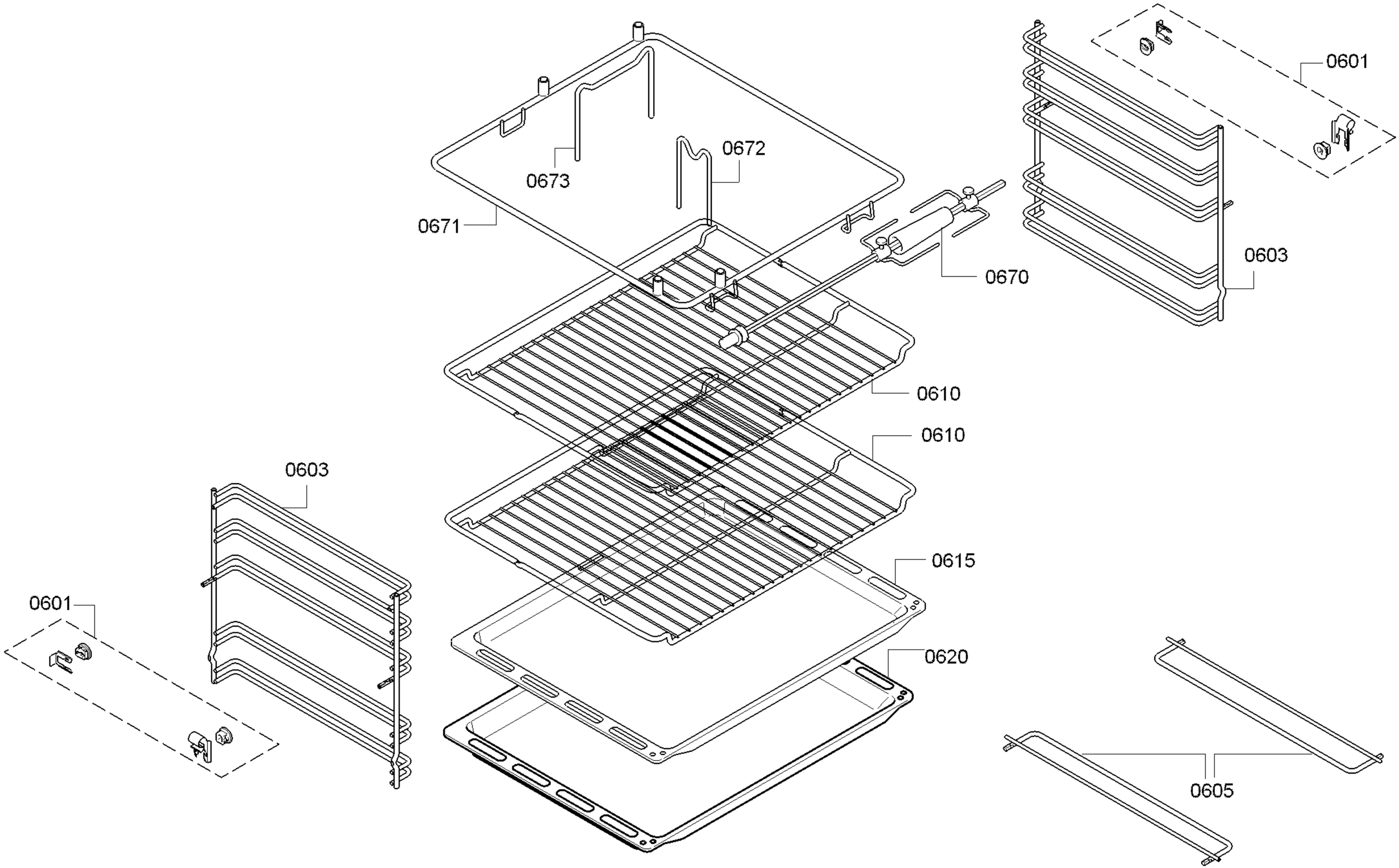
0601
0672
0673
0671
0670
0603
0610
0610
0603
0615
0601
0620
0605