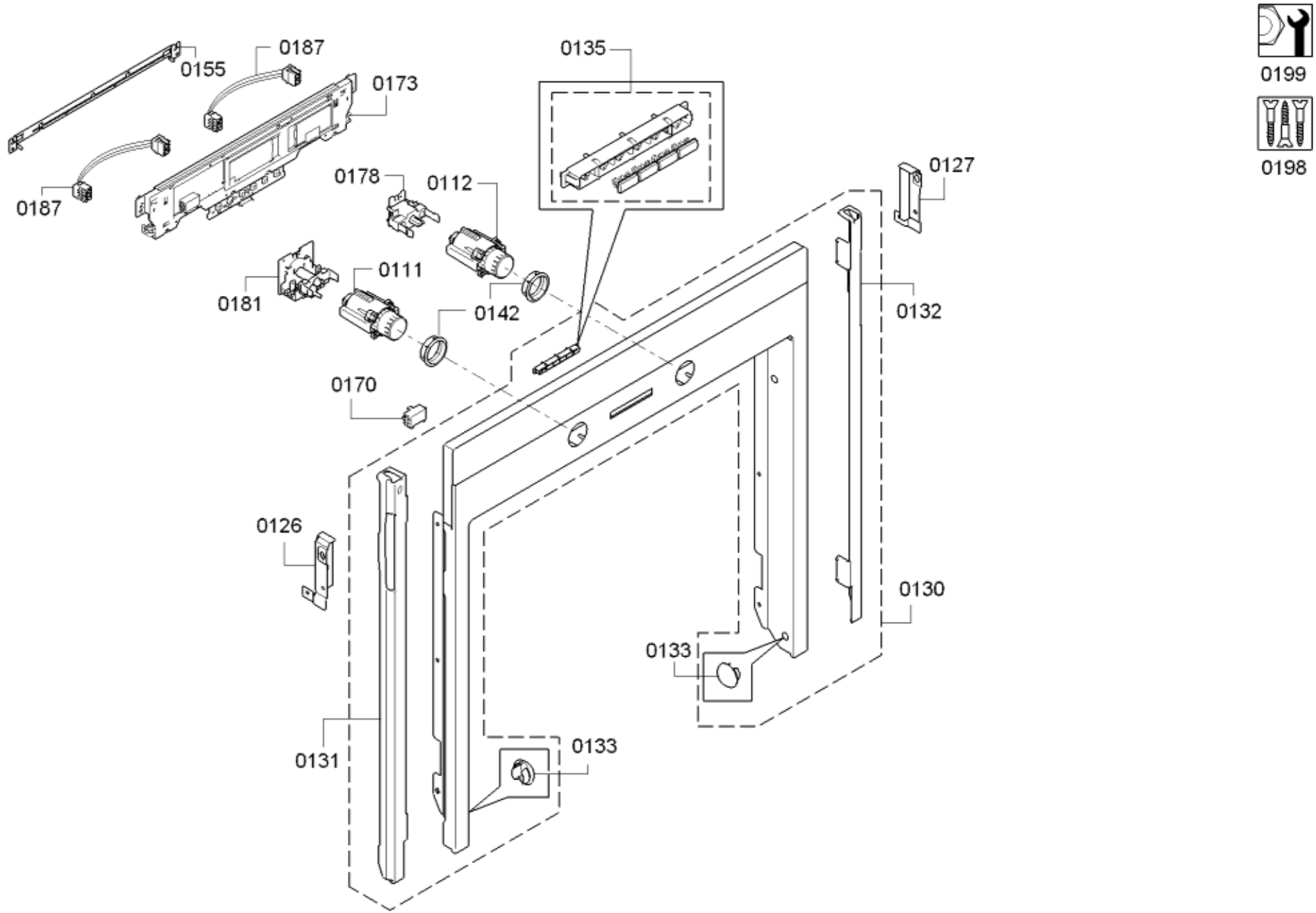
0155
0187
0173
0187
0135
0178
0112
0181
0111
0142
0170
0127
0132
0126
0130
0133
0131
0133
0199
0198

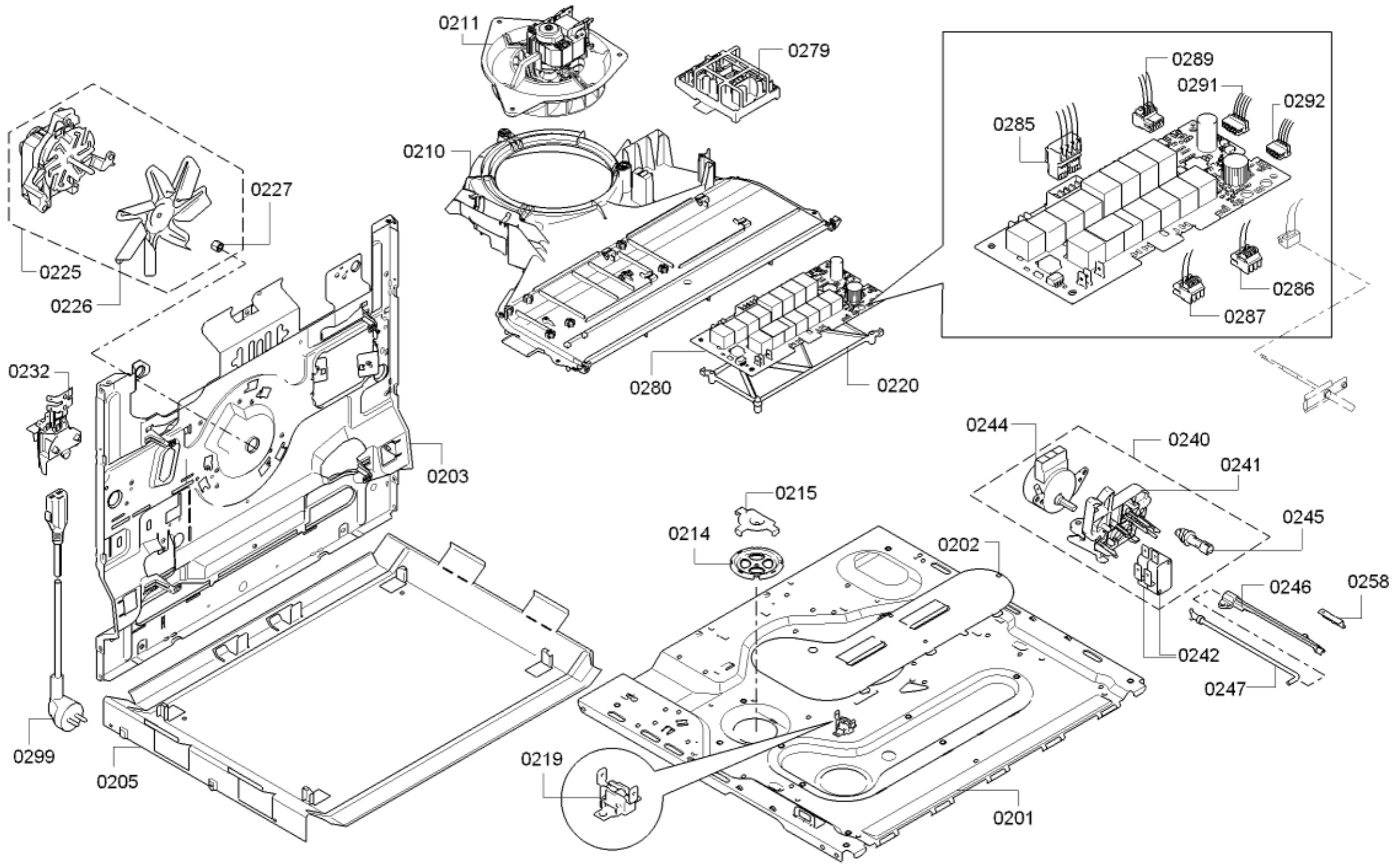
0211
0279
0289
0291
0292
0285
0210
0227
0225
0226
0286
0287
0280
0220
0232
0244
0240
0241
0203
0215
0245
0214
0202
0246
0258
0242
0247
0299
0205
0219
0201

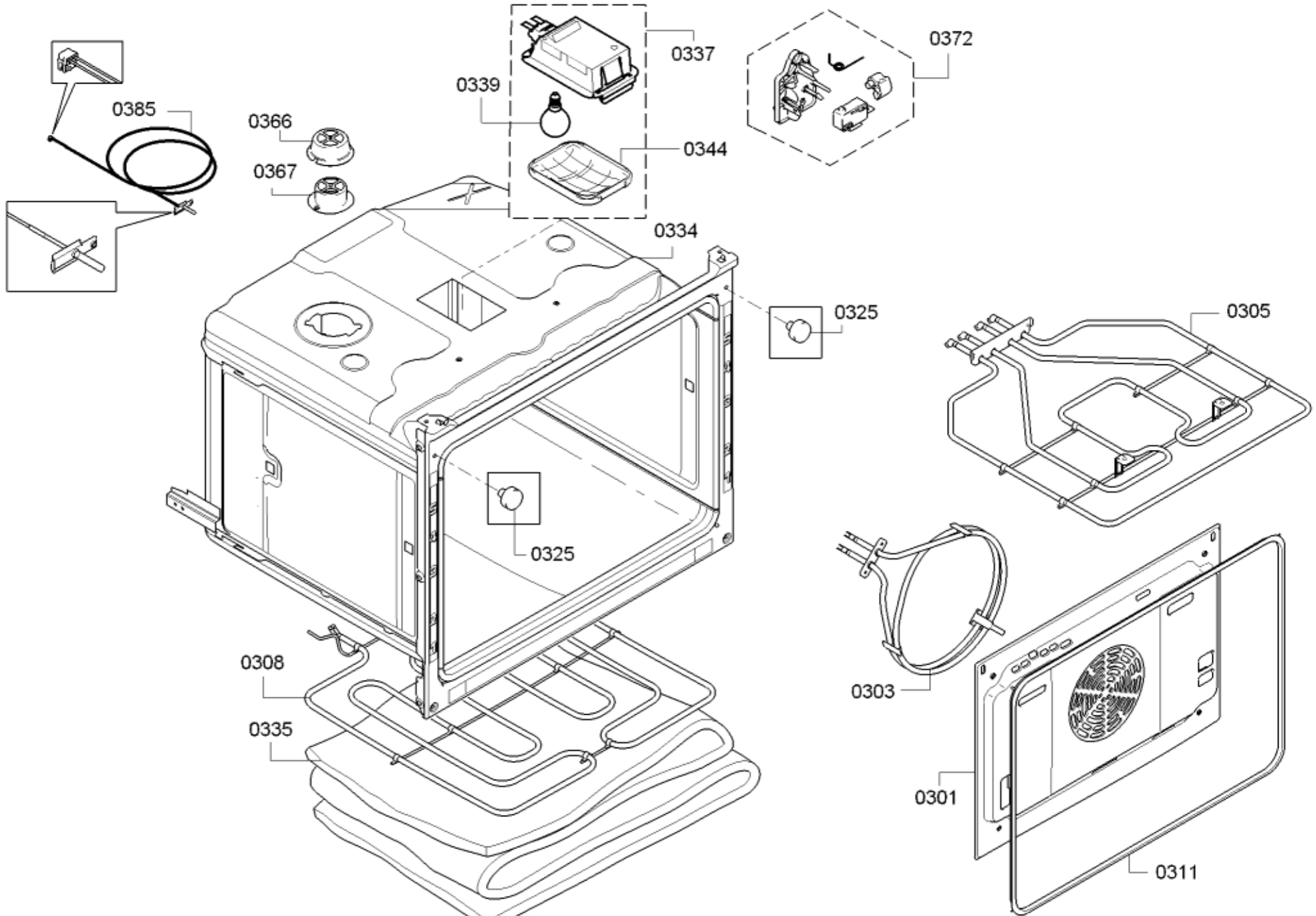
0385
0366
0367
0339
0337
0344
0372
0334
0325
0325
0305
0303
0308
0335
0301
0311

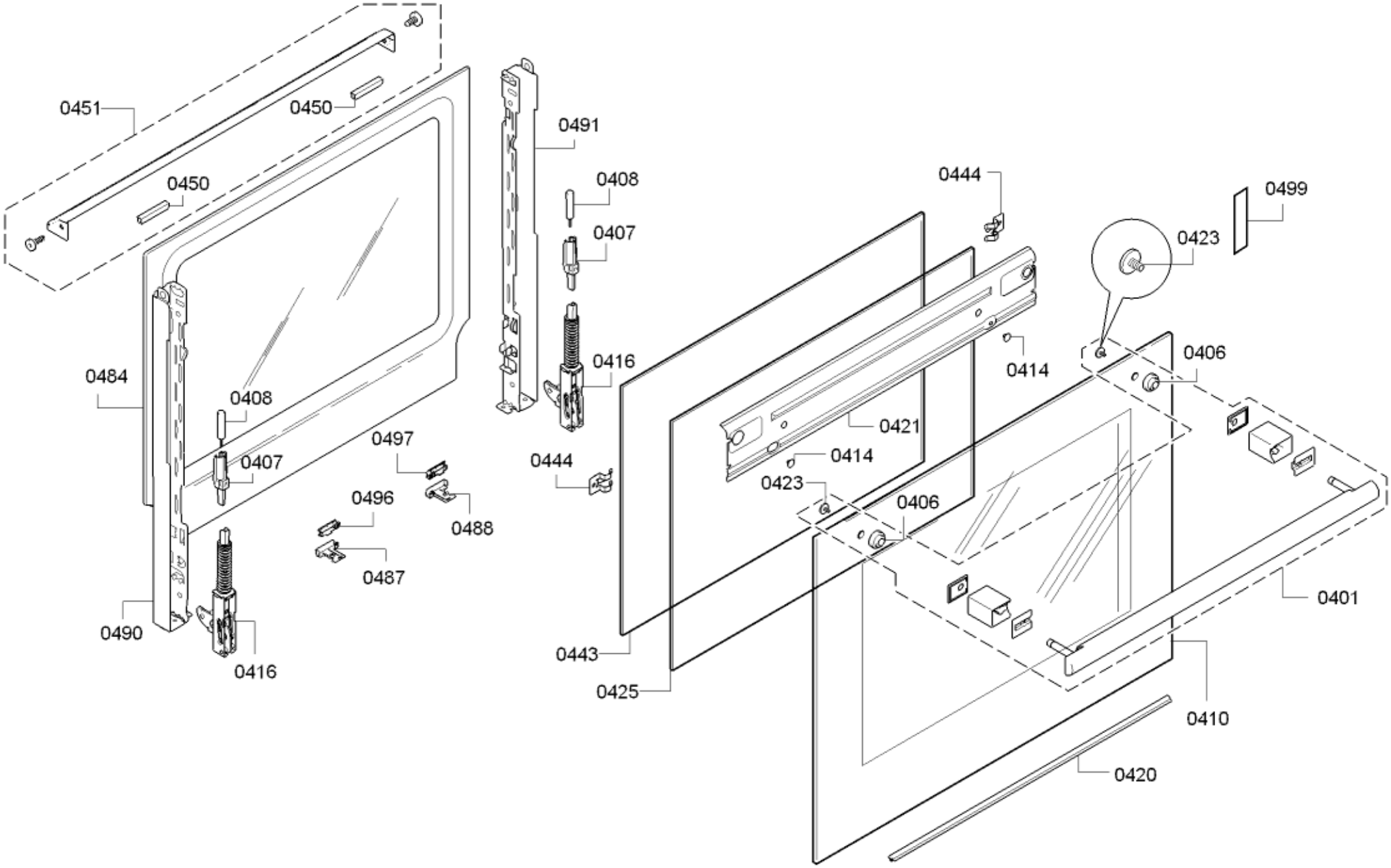
0451
0450
0450
0491
0408
0407
0444
0499
0423
0484
0408
0416
0414
0406
0421
0497
0407
0414
0444
0423
0496
0406
0488
0487
0401
0490
0416
0443
0425
0410
0420

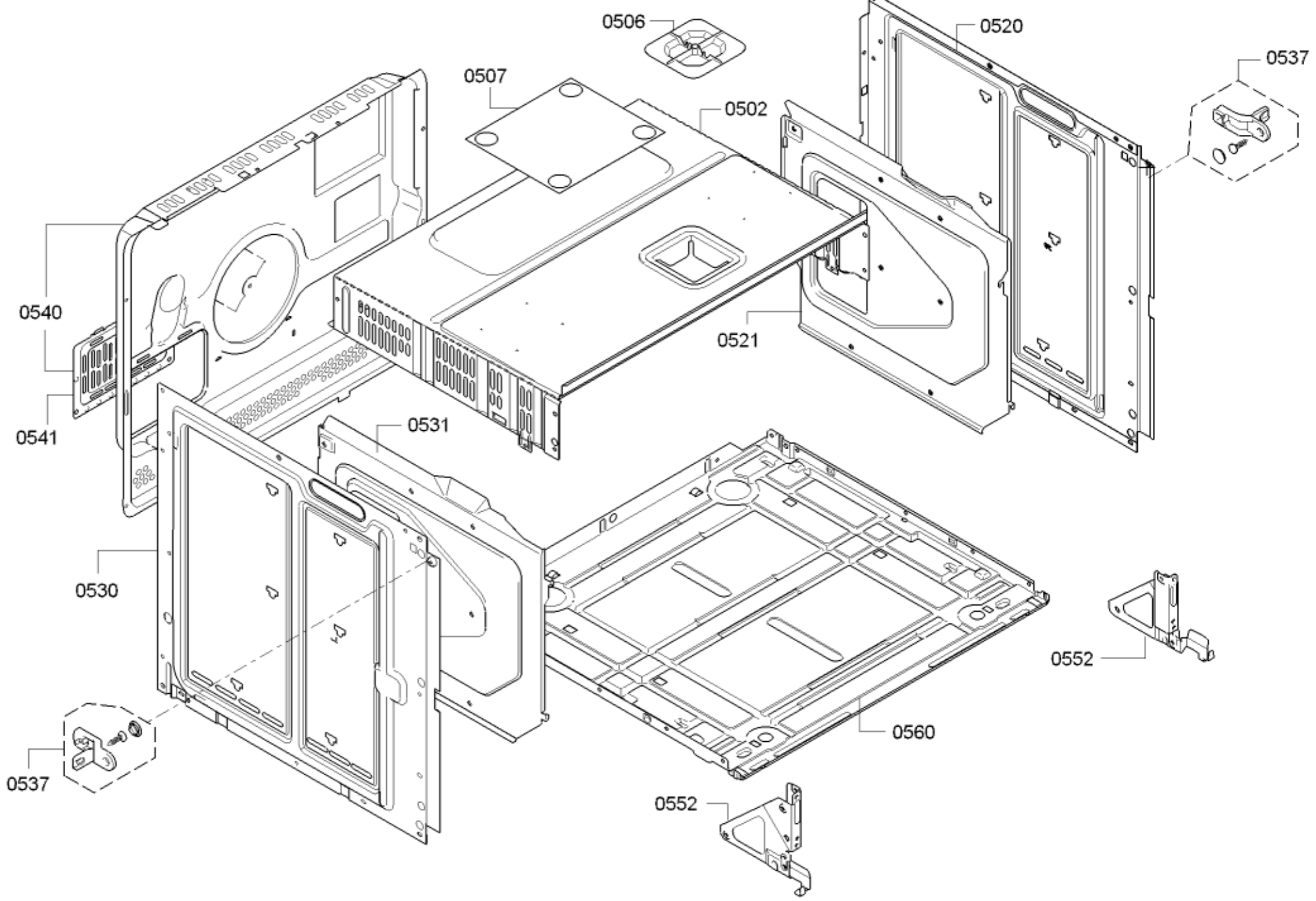
0506
0520
0537
0507
0502
0540
0521
0541
0531
0530
0552
0560
0537
0552

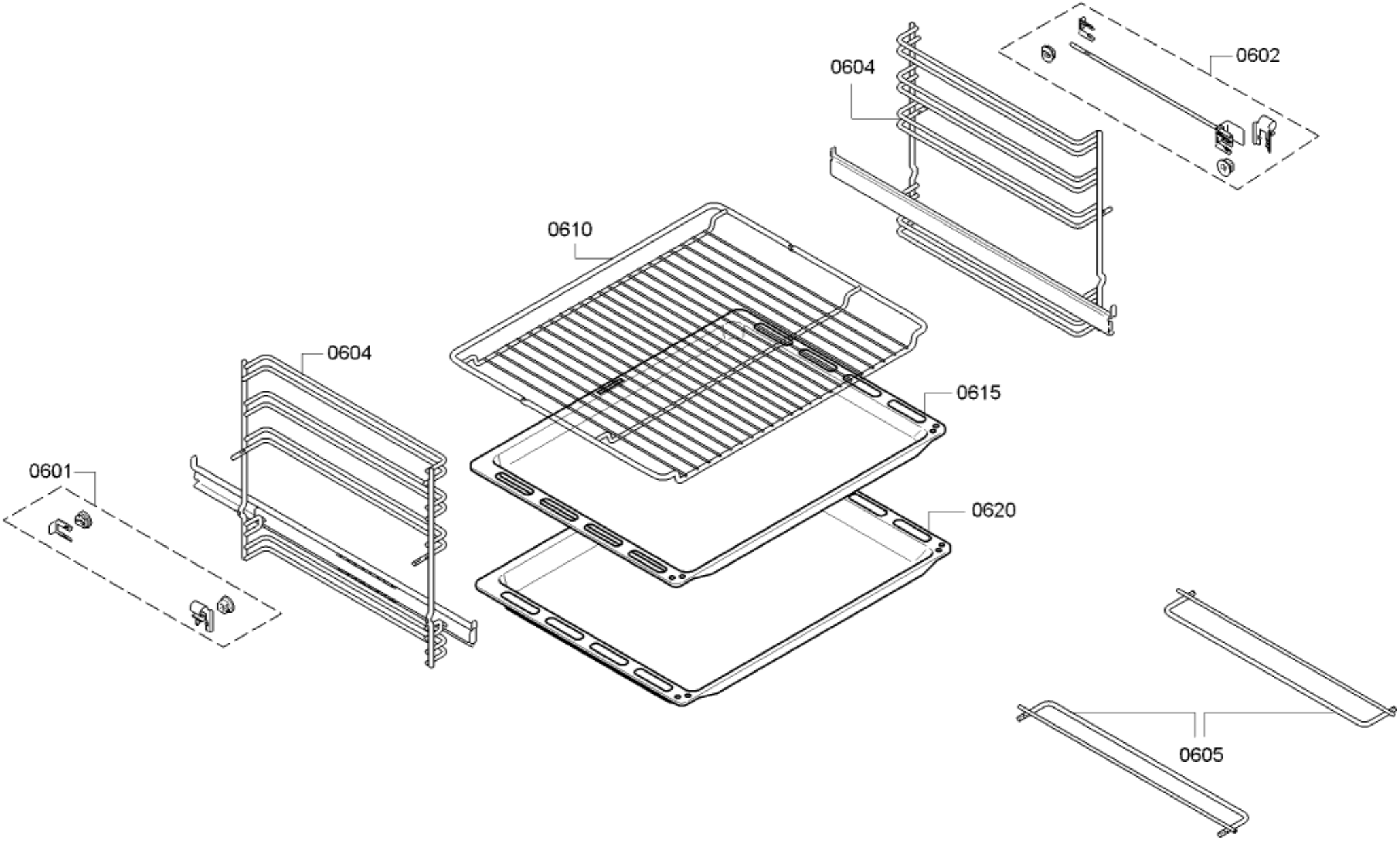
0604
0602
0610
0604
0615
0601
0620
0605