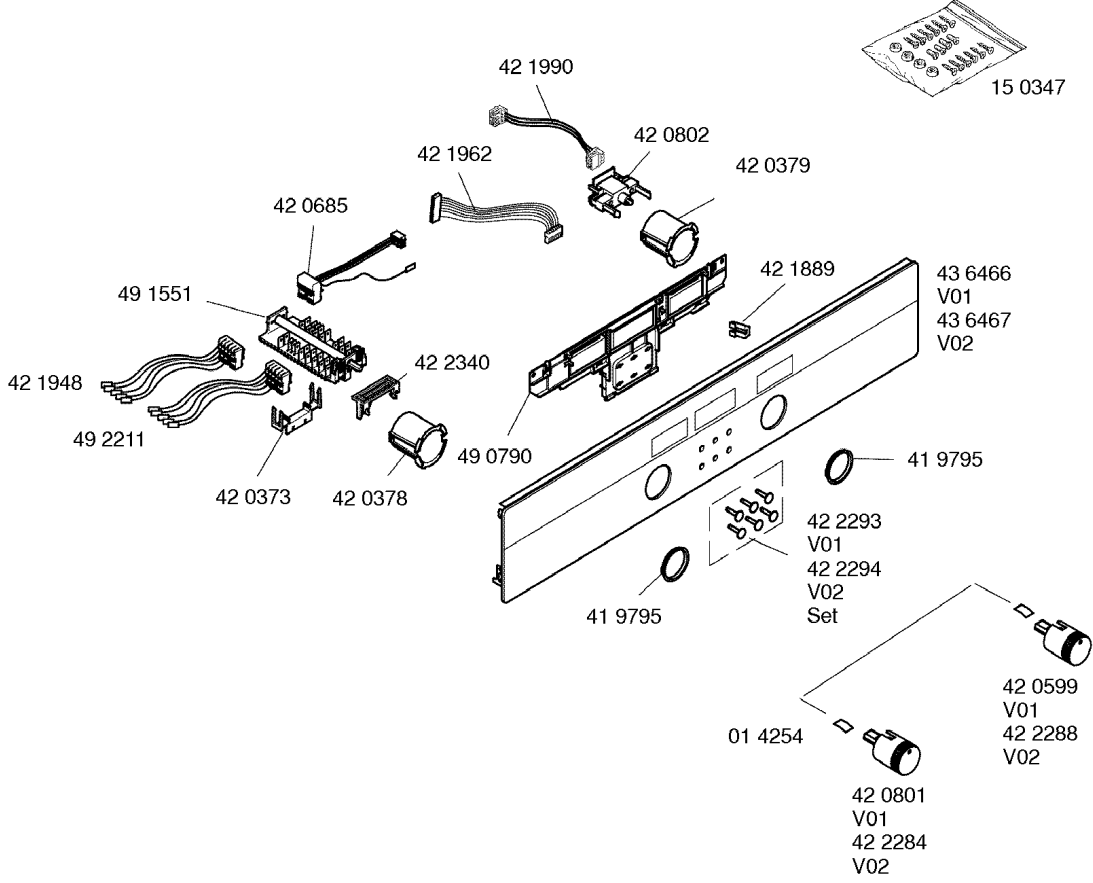
15 0347
42 1990
42 0802
42 1962
42 0379
42 0685
42 1889
43 6466
V01
43 6467
V02
49 1551
42 1948
42 2340
49 2211
49 0790
41 9795
42 0373
42 0378
42 2293
V01
42 2294
V02
Set
41 9795
42 0599
V01
42 2288
V02
01 4254
42 0801
V01
42 2284
V02

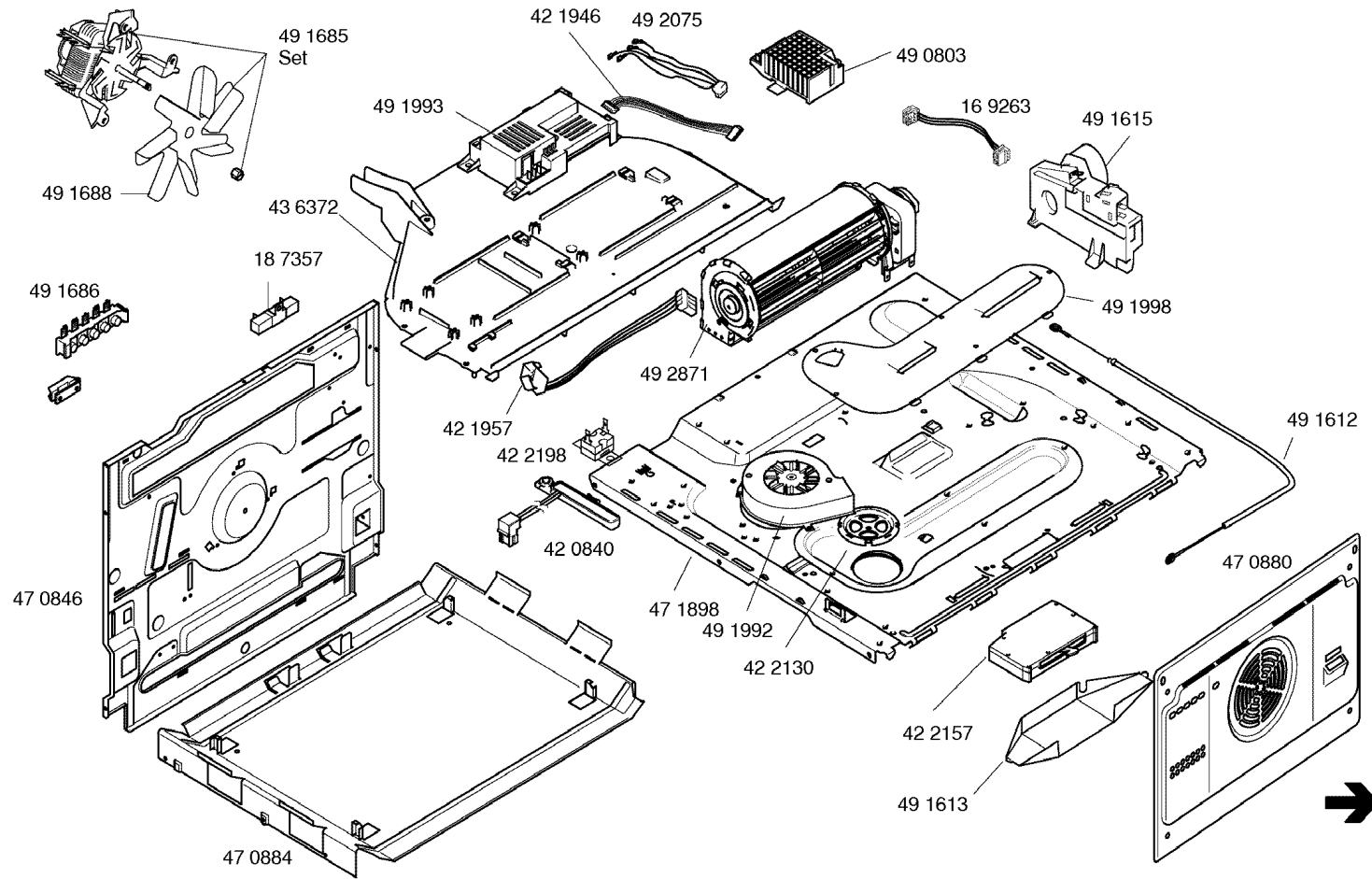
49 1685
Set
49 1688
42 1946
49 2075
49 0803
49 1993
16 9263
49 1615
43 6372
18 7357
49 1686
49 1998
49 2871
42 1957
42 2198
49 1612
42 0840
47 0880
47 0846
47 1898
49 1992
42 2130
42 2157
49 1613
47 0884

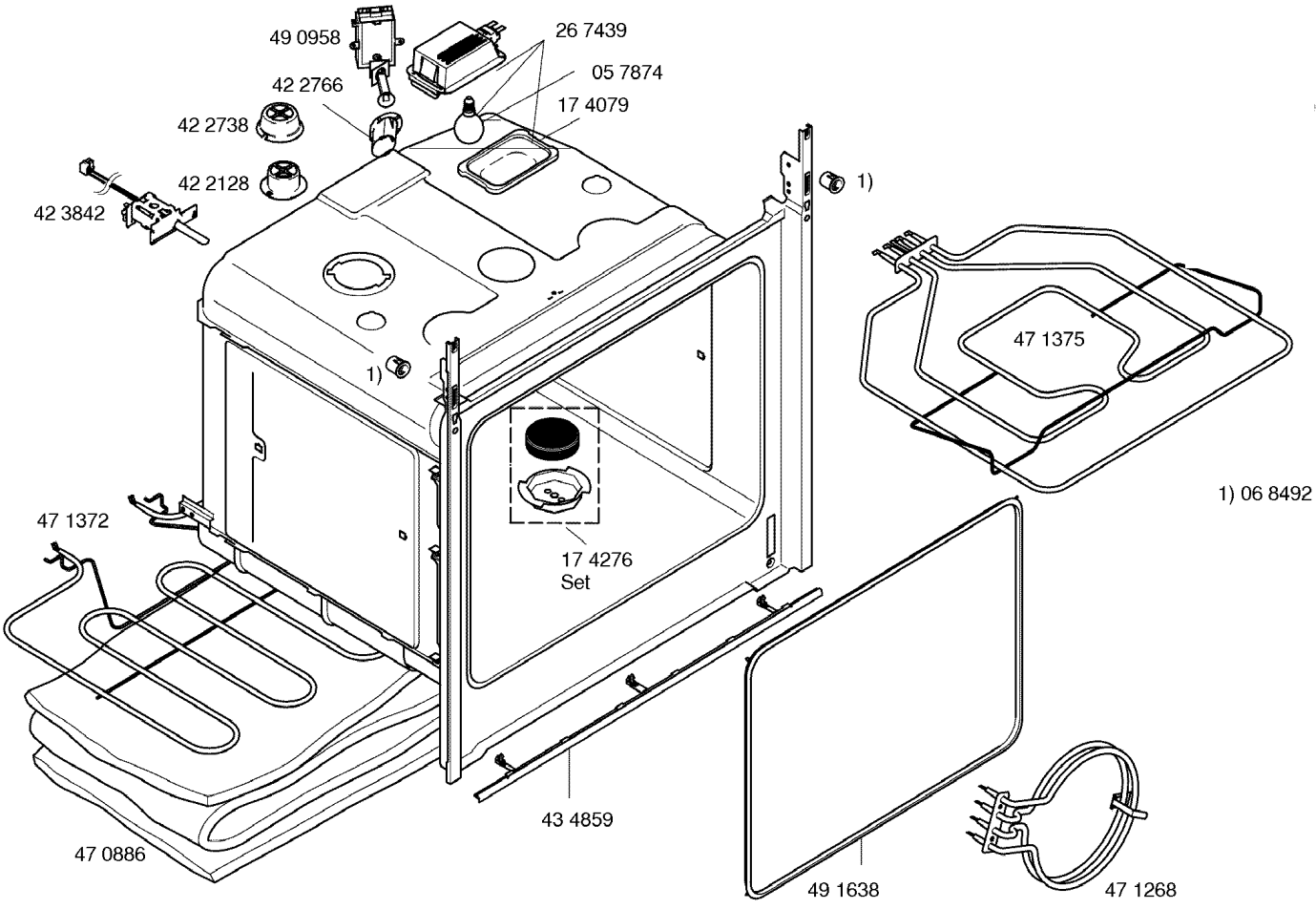
49 0958
26 7439
05 7874
42 2766
17 4079
42 2738
42 2128
42 3842
1)
1)
47 1375
1) 06 8492
47 1372
17 4276
Set
43 4859
47 0886
49 1638
47 1268

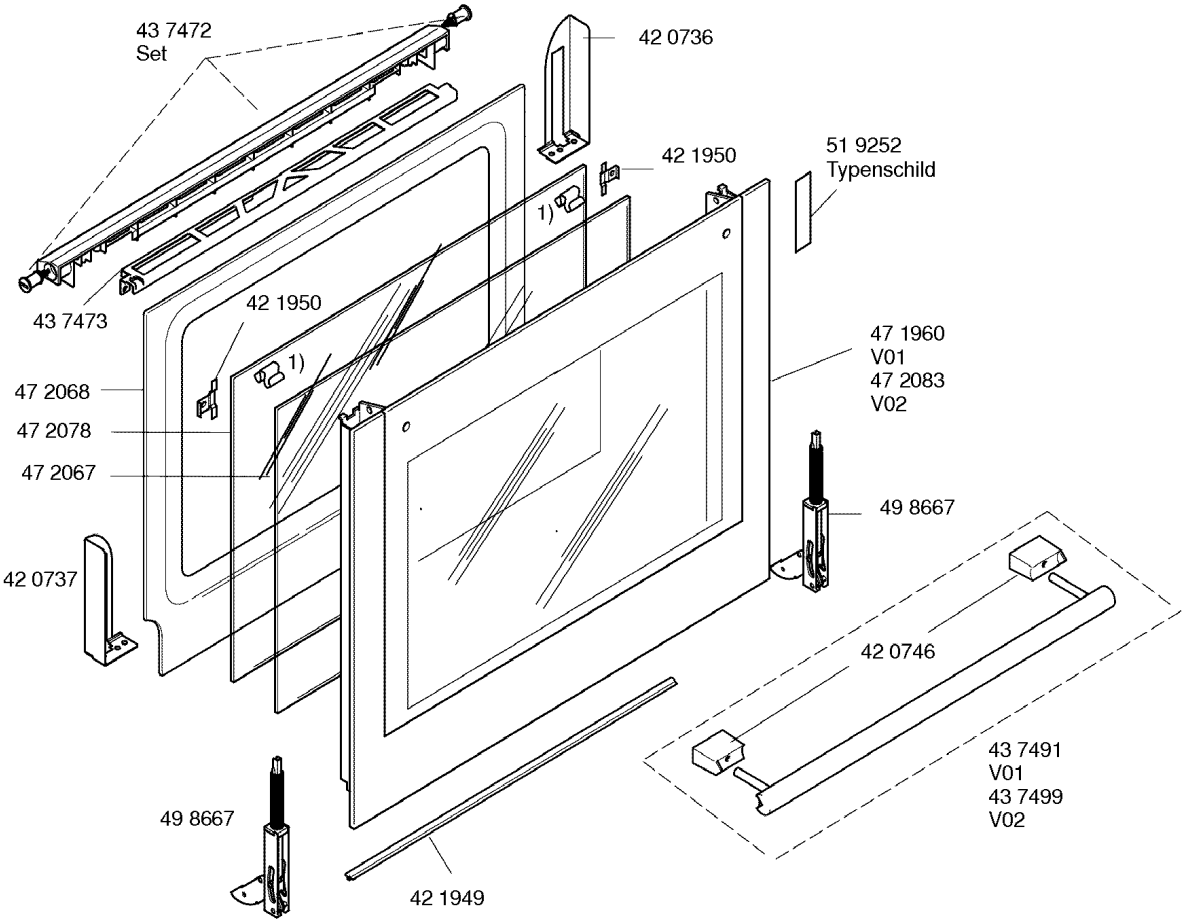
43 7472
Set
42 0736
42 1950
51 9252
Typenschild
1)
43 7473
42 1950
1)
47 1960
V01
47 2083
V02
47 2068
47 2078
47 2067
49 8667
42 0737
42 0746
43 7491
V01
43 7499
V02
49 8667
42 1949

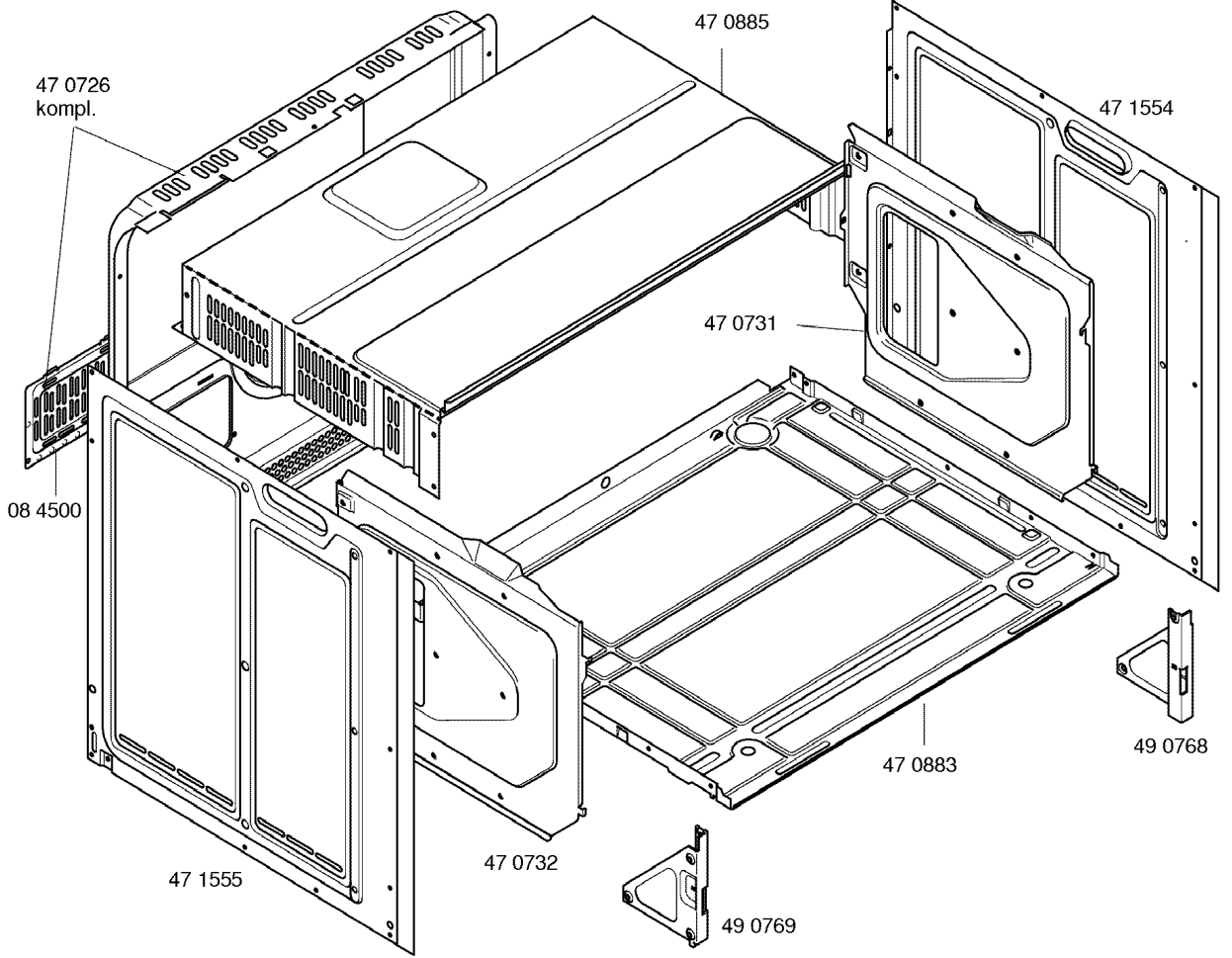
47 0885
47 0726
kompl.
47 1554
47 0731
08 4500
49 0768
47 0883
47 0732
47 1555
49 0769

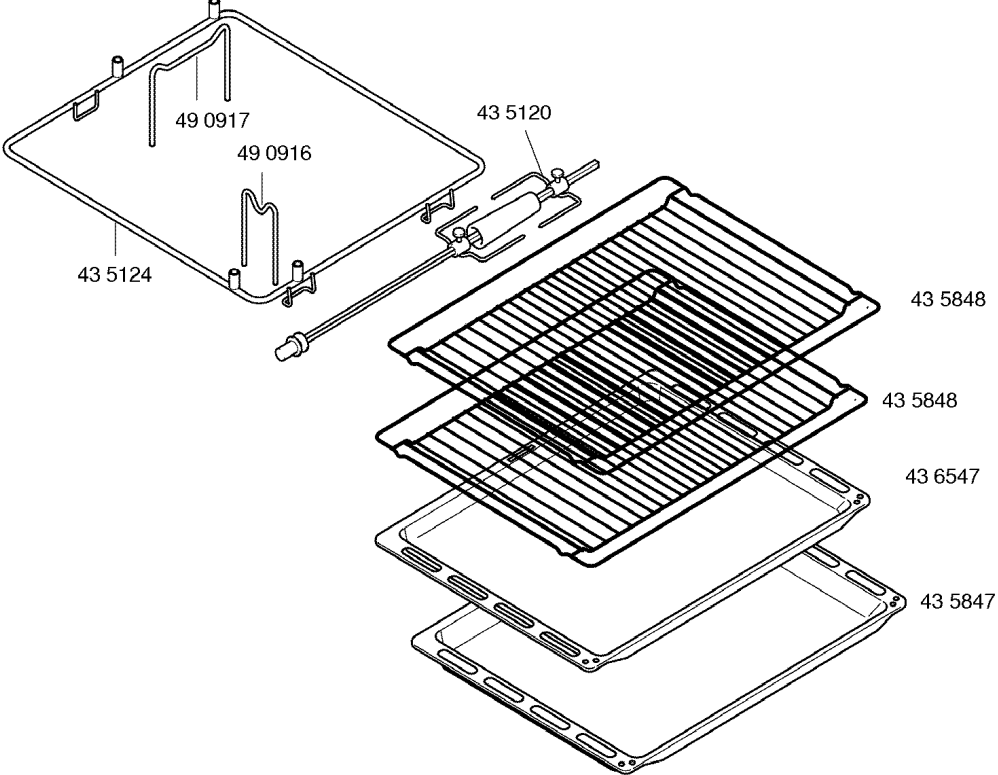
49 0917
49 0916
43 5124
43 5120
43 5848
43 5848
43 6547
43 5847