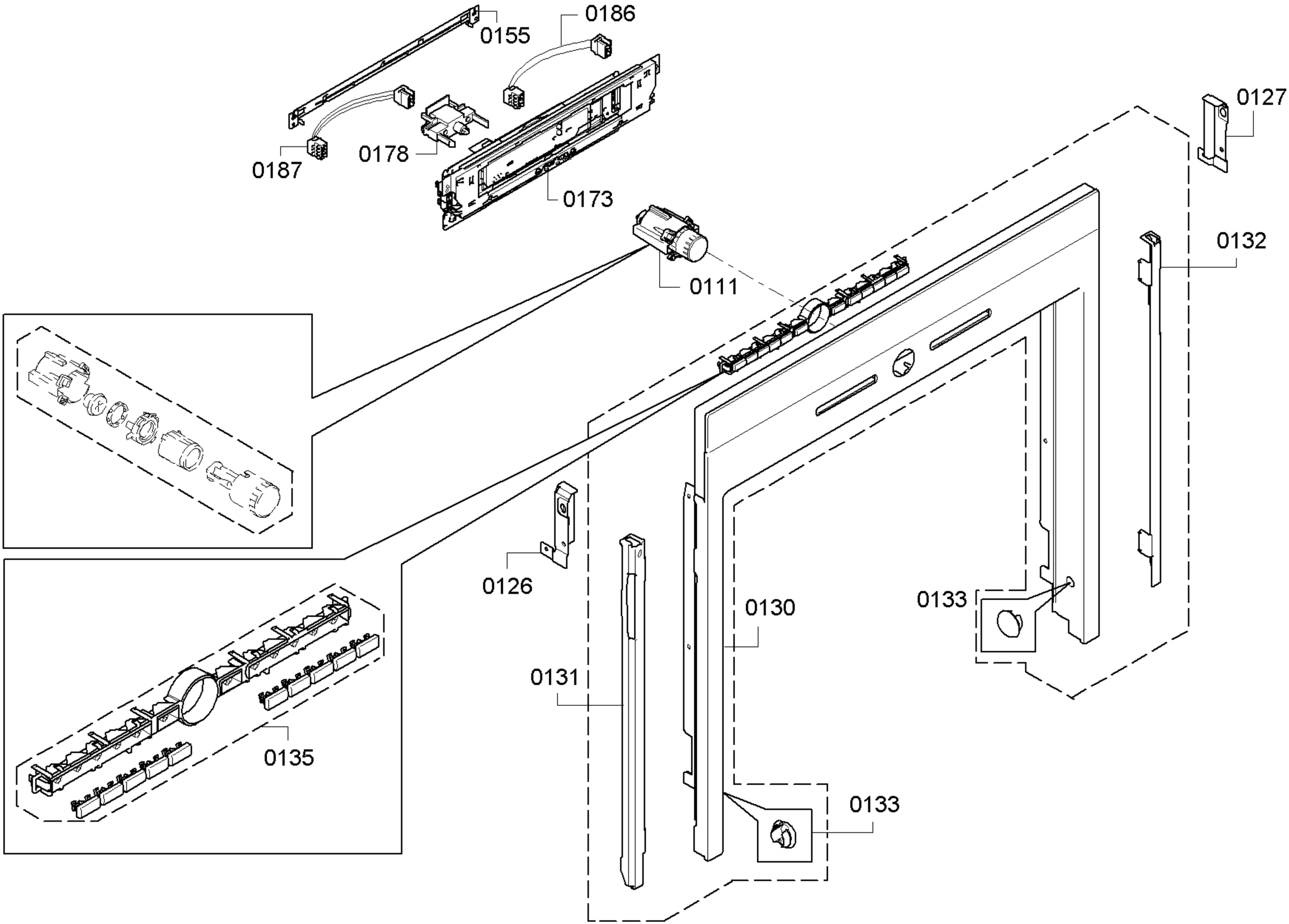
0155
0186
0187
0178
0173
0111
0127
0132
0126
0130
0133
0131
0133
0135

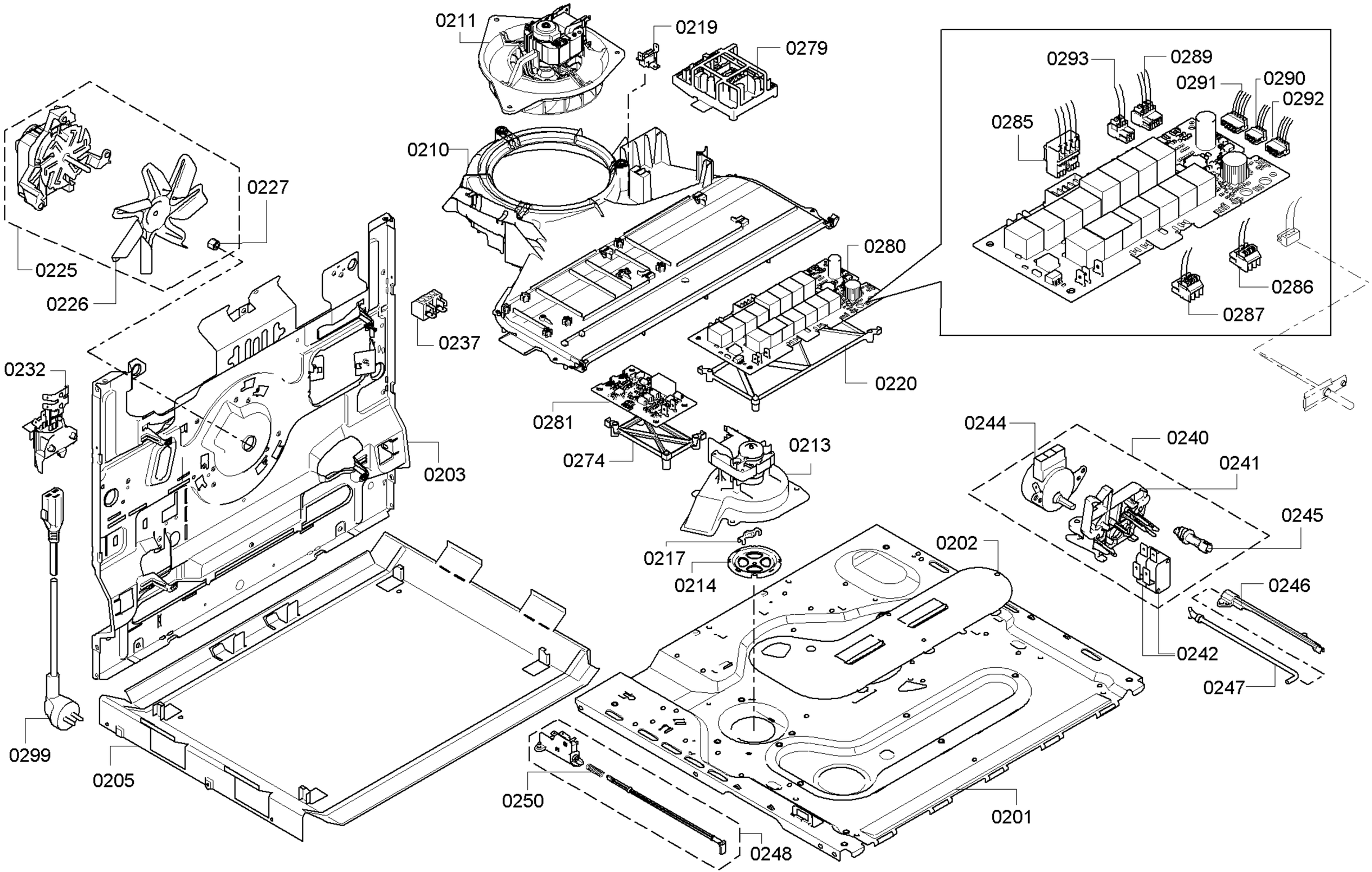
0211
0219
0279
0293
0289
0291
0290
0292
0285
0210
0227
0280
0286
0287
0225
0226
0237
0232
0220
0281
0244
0240
0241
0203
0274
0213
0245
0217
0202
0214
0246
0242
0247
0299
0205
0250
0201
0248

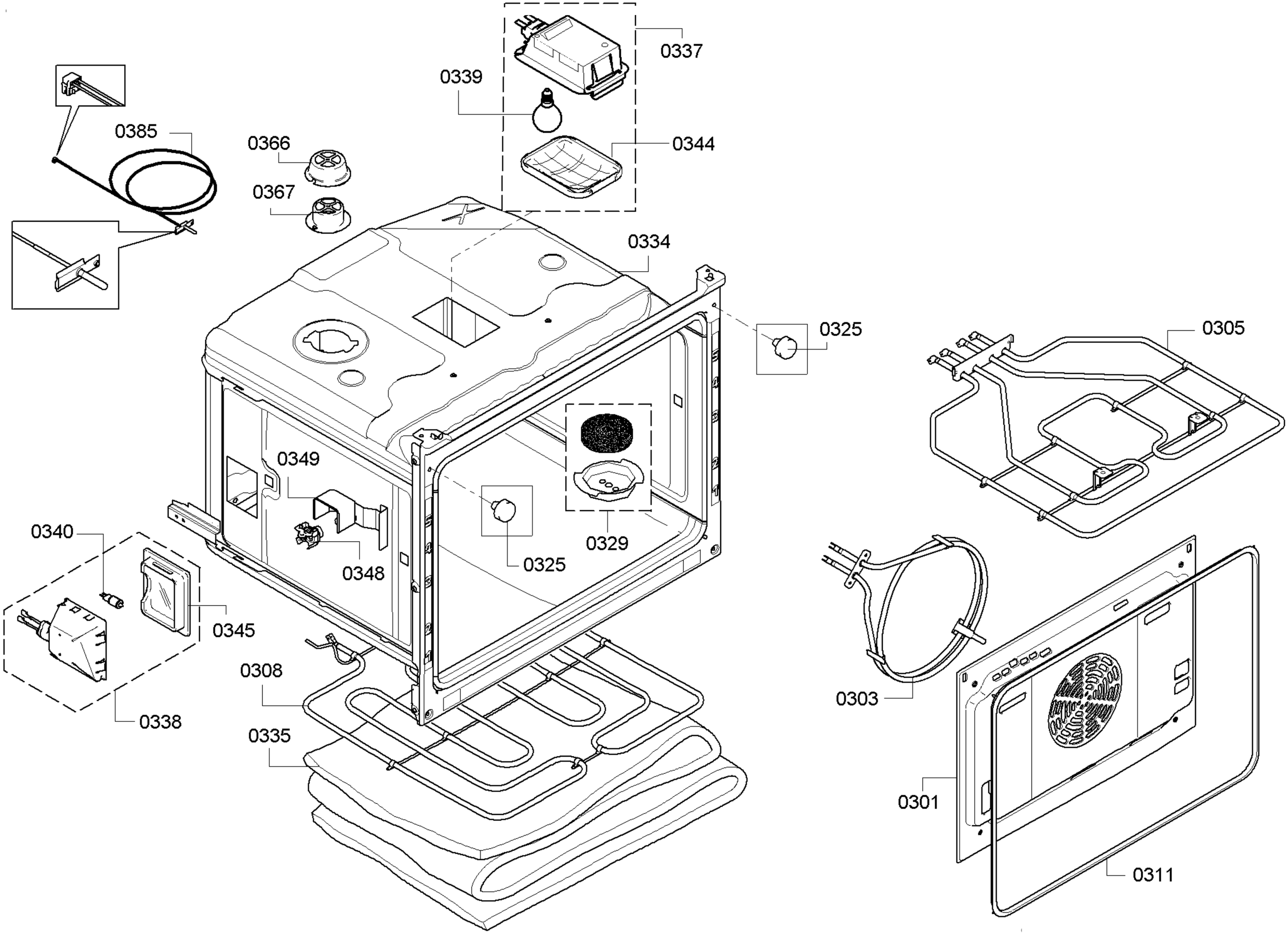
0337
0339
0344
0385
0366
0367
0334
0325
0305
0349
0329
0325
0340
0348
0345
0308
0338
0335
0303
0301
0311

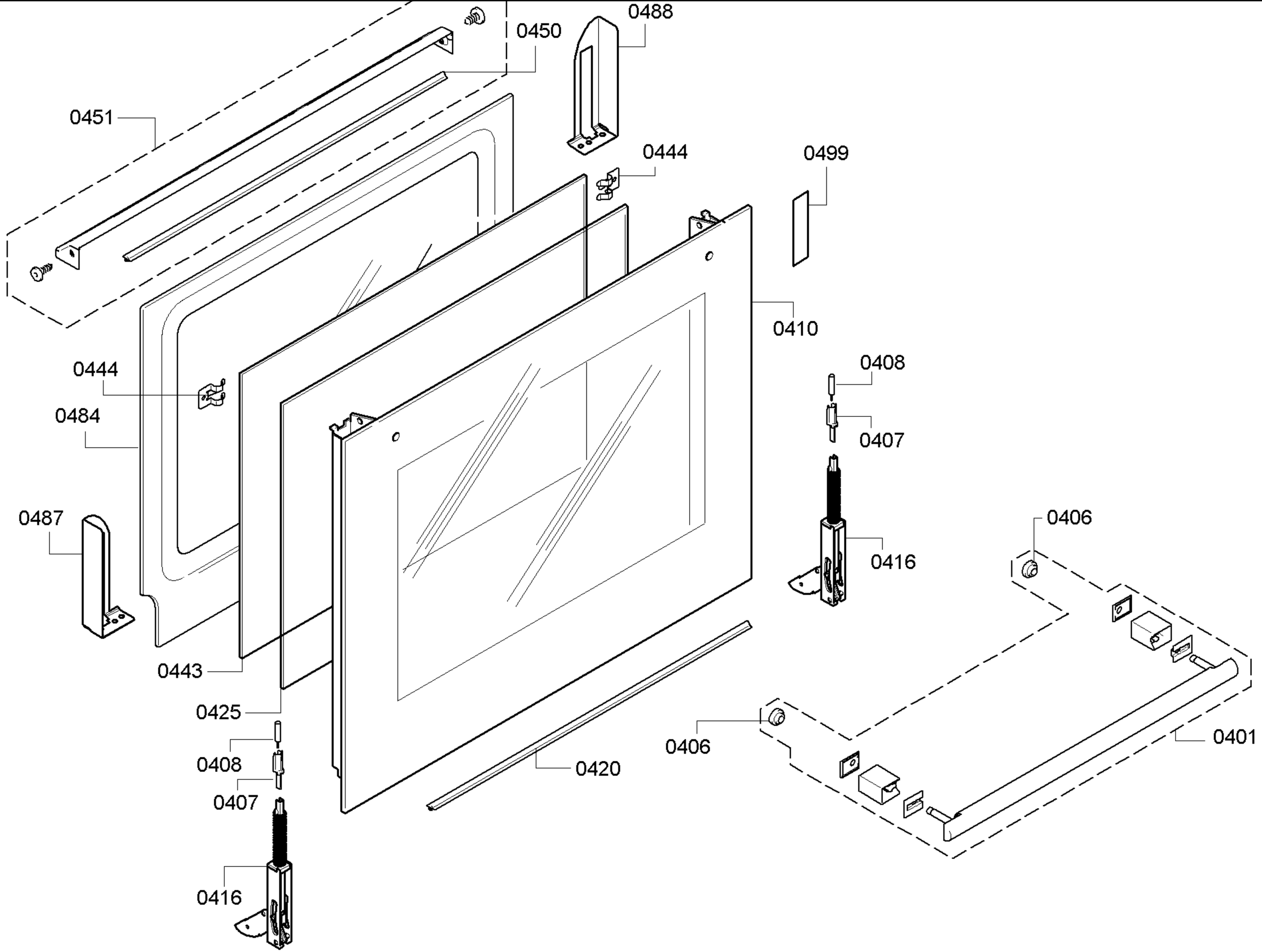
0488
0450
0451
0444
0499
0410
0444
0408
0484
0407
0487
0406
0416
0443
0425
0406
0401
0408
0420
0407
0416

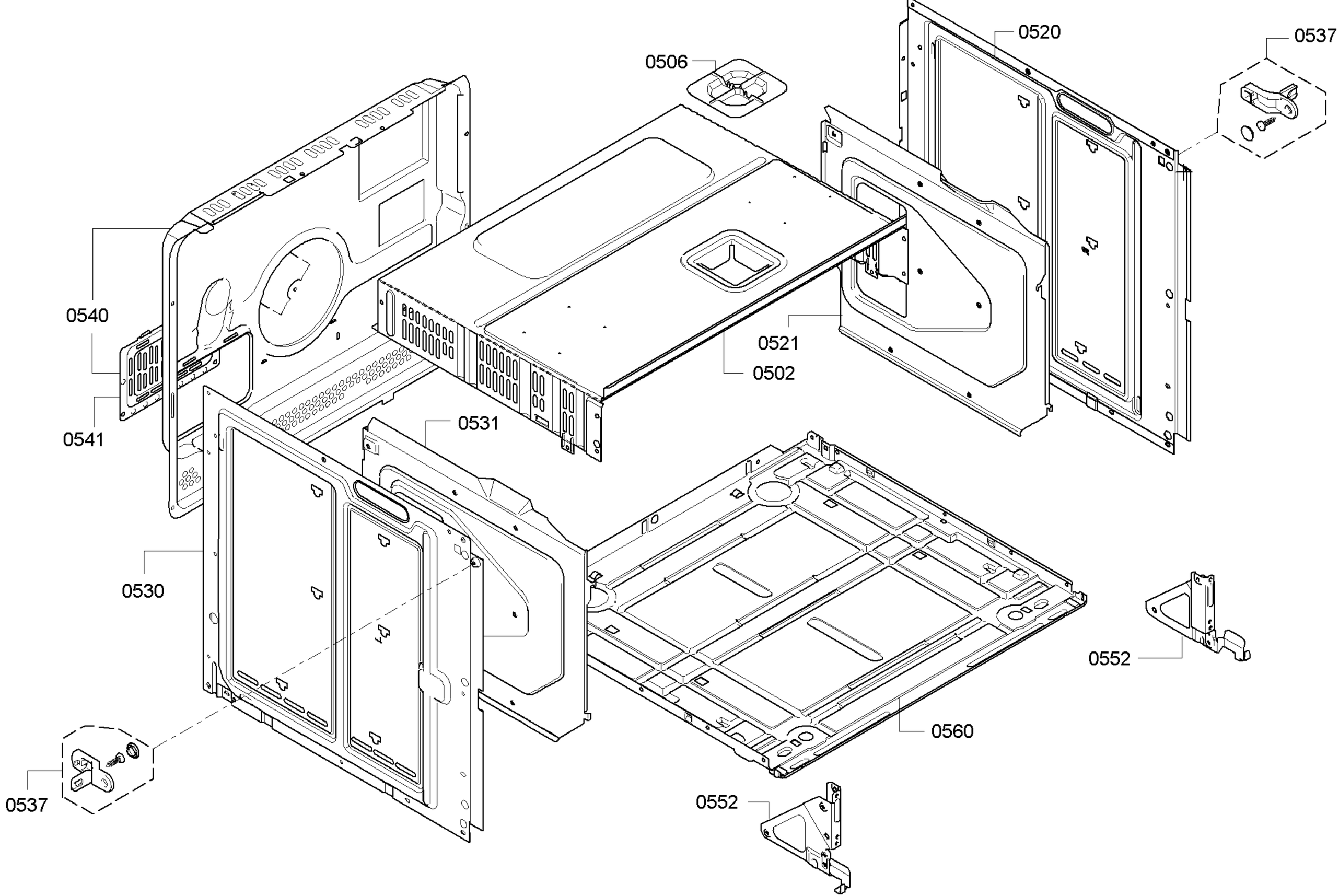
0520
0537
0506
0540
0521
0502
0541
0531
0530
0552
0560
0537
0552

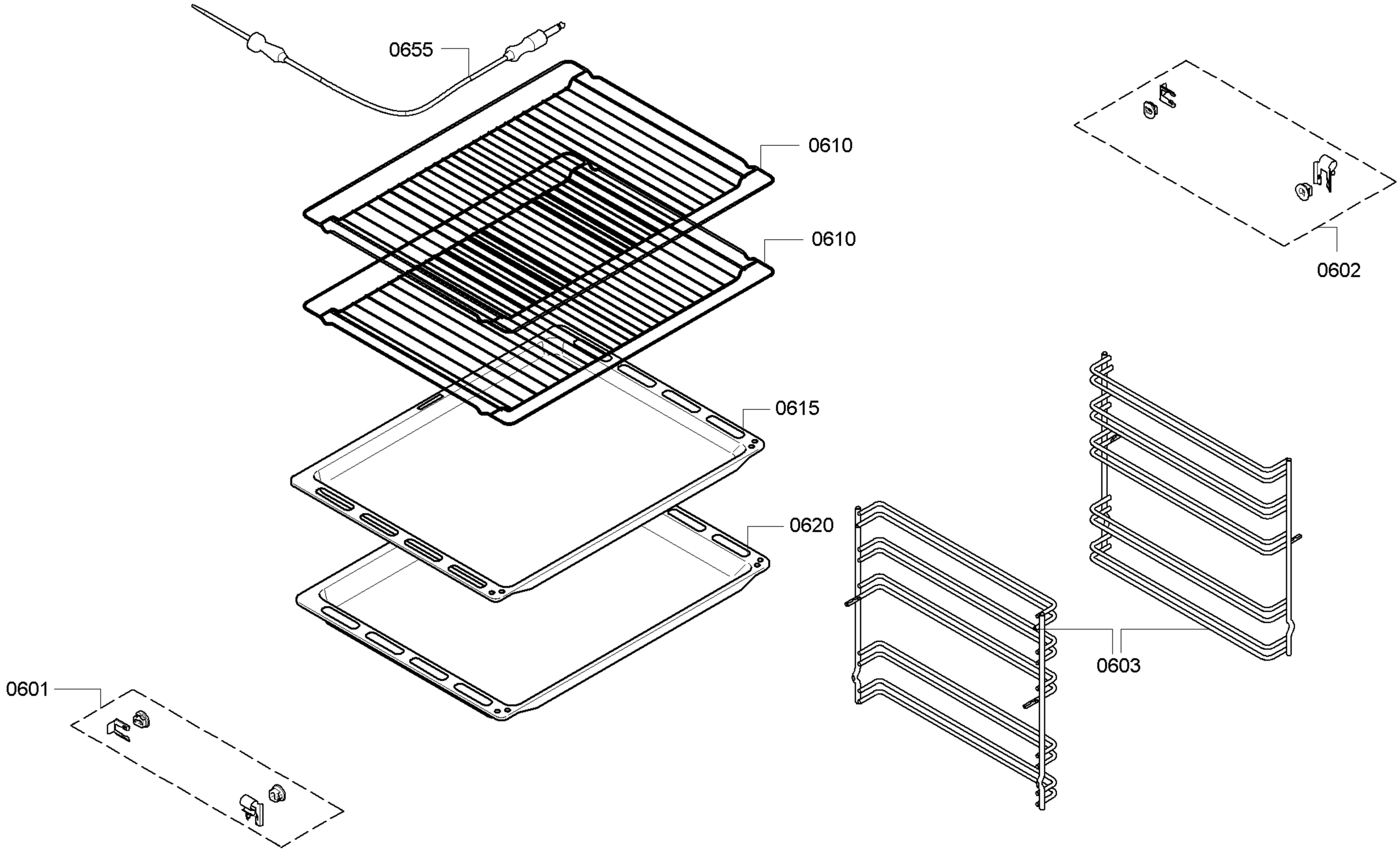
0655
0610
0610
0615
0620
0601
0602
0603