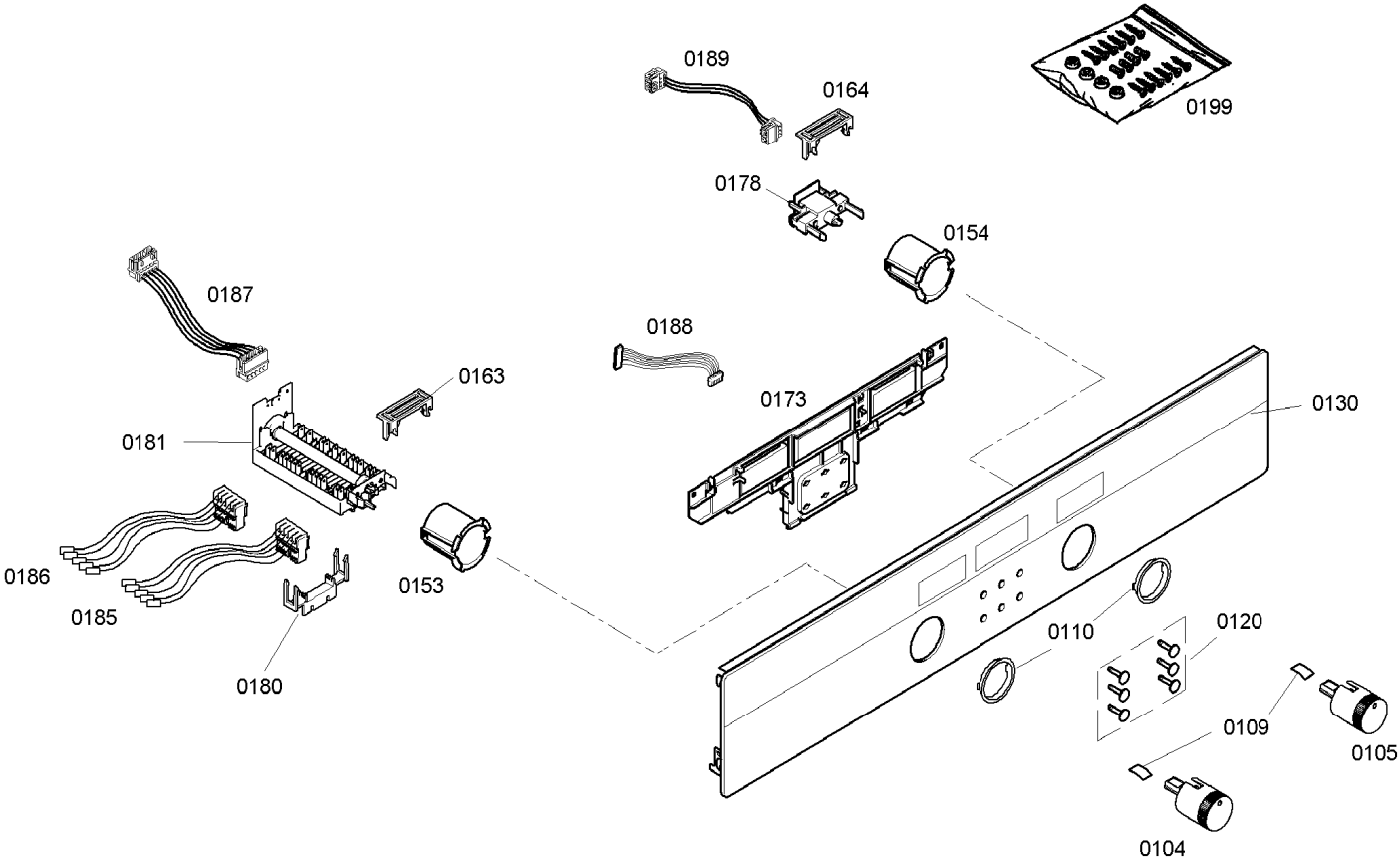
0189
0164
0199
0178
0154
0187
0188
0163
0173
0130
0181
0186
0185
0153
0180
0110
0120
0109
0105
0104

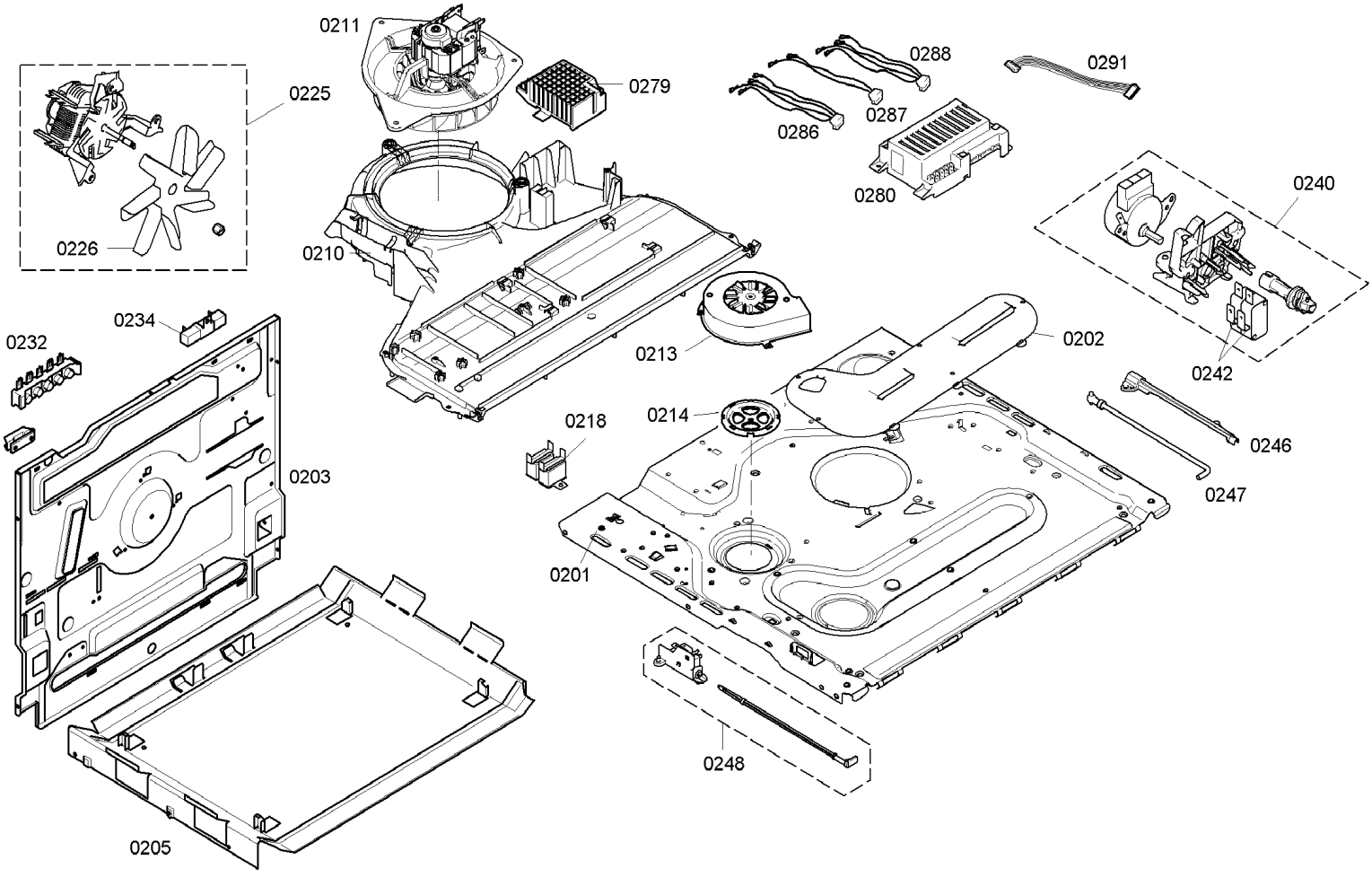
0211
0279
0288
0291
0225
0287
0286
0280
0240
0226
0210
0213
0202
0242
0234
0232
0218
0214
0246
0203
0247
0201
0248
0205

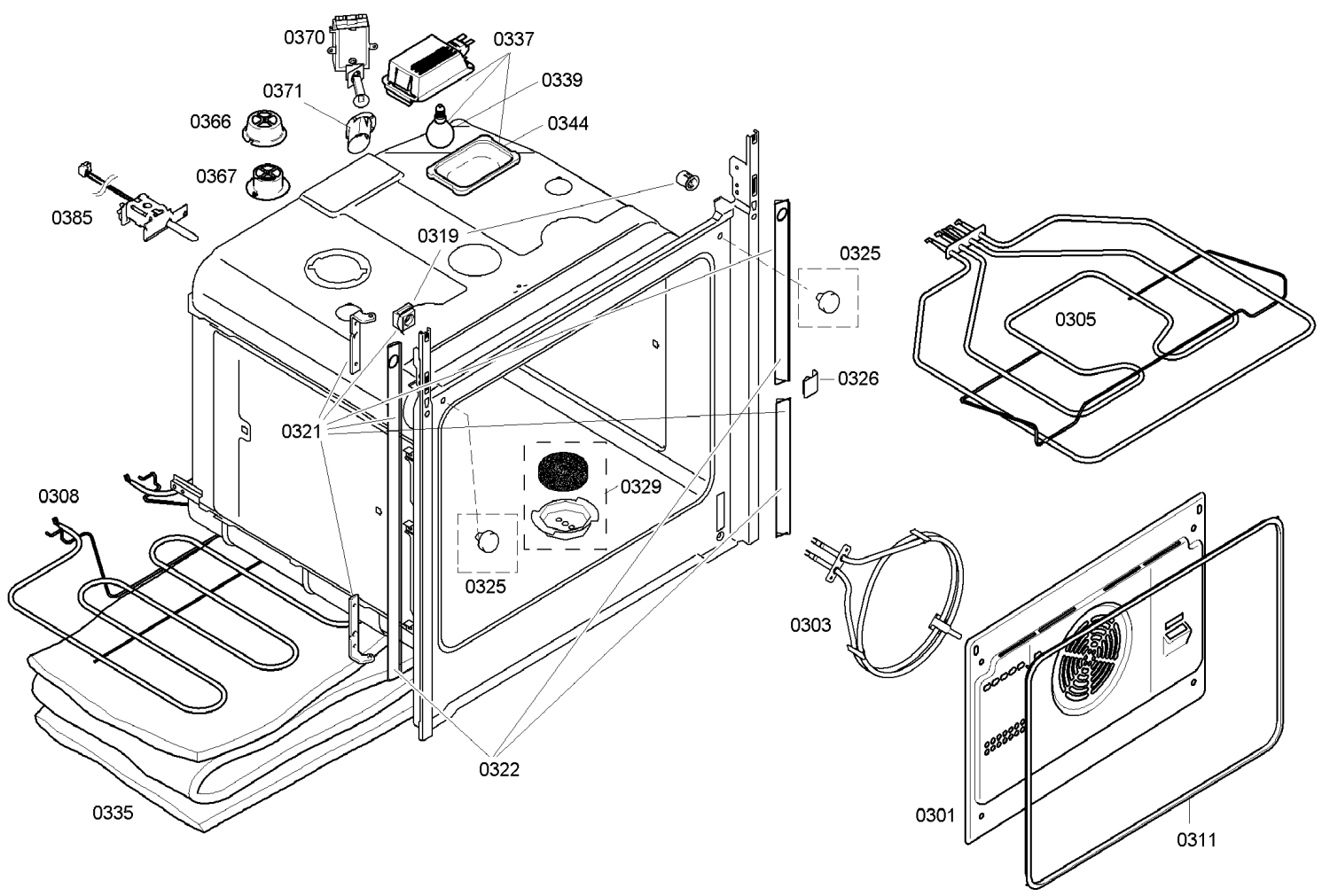
0370
0337
0339
0371
0366
0344
0367
0385
0319
0325
0305
0326
0321
0329
0308
0325
0303
0322
0335
0301
0311

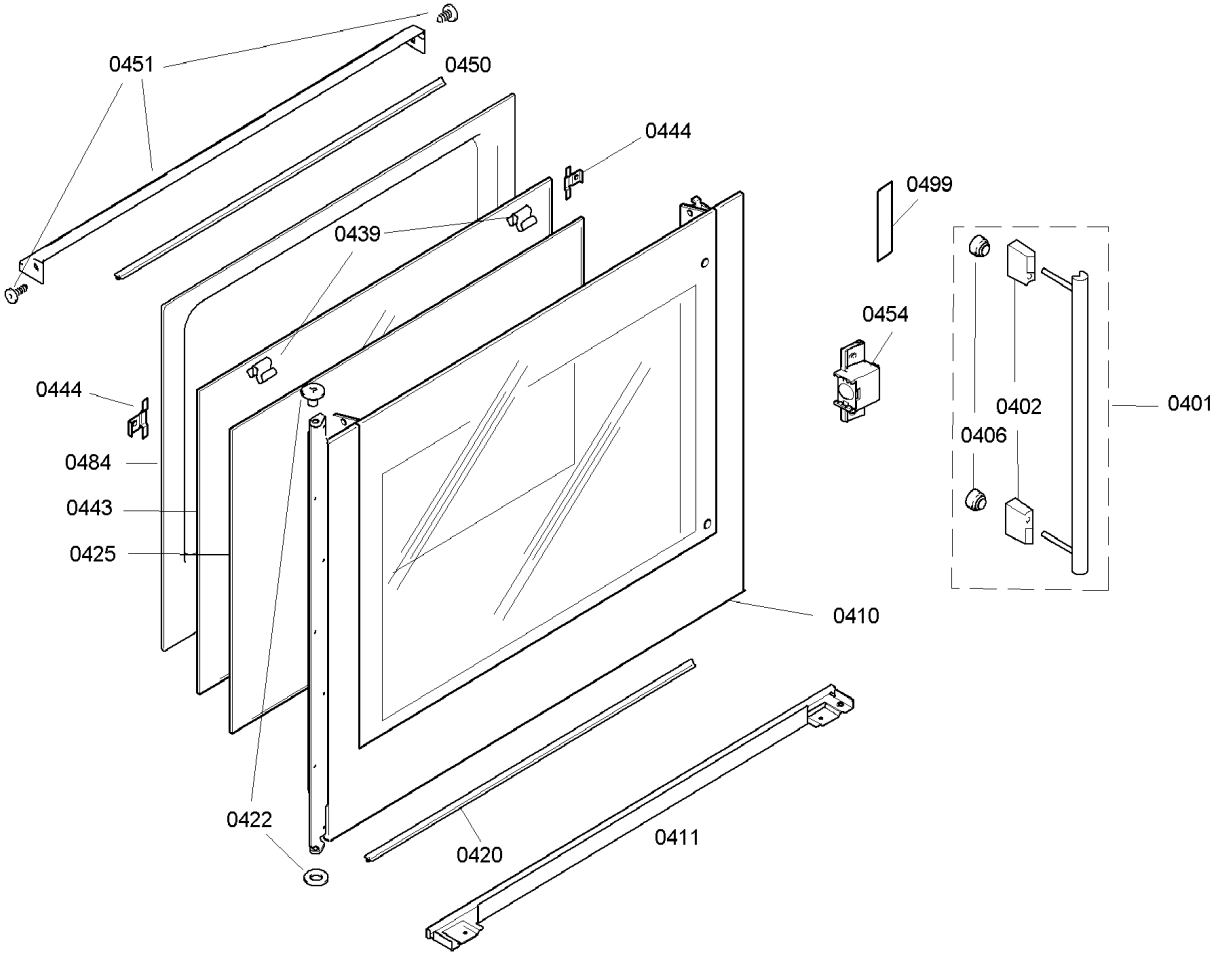
0451
0450
0444
0499
0439
0454
0444
0402
0401
0406
0484
0443
0425
0410
0422
0420
0411

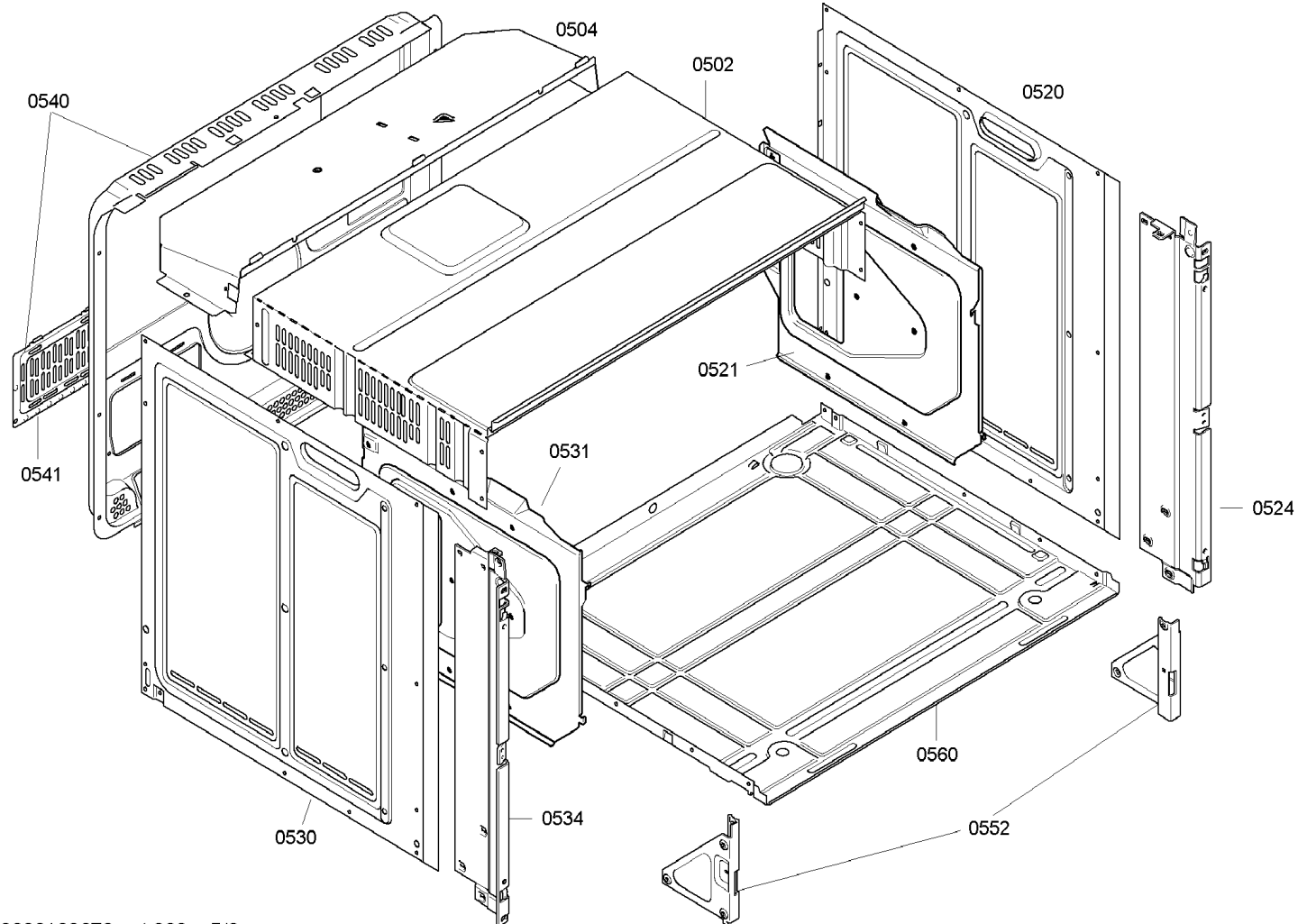
0504
0502
0520
0540
0521
0541
0531
0524
0560
0534
0530
0552

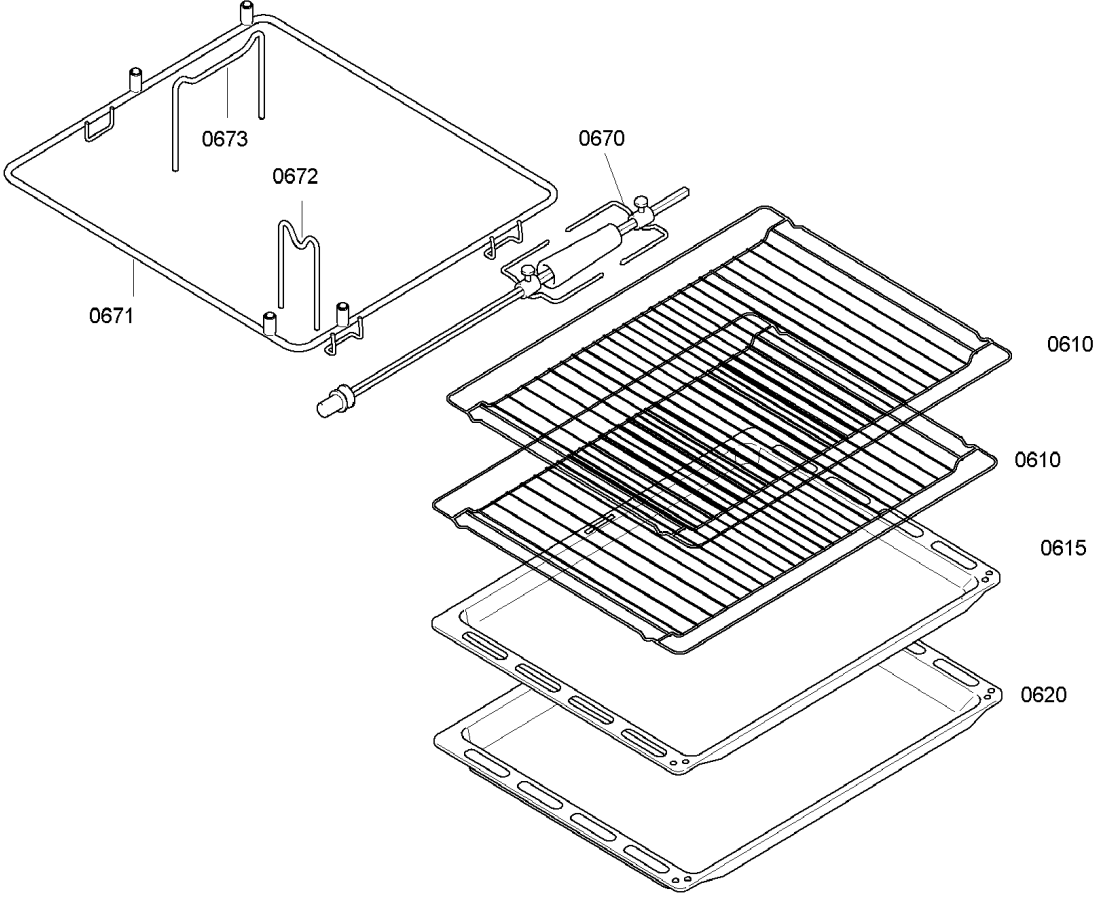
0673
0672
0671
0670
0610
0610
0615
0620