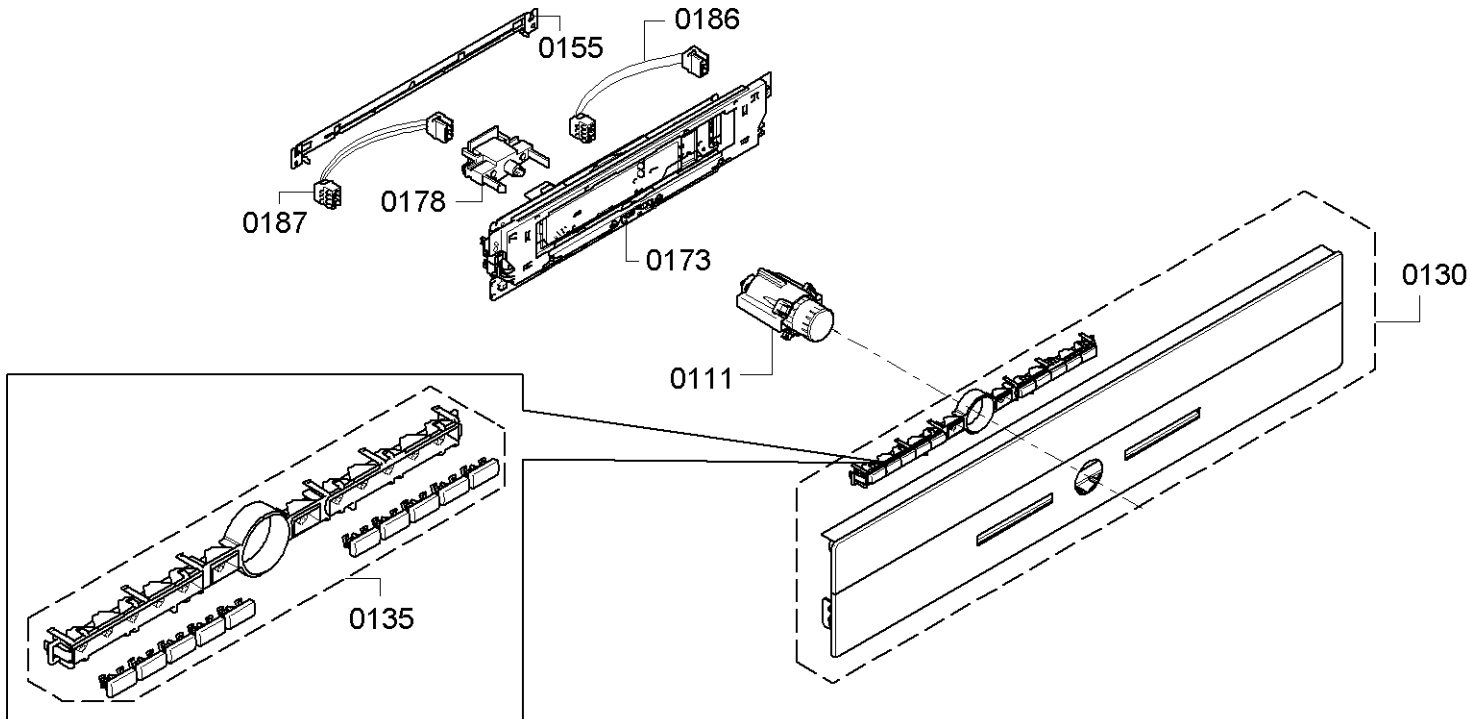
0155
0186
0187
0178
0173
0130
0111
0135

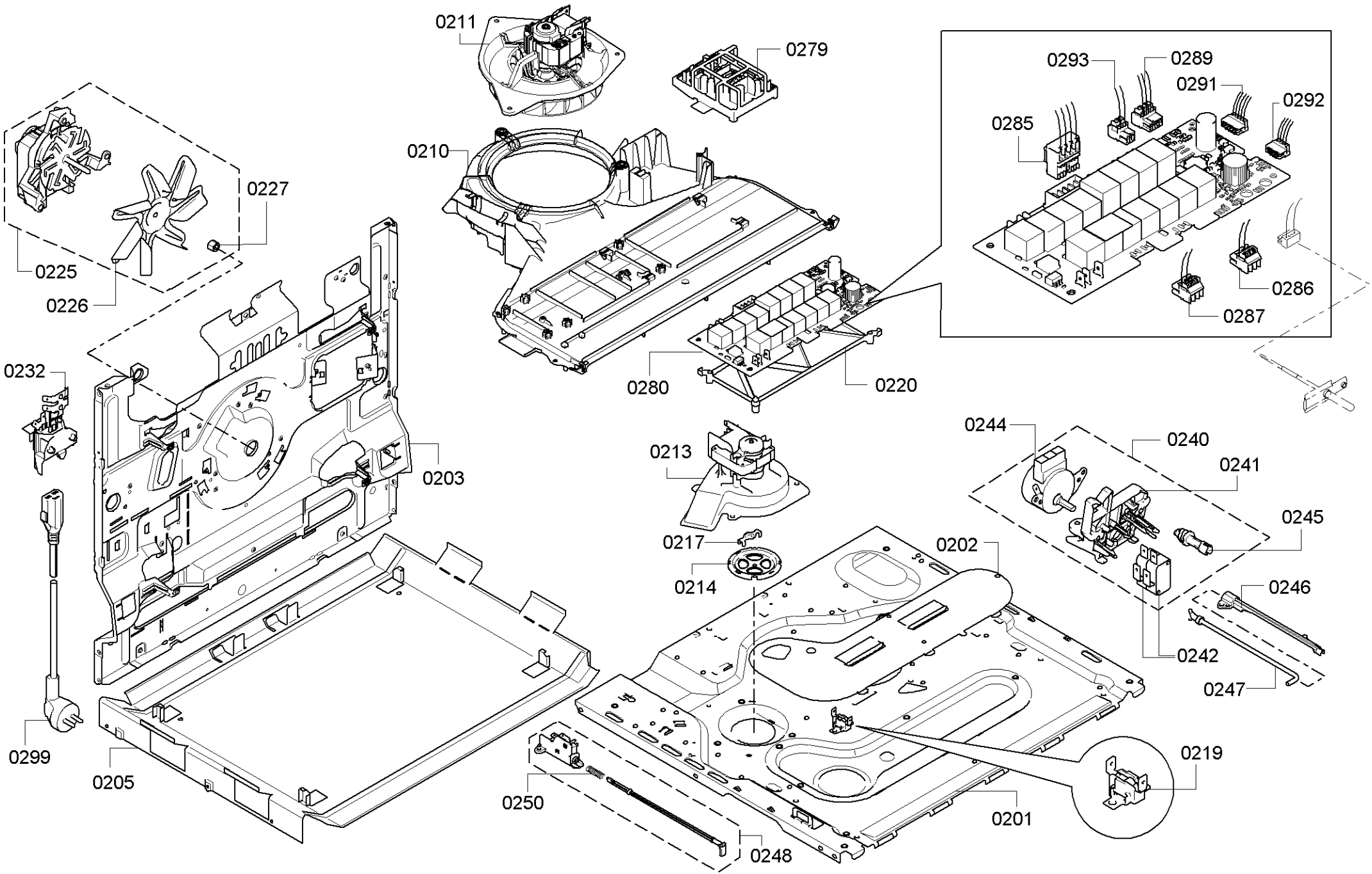
0211
0279
0293
0289
0291
0292
0285
0210
0227
0225
0226
0286
0287
0280
0220
0232
0203
0244
0240
0241
0213
0245
0217
0202
0214
0246
0242
0247
0299
0205
0219
0250
0201
0248

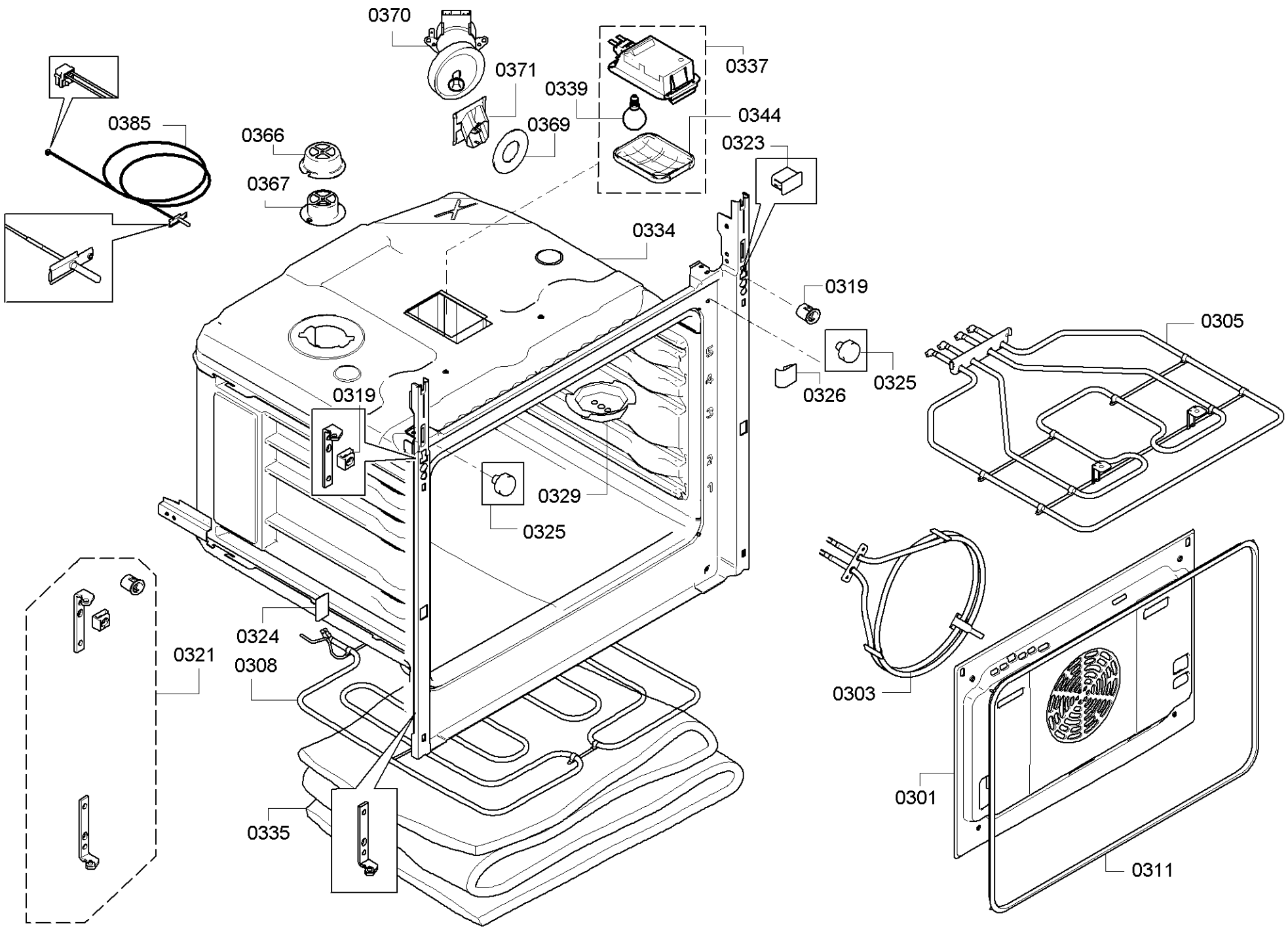
0370
0371
0337
0339
0344
0369
0385
0366
0323
0367
0334
0319
0305
0325
0326
0319
0329
0325
0324
0321
0308
0303
0301
0335
0311

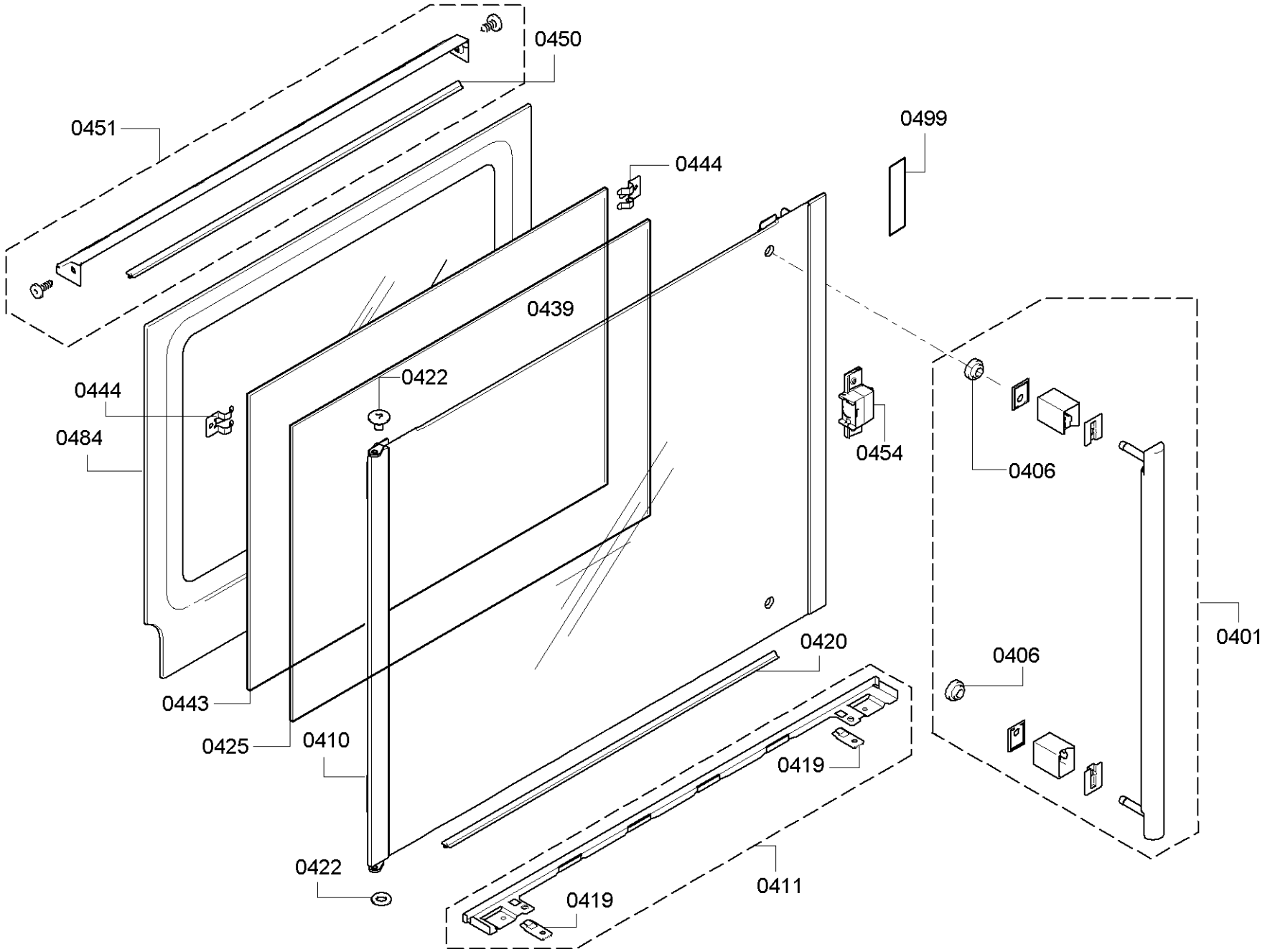
0450
0451
0499
0444
0439
0422
0444
0484
0454
0406
0401
0420
0406
0443
0425
0410
0419
0422
0411
0419

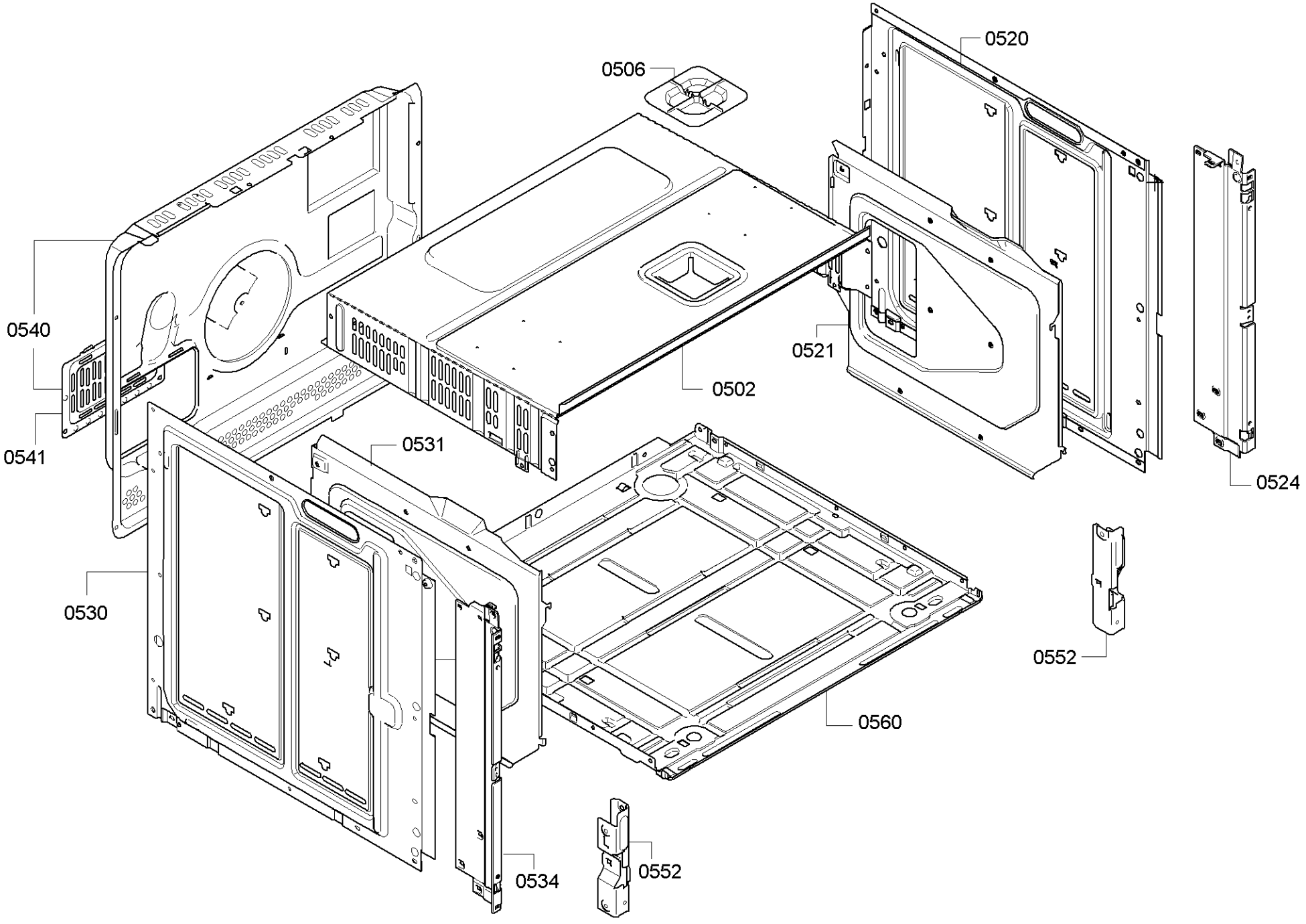
0520
0506
0540
0521
0502
0541
0531
0524
0530
0552
0560
0534
0552

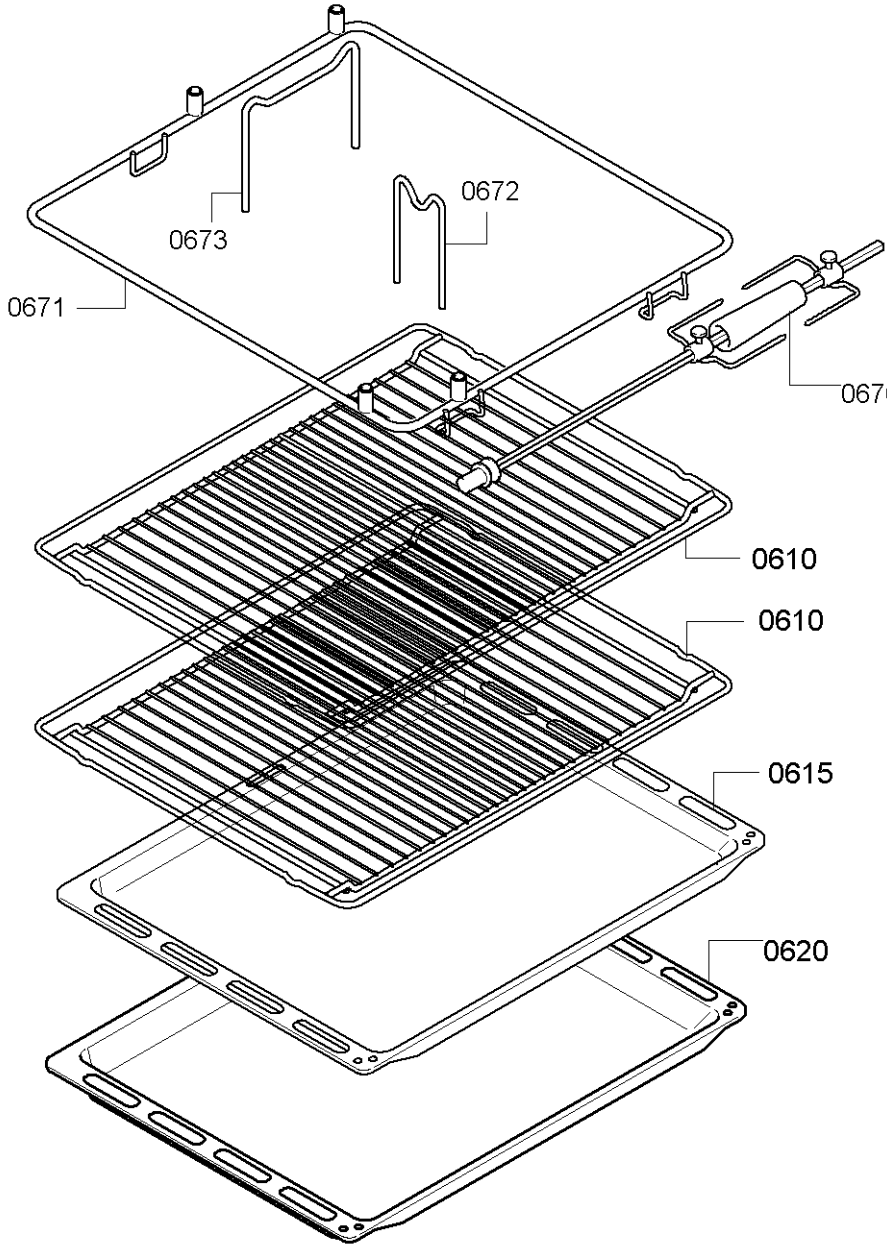
0672
0673
0671
0670
0610
0610
0615
0620