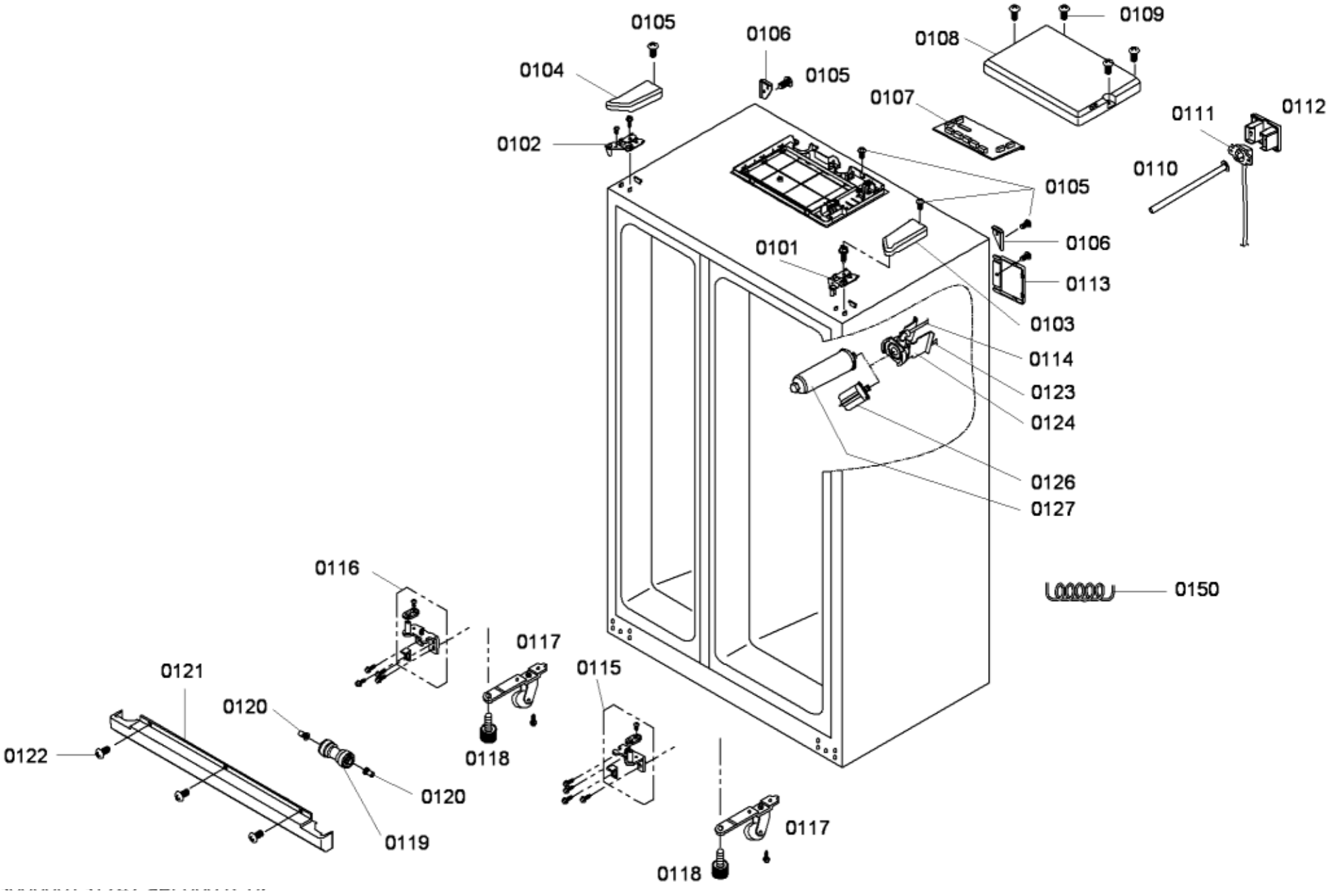
0105
0106
0109
0108
0104
0105
0107
0111
0112
0102
0110
0105
0106
0101
0113
0103
0114
0123
0124
0126
0127
0150
0116
0117
0115
0121
0120
0122
0118
0120
0119
0117
0118

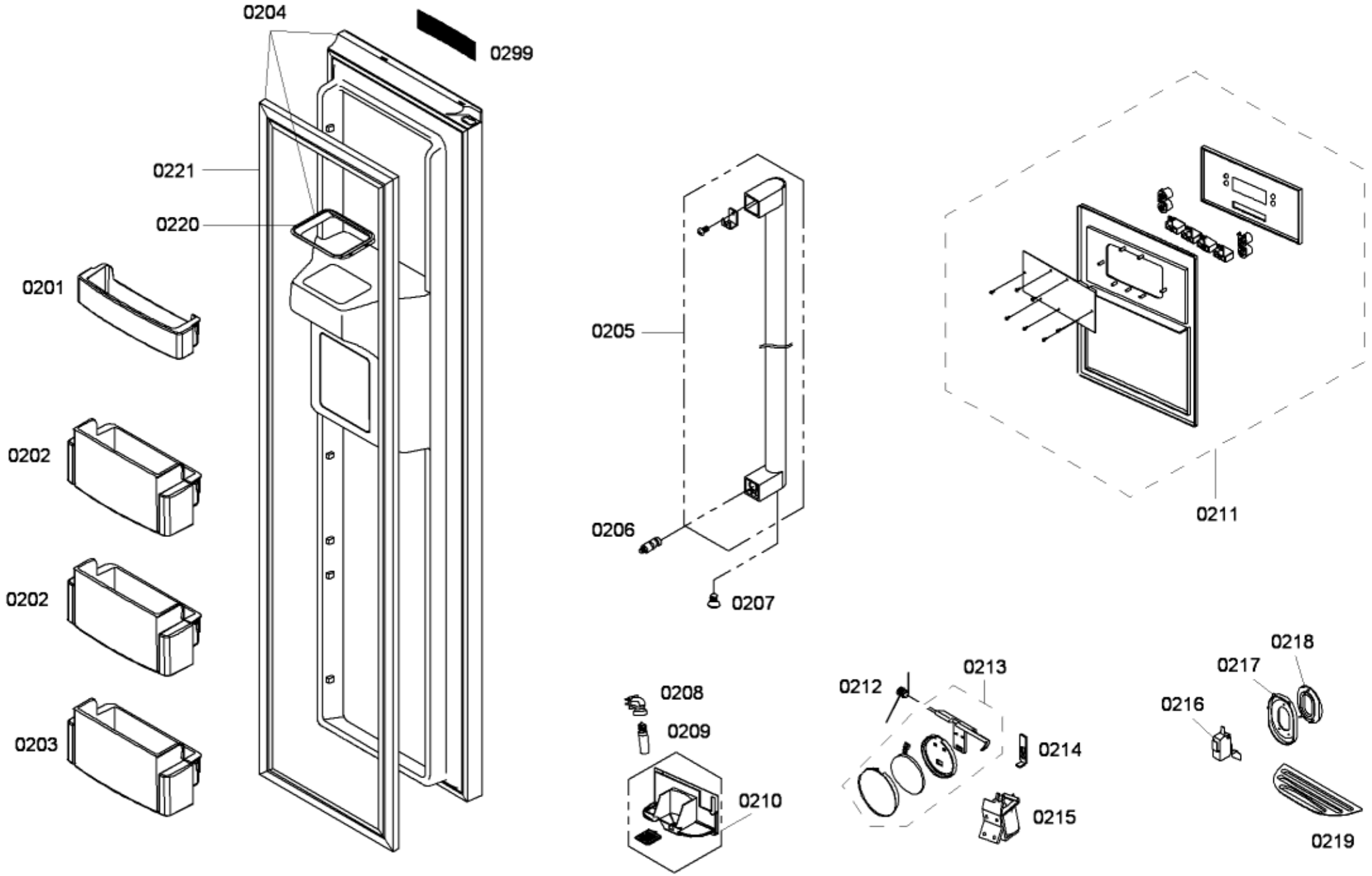
0204
0299
0221
0220
0201
0202
0202
0203
0205
0206
0207
0211
0208
0209
0210
0212
0213
0214
0215
0216
0217
0218
0219

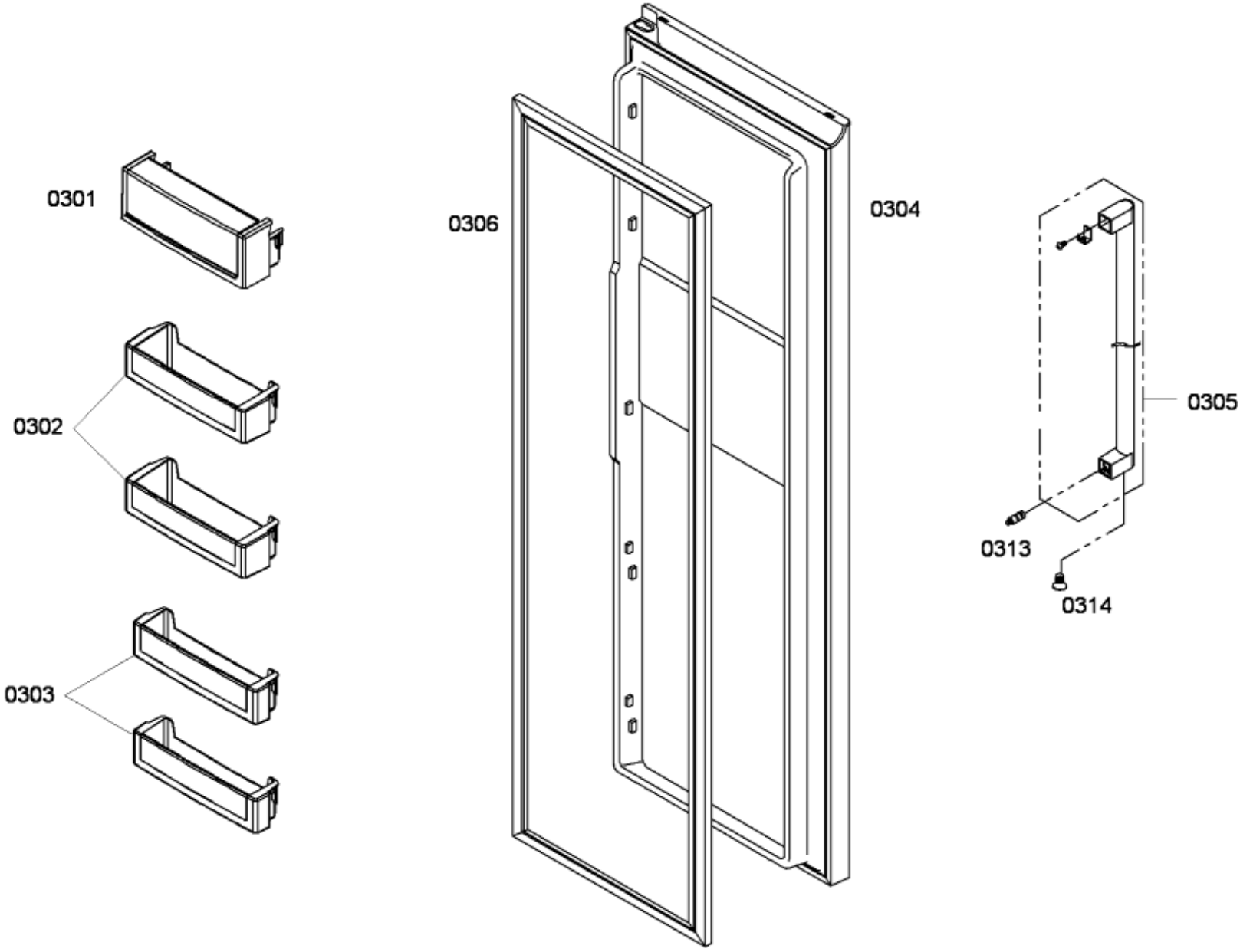
0301
0302
0303
0306
0304
0305
0313
0314

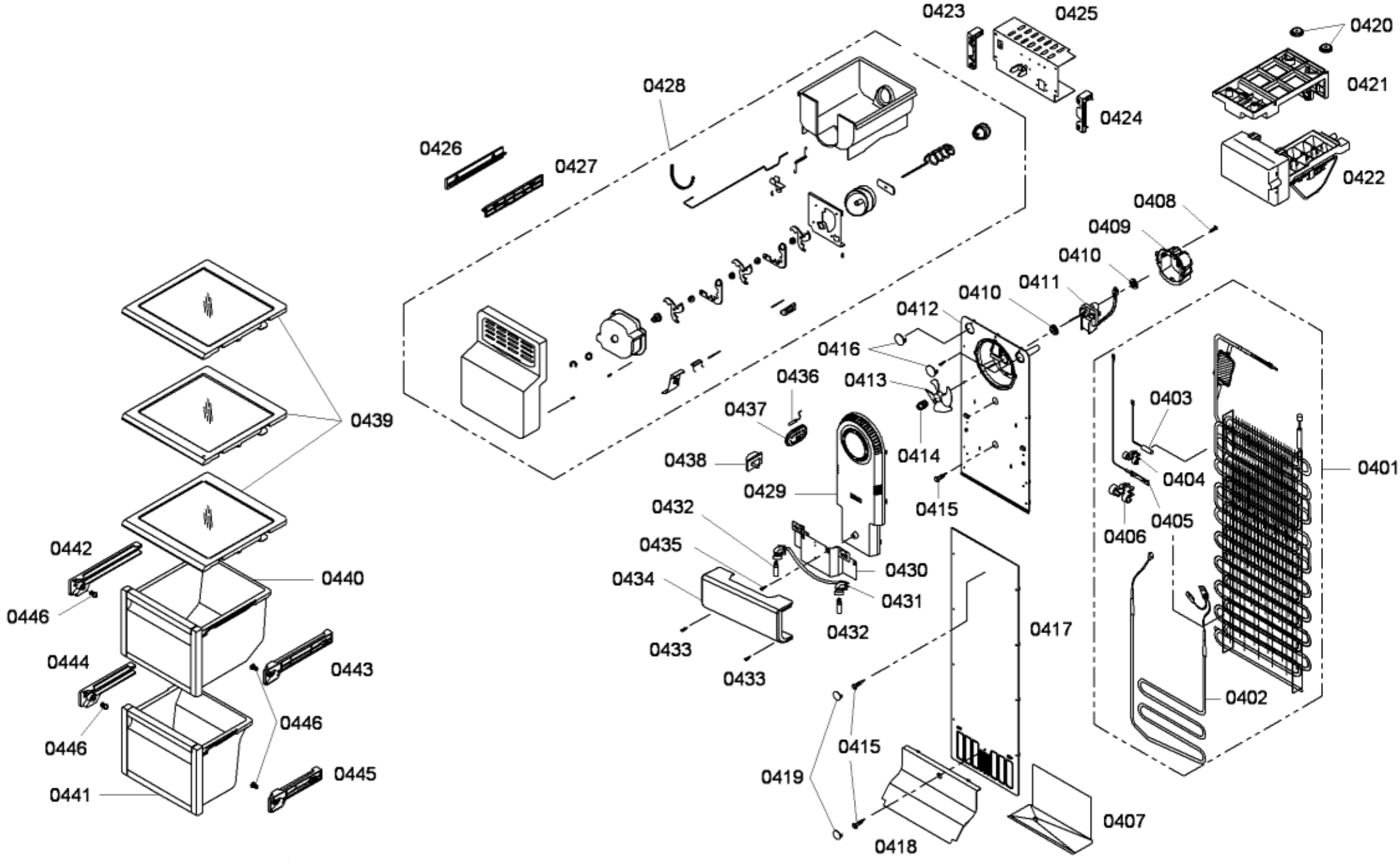
0423
0425
0420
0421
0424
0422
0428
0426
0427
0408
0409
0410
0411
0410
0412
0416
0436
0413
0437
0414
0438
0429
0415
0432
0435
0430
0434
0431
0432
0433
0433
0417
0415
0419
0418
0407
0403
0404
0401
0405
0406
0402
0439
0442
0440
0446
0444
0443
0446
0446
0445
0441

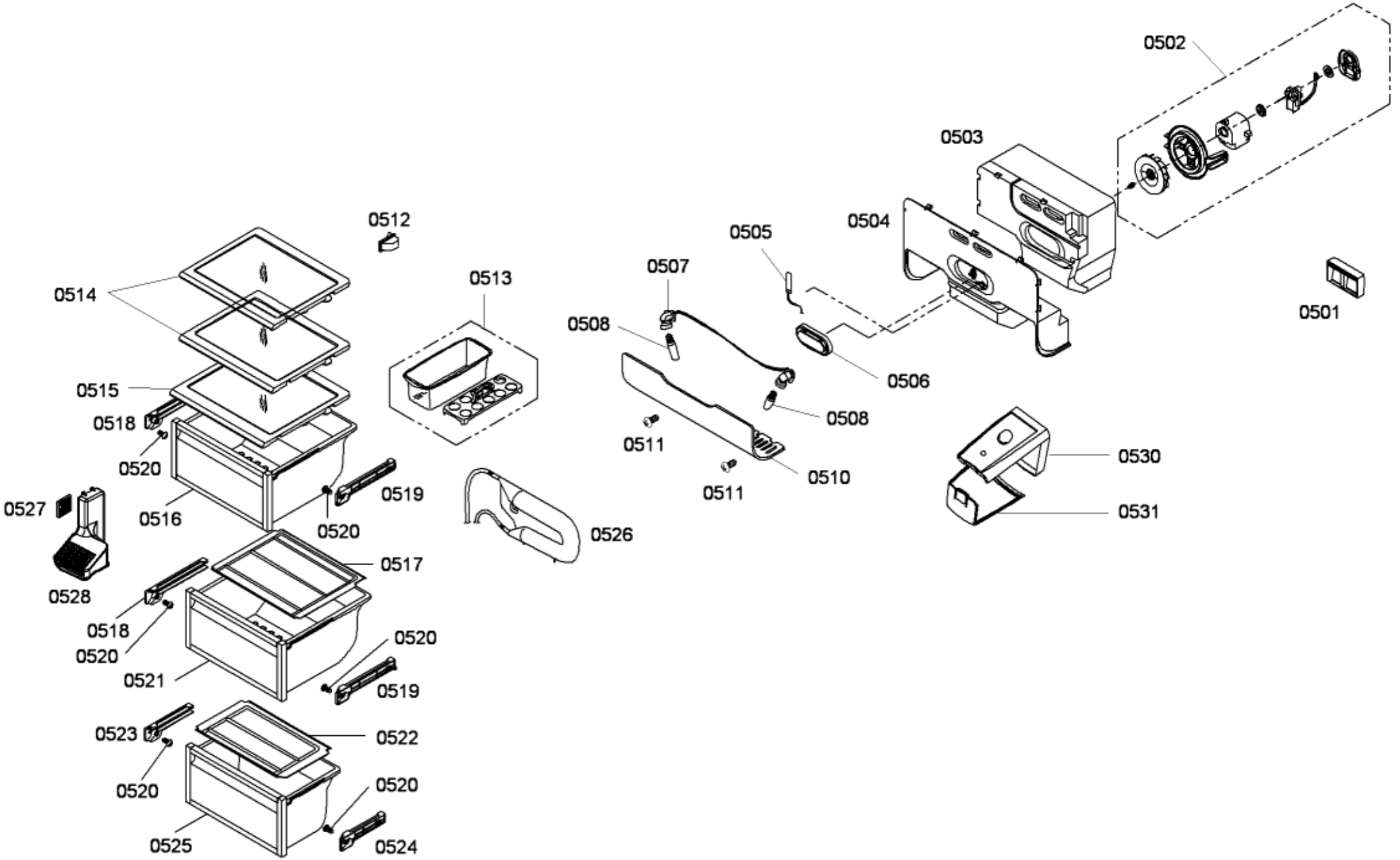
0502
0503
0504
0505
0512
0513
0514
0507
0508
0506
0508
0501
0515
0518
0520
0511
0511
0510
0530
0531
0527
0516
0520
0519
0526
0517
0528
0518
0520
0520
0521
0519
0523
0522
0520
0520
0525
0524

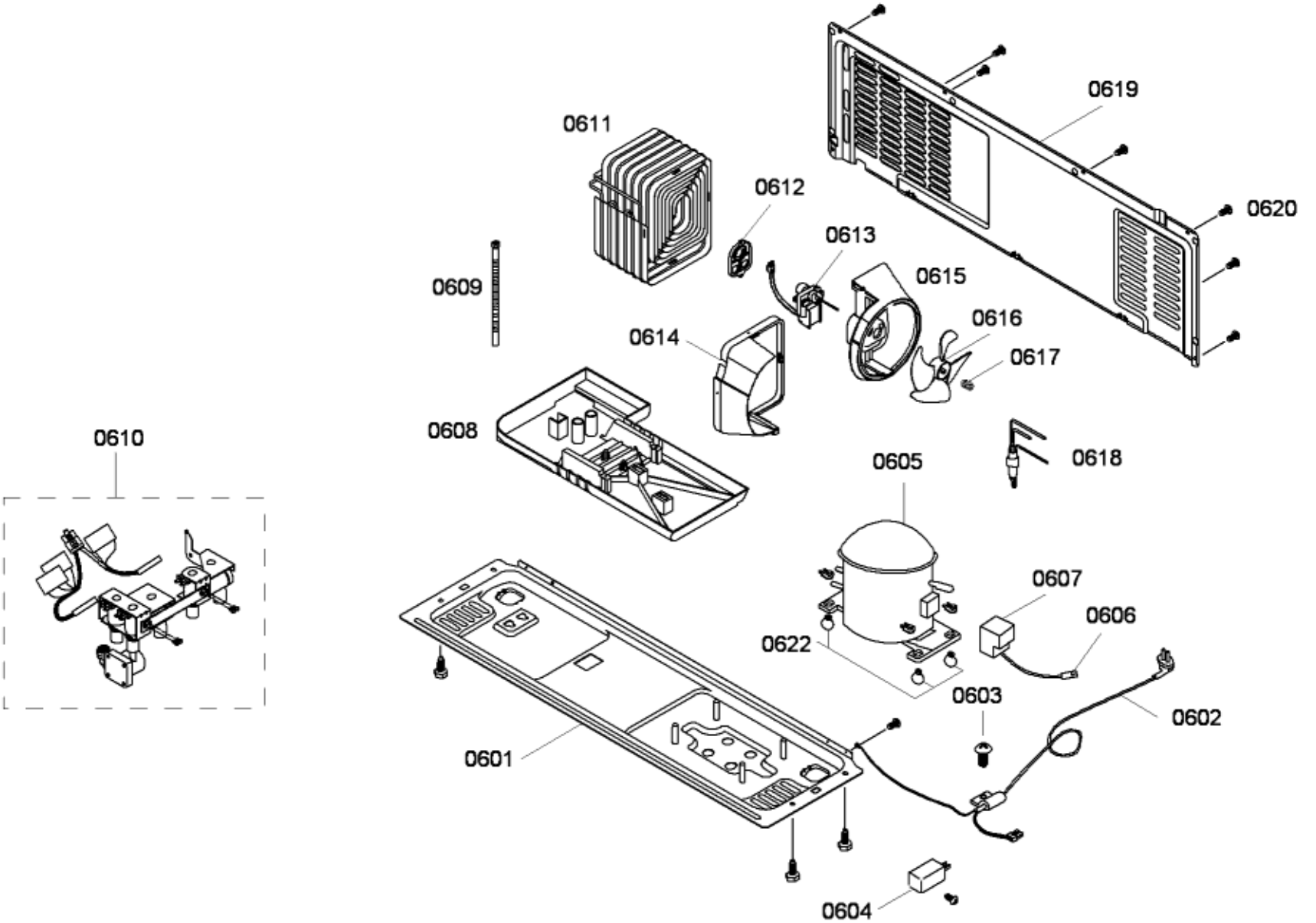
0610
0611
0612
0613
0614
0615
0616
0617
0618
0619
0620
0609
0608
0605
0607
0606
0622
0603
0602
0601
0604