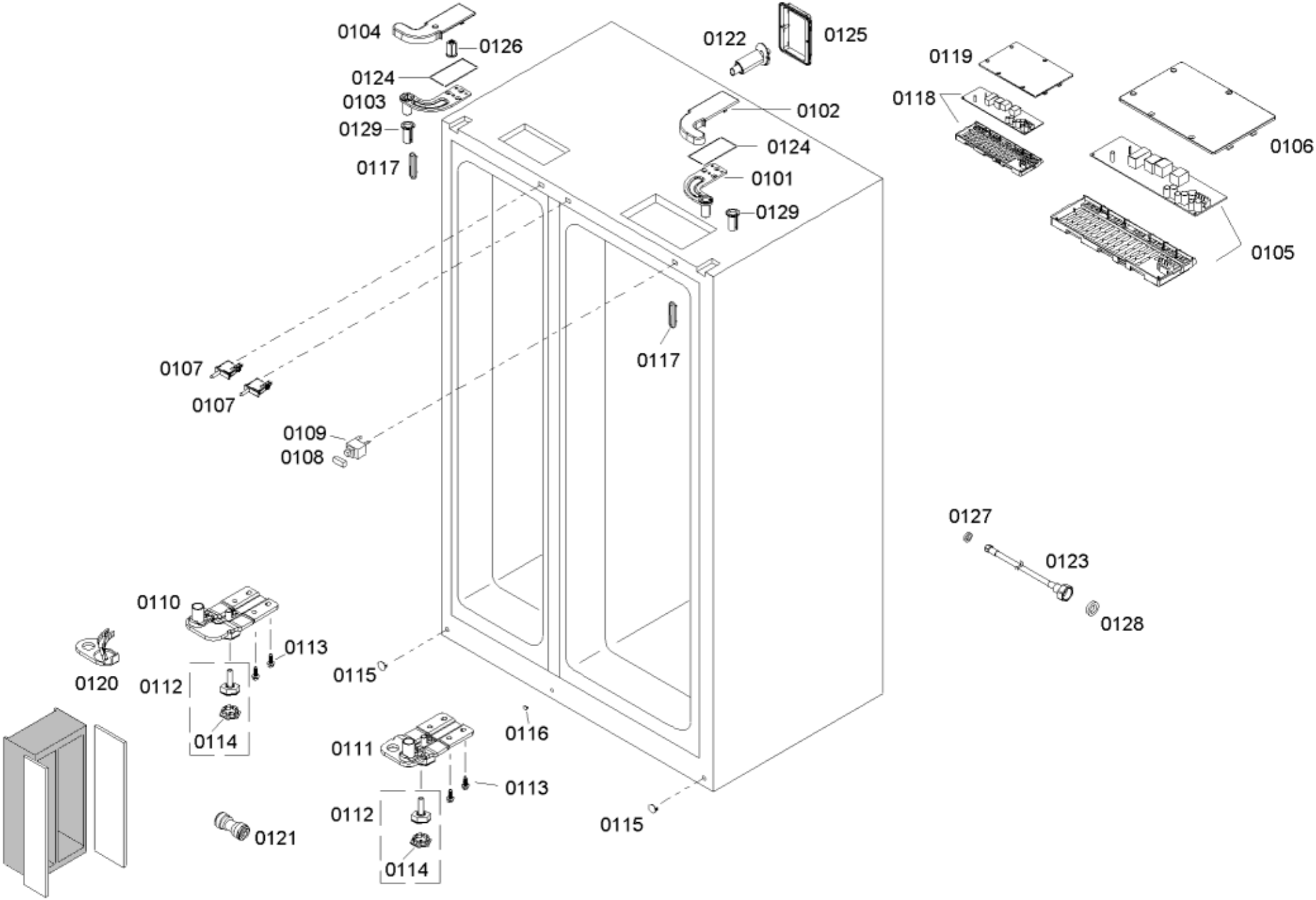
0104
0126
0124
0103
0129
0117
0122
0125
0102
0124
0101
0129
0119
0118
0106
0105
0107
0107
0109
0108
0117
0127
0123
0128
0110
0113
0120
0112
0114
0115
0116
0111
0113
0112
0114
0115
0121

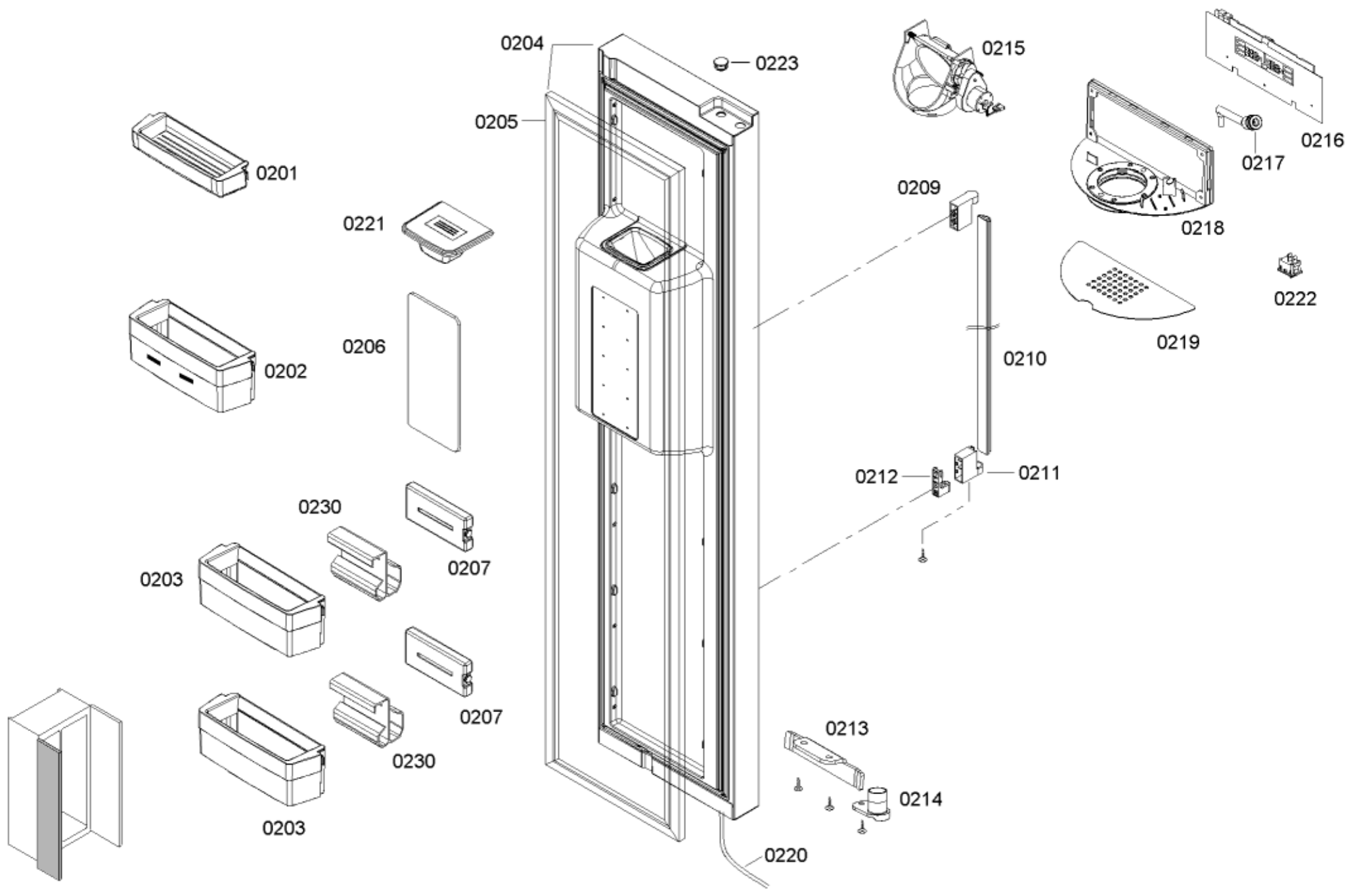
0204
0223
0215
0216
0205
0217
0201
0209
0221
0218
0222
0206
0219
0202
0210
0212
0211
0230
0207
0203
0207
0213
0230
0214
0203
0220

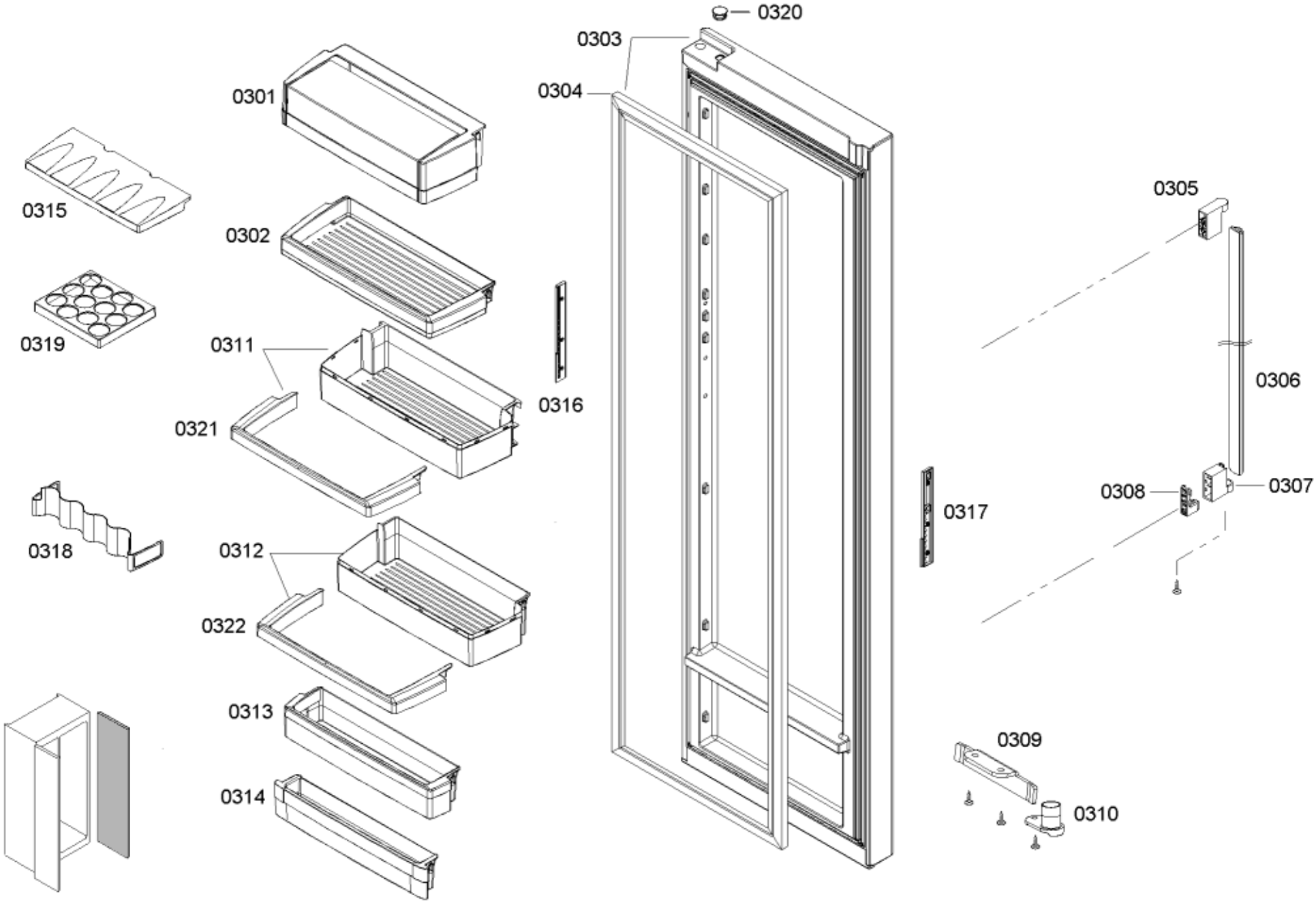
0320
0303
0304
0301
0315
0302
0319
0311
0321
0316
0318
0312
0322
0313
0314
0305
0306
0308
0307
0317
0309
0310

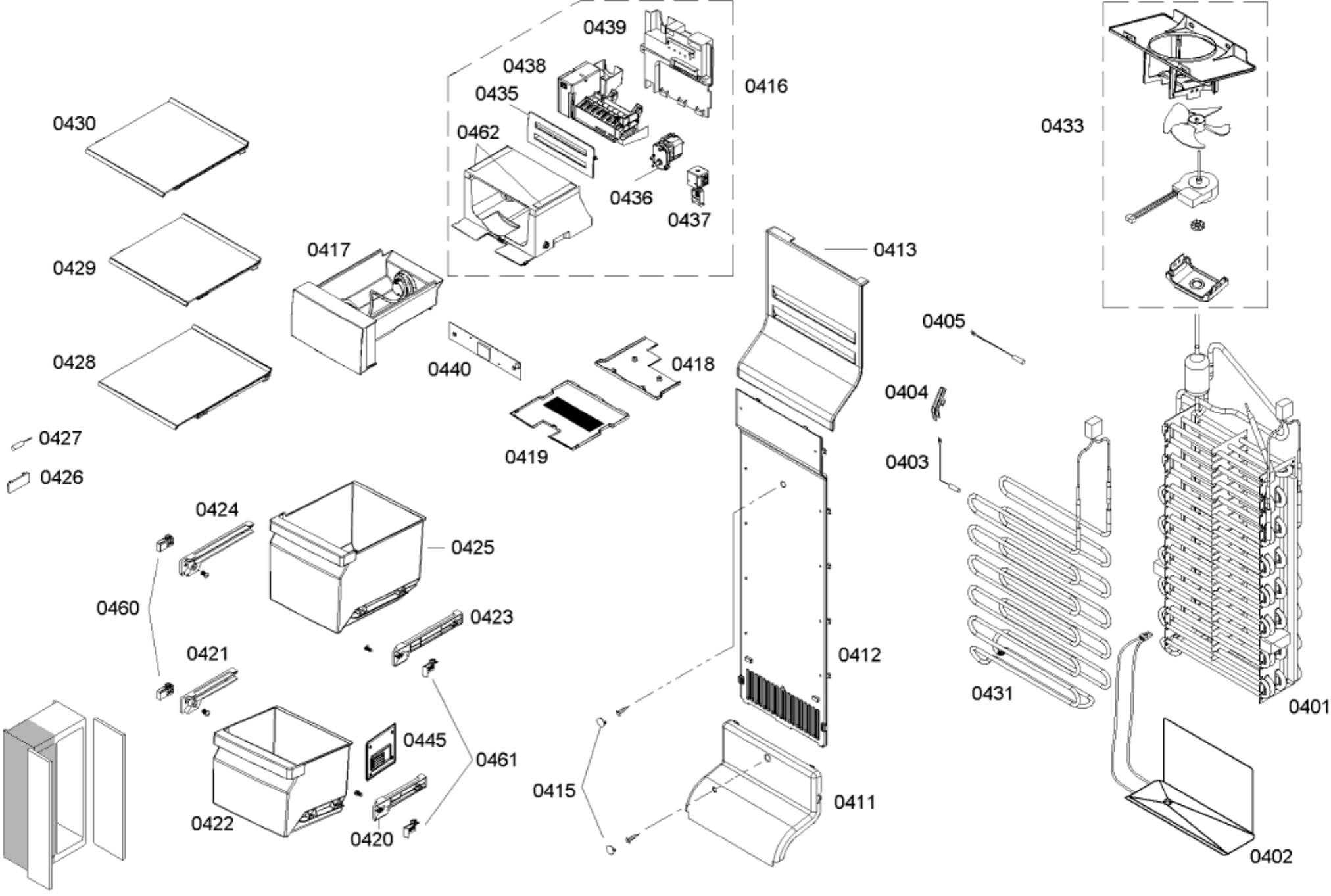
0439
0438
0435
0462
0416
0436
0437
0430
0433
0429
0417
0413
0405
0428
0440
0418
0404
0427
0419
0403
0426
0424
0425
0460
0423
0421
0412
0431
0401
0445
0461
0415
0411
0422
0420
0402

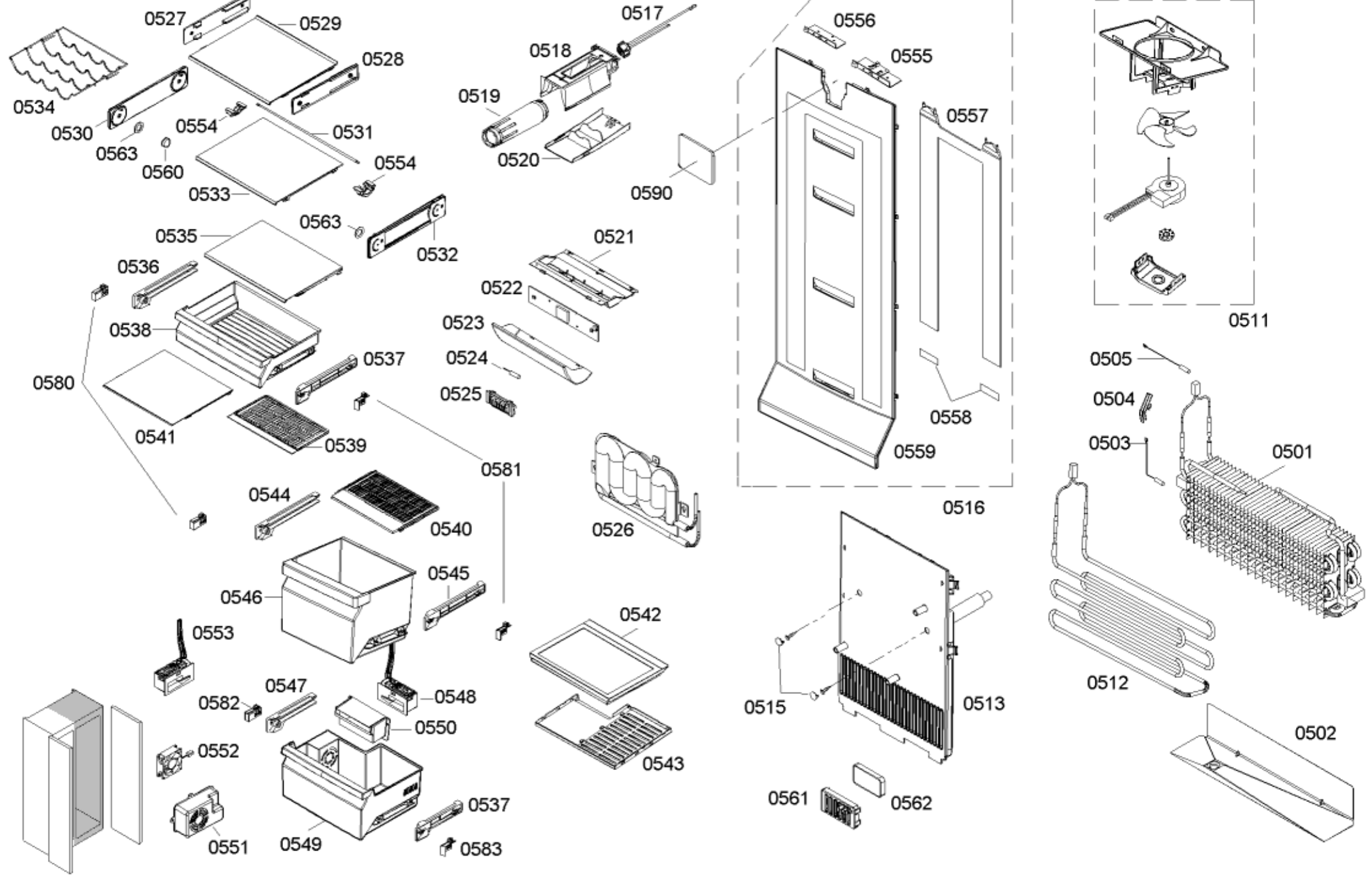
0527
0529
0528
0534
0530
0563
0560
0554
0531
0533
0554
0535
0563
0532
0536
0538
0580
0537
0541
0539
0581
0544
0540
0546
0545
0553
0582
0547
0548
0550
0552
0551
0549
0537
0583
0517
0518
0519
0520
0590
0556
0555
0557
0558
0559
0516
0521
0522
0523
0524
0525
0526
0542
0543
0515
0513
0561
0562
0511
0505
0504
0503
0501
0512
0502

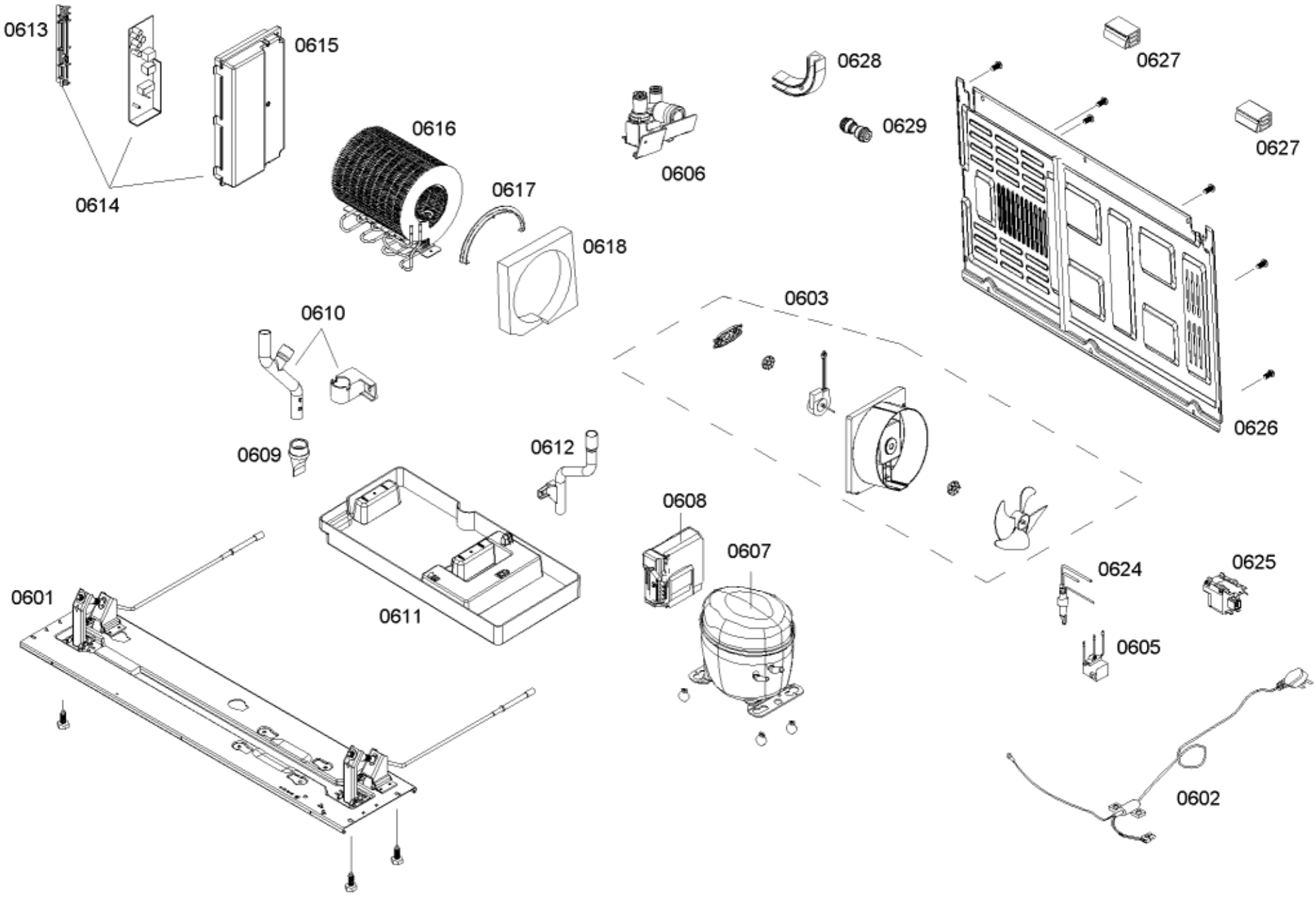
0613
0615
0614
0616
0617
0618
0606
0628
0629
0627
0627
0626
0603
0610
0609
0612
0608
0607
0624
0625
0605
0601
0611
0602