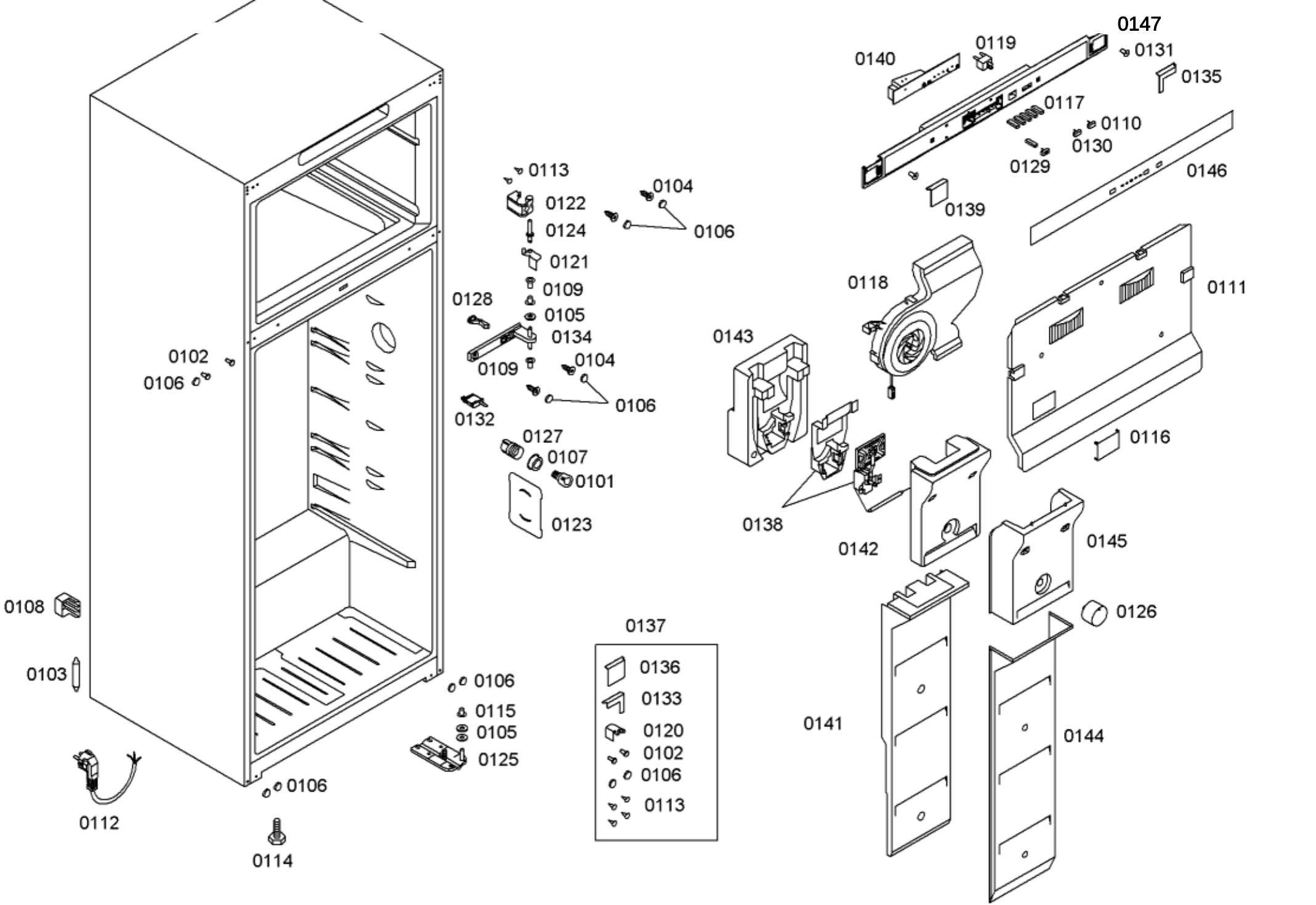
0147
0119
0131
0140
0135
0117
0110
0130
0129
0146
0139
0113
0104
0122
0106
0124
0121
0109
0128
0105
0134
0118
0111
0143
0102
0106
0109
0104
0106
0132
0127
0107
0101
0116
0123
0138
0142
0145
0108
0126
0137
0136
0133
0120
0102
0106
0113
0103
0106
0115
0105
0125
0141
0144
0106
0112
0114

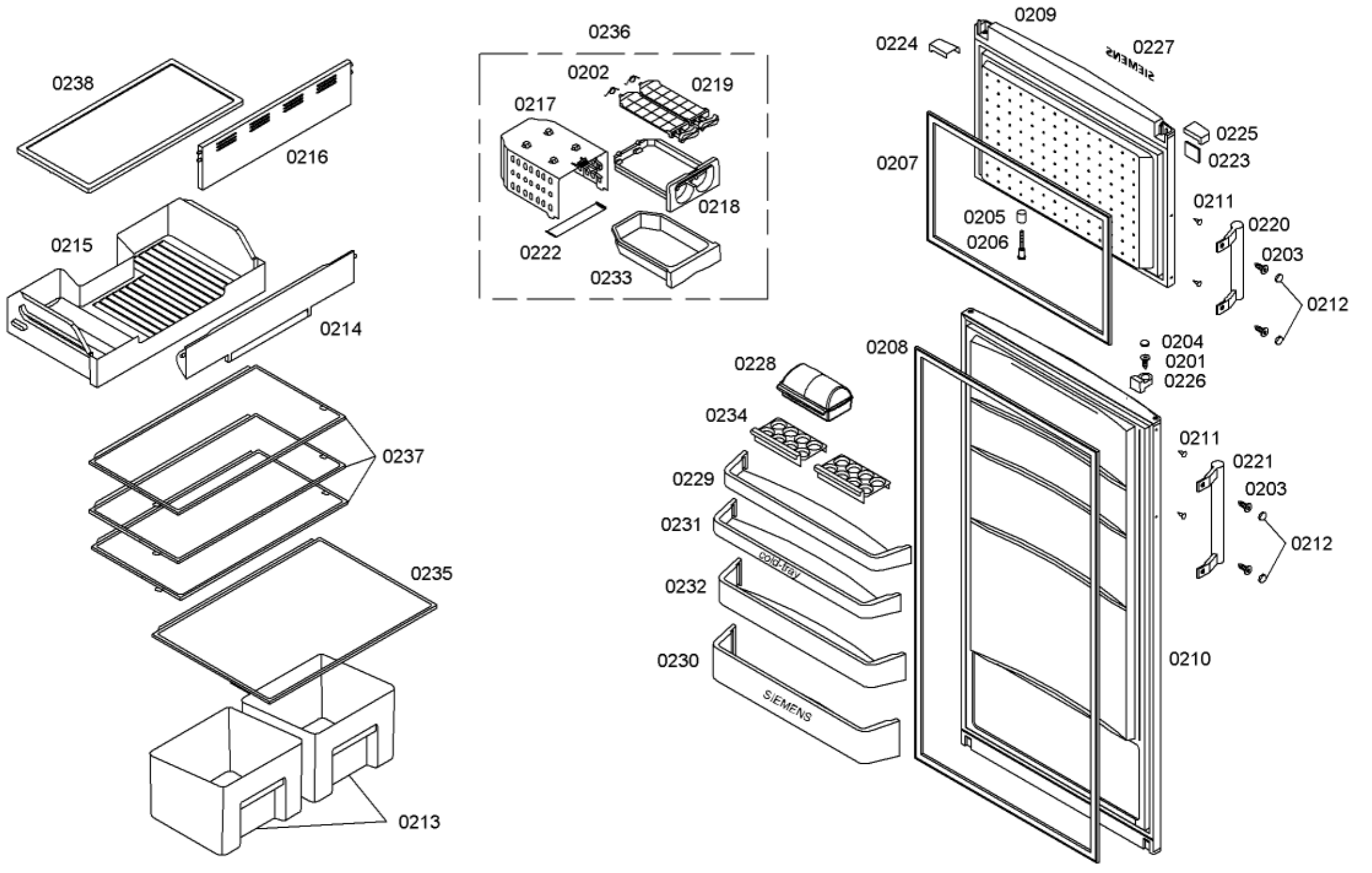
0238
0216
0215
0214
0237
0235
0213
0236
0202
0219
0217
0218
0222
0233
0209
0224
0227
SIEMENS
0225
0223
0207
0211
0205
0220
0206
0203
0212
0204
0208
0201
0226
0228
0234
0211
0221
0229
0203
0231
0212
cold-tray
0232
0230
0210
SIEMENS

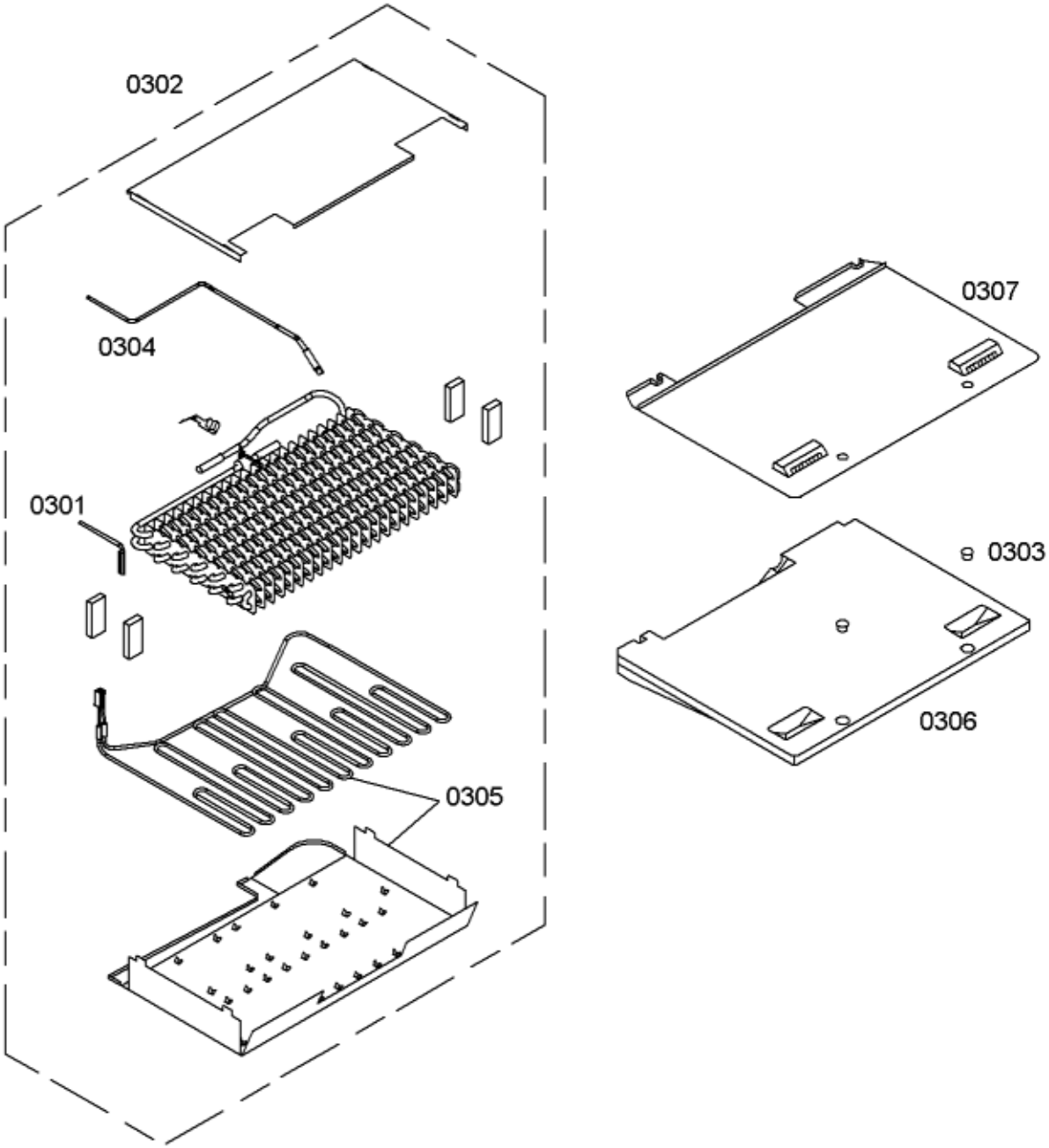
0302
0304
0301
0305
0307
0303
0306

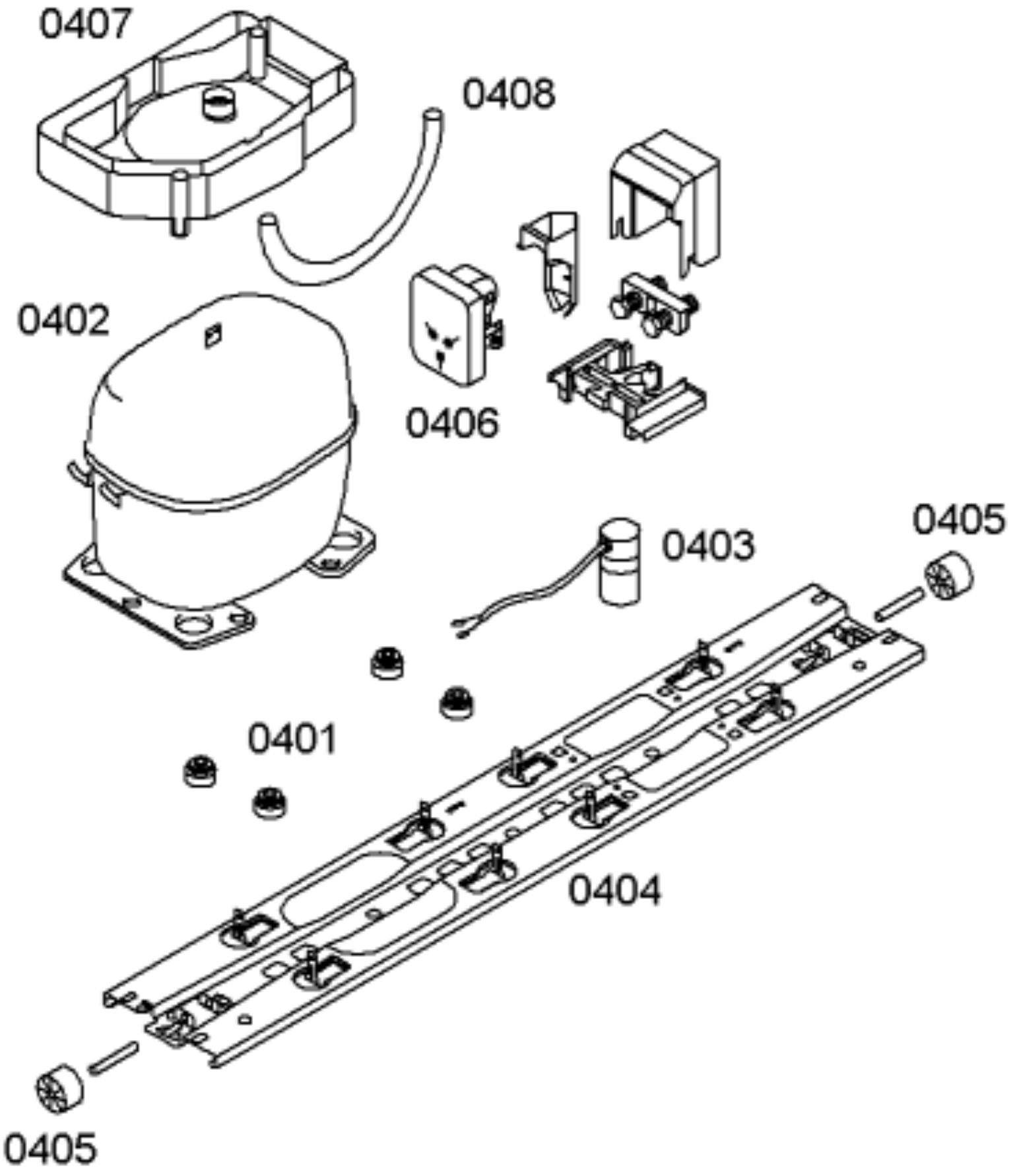
0407
0408
0402
0406
0403
0405
0401
0404
0405