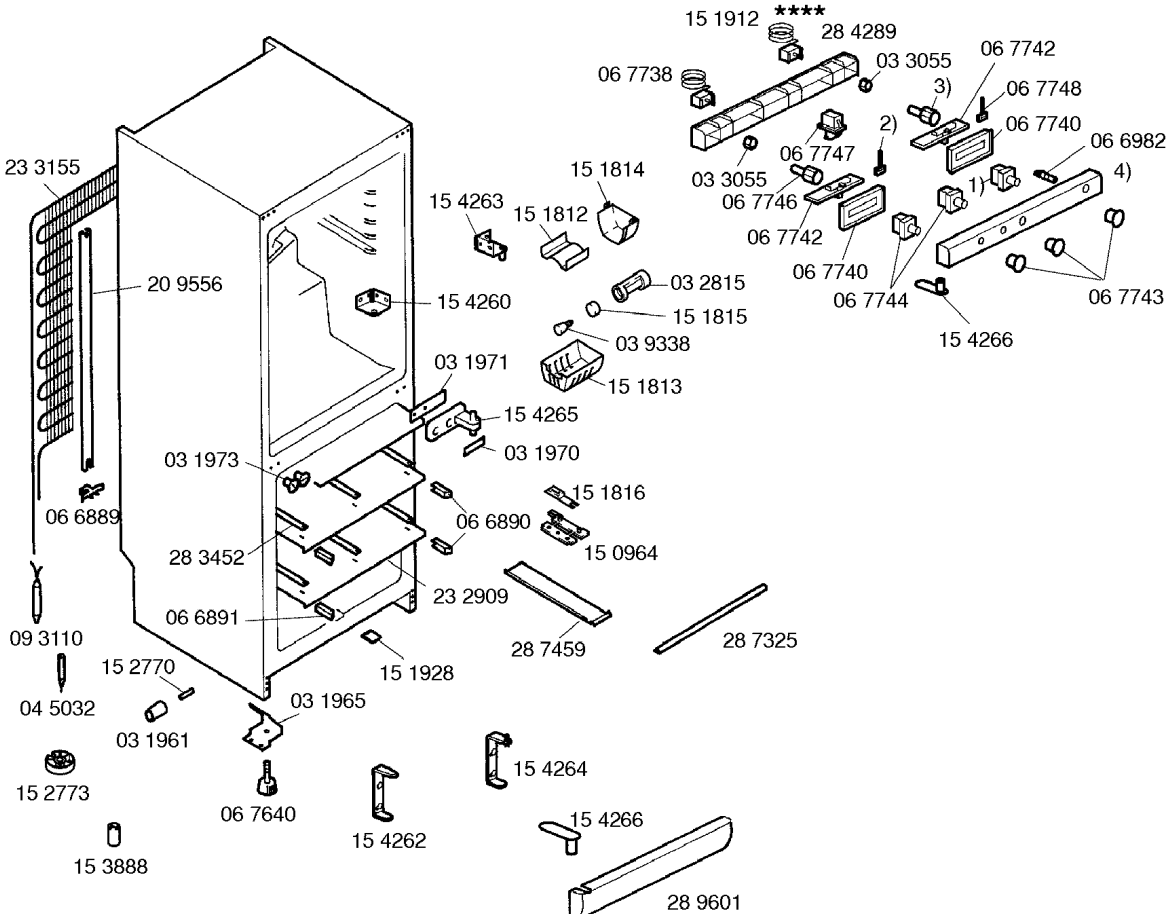
15 1912
****
28 4289
06 7738
03 3055
06 7742
3)
06 7748
06 7740
06 6982
2)
06 7747
03 3055
06 7746
06 7742
06 7740
06 7744
1)
4)
06 7743
15 4266
23 3155
20 9556
15 1814
15 4263
15 1812
15 4260
03 2815
15 1815
03 9338
15 1813
03 1971
15 4265
03 1970
03 1973
06 6889
15 1816
06 6890
15 0964
28 3452
23 2909
06 6891
09 3110
28 7459
28 7325
15 1928
15 2770
04 5032
03 1965
03 1961
15 2773
06 7640
15 4264
15 4262
15 4266
15 3888
28 9601

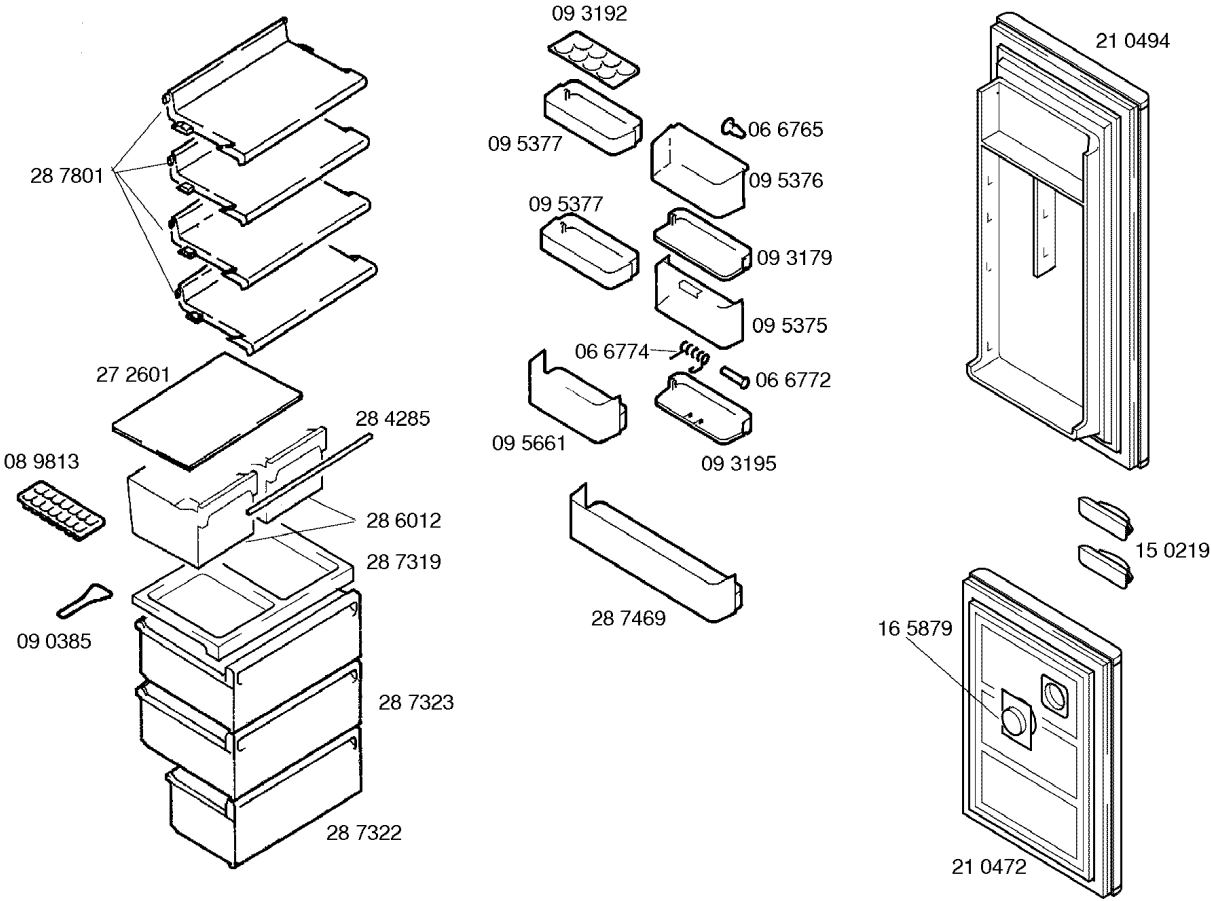
09 3192
21 0494
09 5377
06 6765
28 7801
09 5376
09 5377
09 3179
09 5375
27 2601
06 6774
06 6772
28 4285
09 5661
09 3195
08 9813
28 6012
15 0219
28 7319
28 7469
09 0385
16 5879
28 7323
28 7322
21 0472

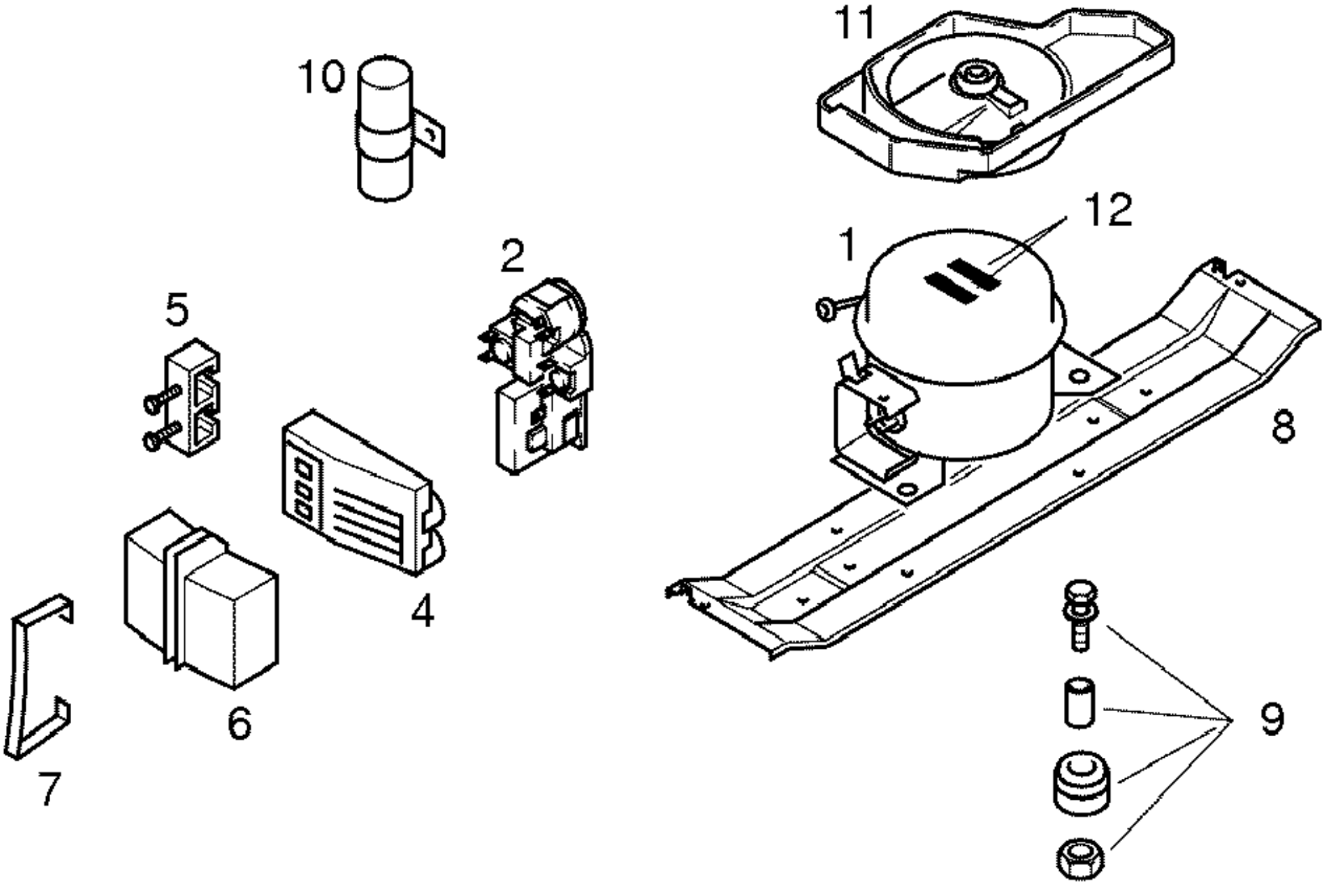
10
11
12
1
2
5
8
4
6
7
9