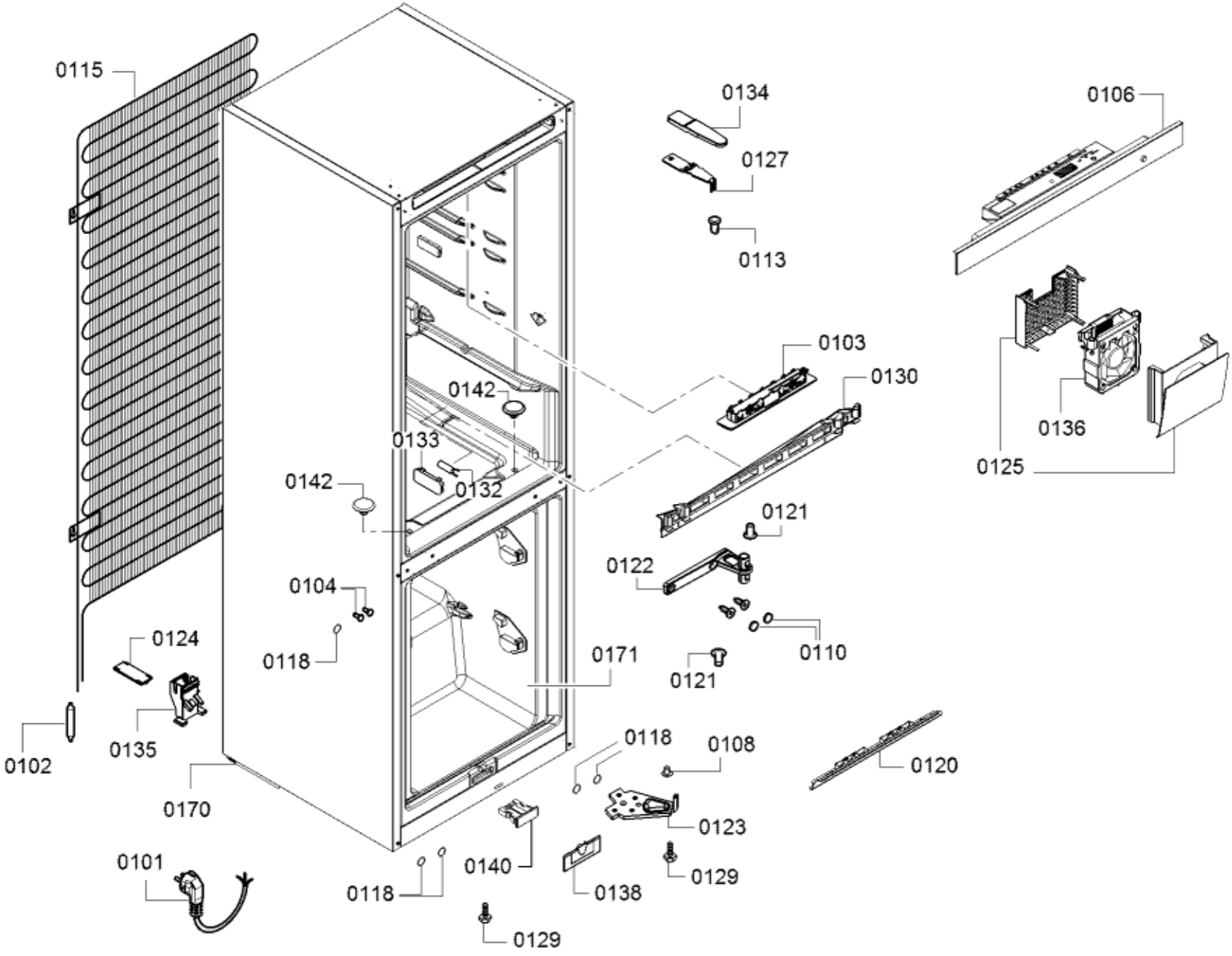
0115
0134
0106
0127
0113
0103
0130
0142
0133
0136
0125
0142
0132
0121
0122
0104
0110
0124
0118
0171
0121
0135
0102
0118
0108
0120
0170
0123
0140
0129
0101
0118
0138
0129

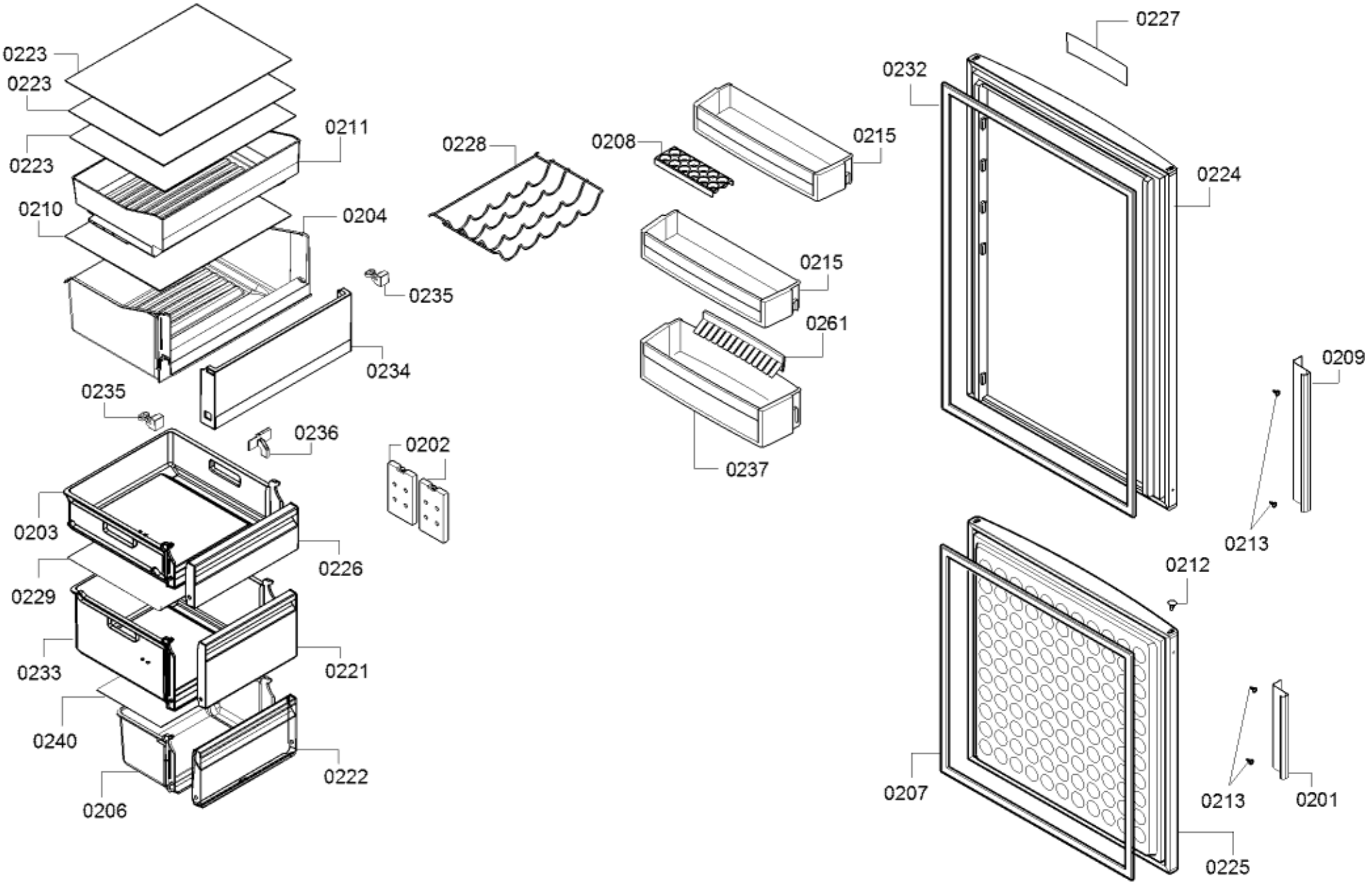
0223
0223
0223
0211
0210
0204
0235
0234
0235
0236
0202
0203
0226
0229
0233
0221
0240
0222
0206
0228
0208
0215
0215
0261
0237
0227
0232
0224
0209
0213
0212
0207
0213
0201
0225

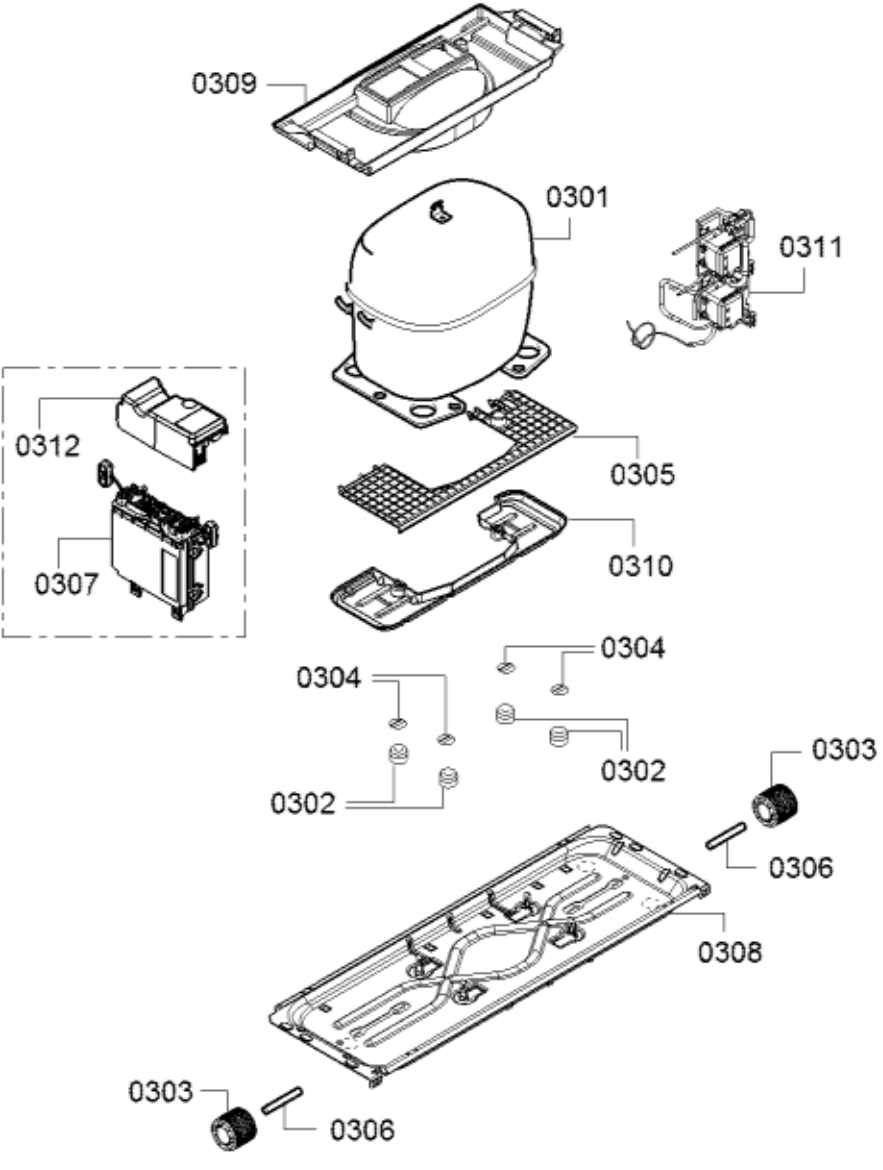
0309
0301
0311
0312
0305
0307
0310
0304
0304
0302
0302
0303
0306
0308
0303
0306