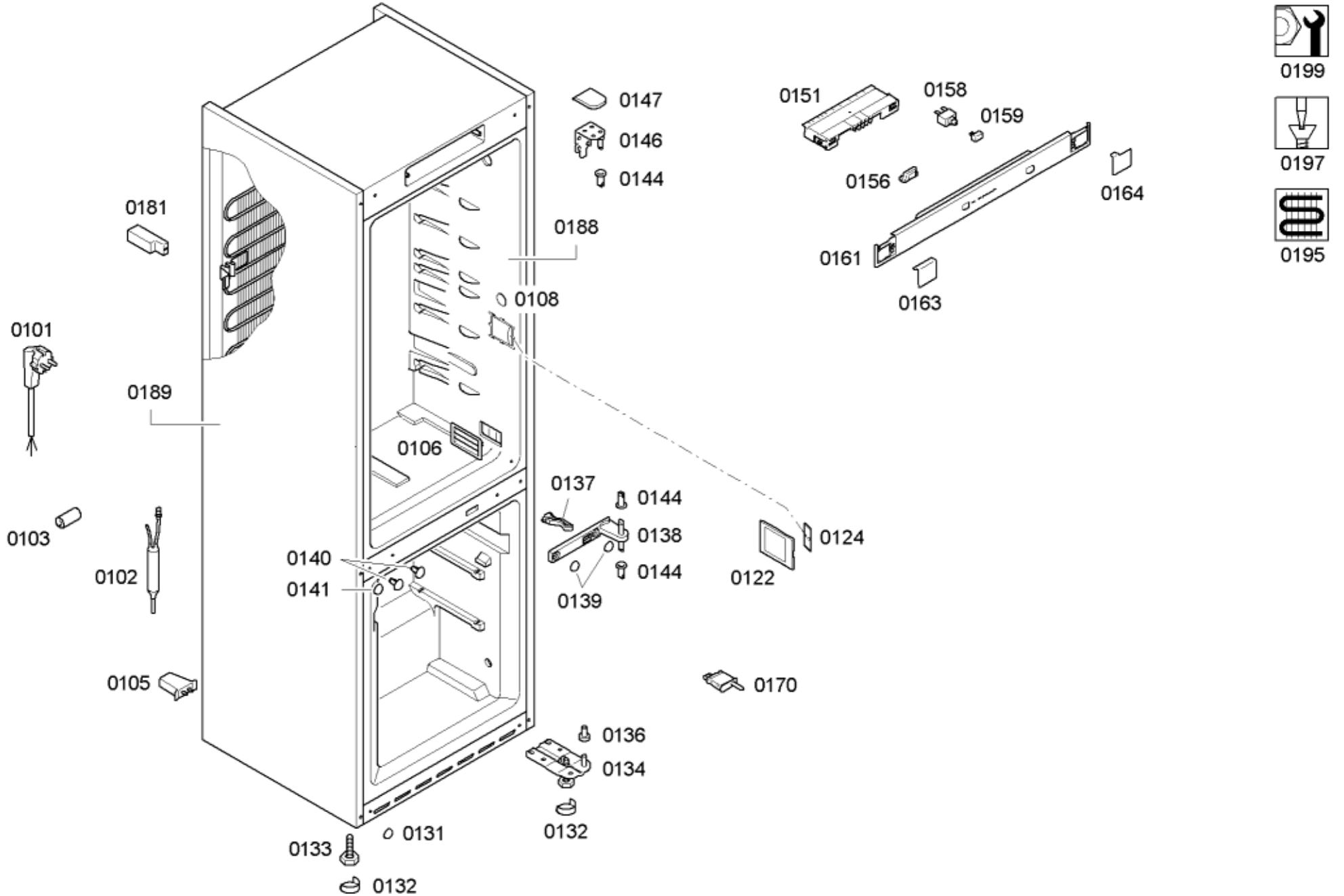
0199
0197
0195
0147
0146
0144
0151
0158
0159
0156
0164
0161
0163
0181
0188
0108
0101
0189
0106
0137
0144
0138
0144
0139
0124
0122
0103
0102
0140
0141
0105
0170
0136
0134
0132
0131
0133
0132

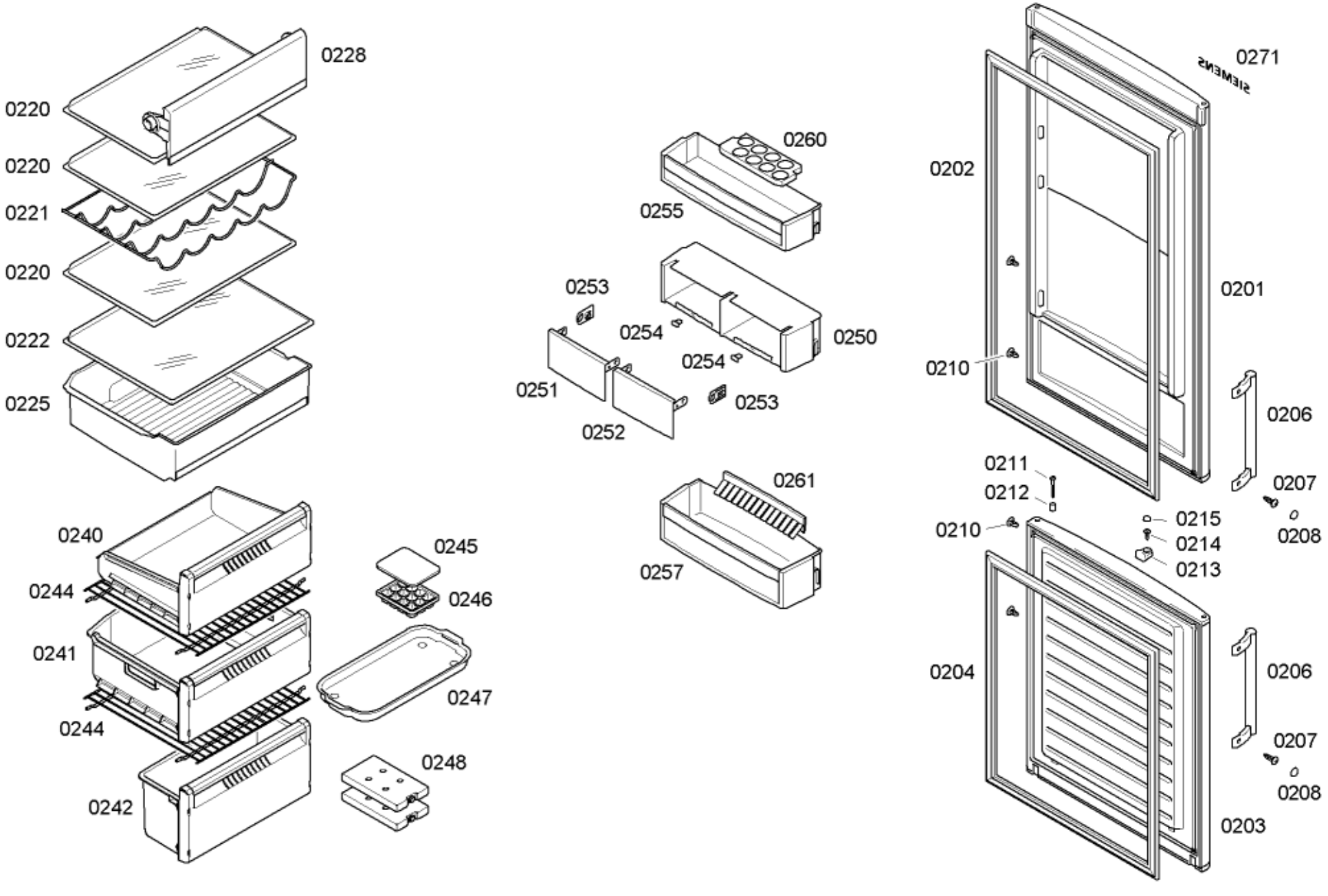
0228
0220
0220
0221
0220
0222
0225
0260
0255
0253
0254
0250
0254
0251
0253
0252
0261
0257
0271
SIEMENS
0202
0201
0210
0206
0211
0212
0207
0215
0210
0214
0208
0213
0240
0245
0244
0246
0241
0247
0244
0248
0242
0204
0206
0207
0208
0203

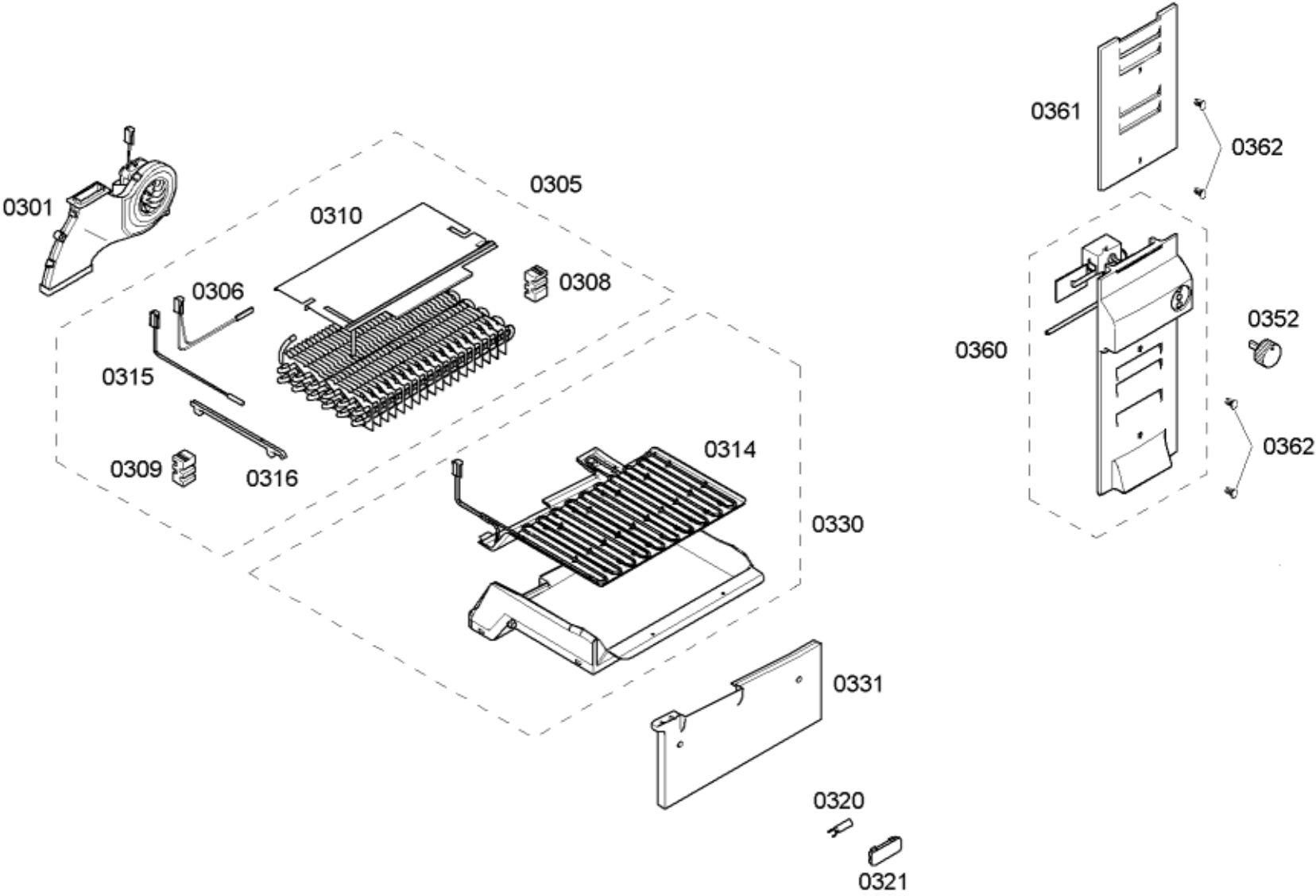
0301
0305
0310
0306
0308
0315
0309
0316
0314
0330
0331
0320
0321
0361
0362
0360
0352
0362

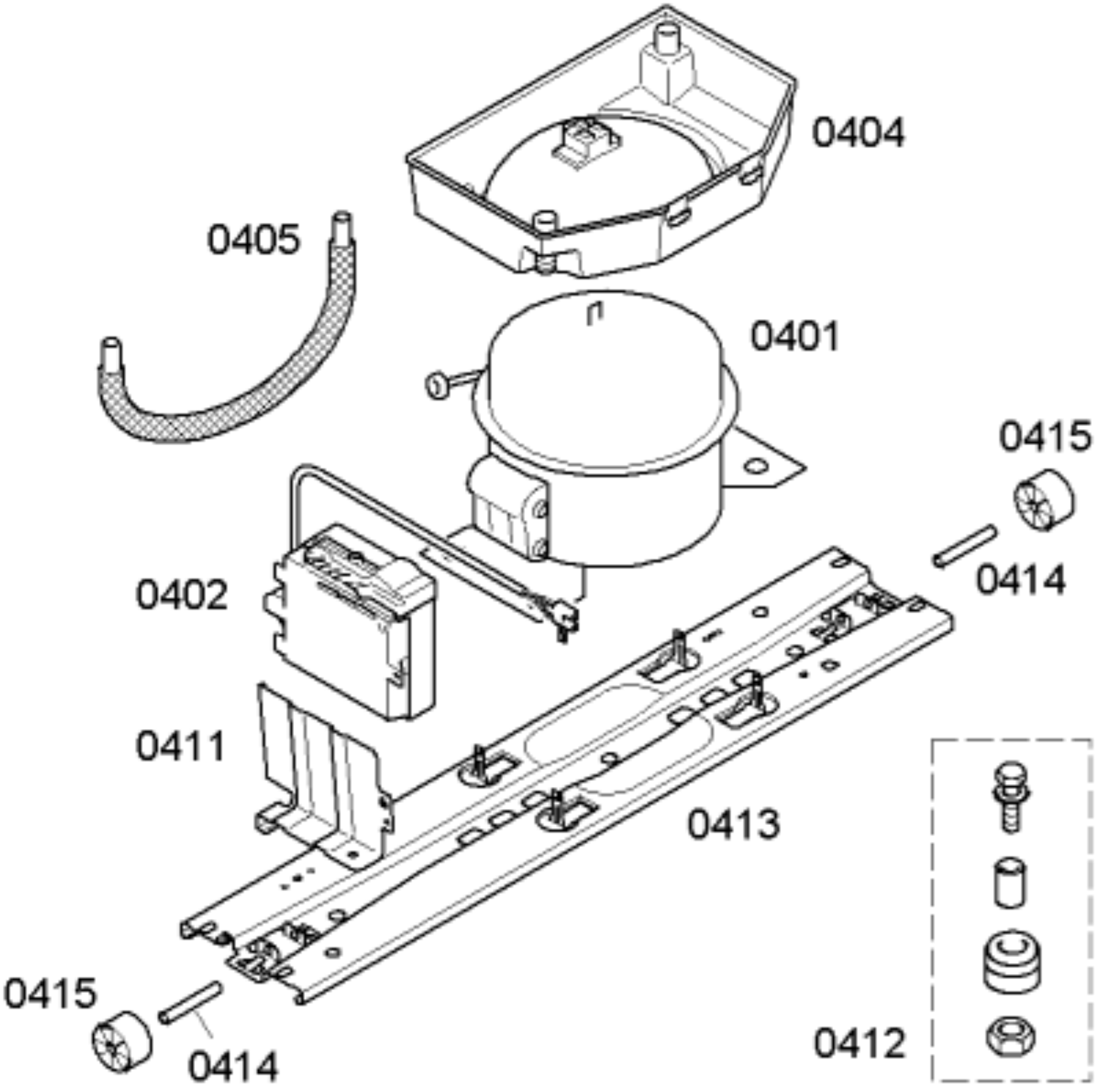
0404
0405
0401
0415
0414
0402
0411
0413
0415
0414
0412