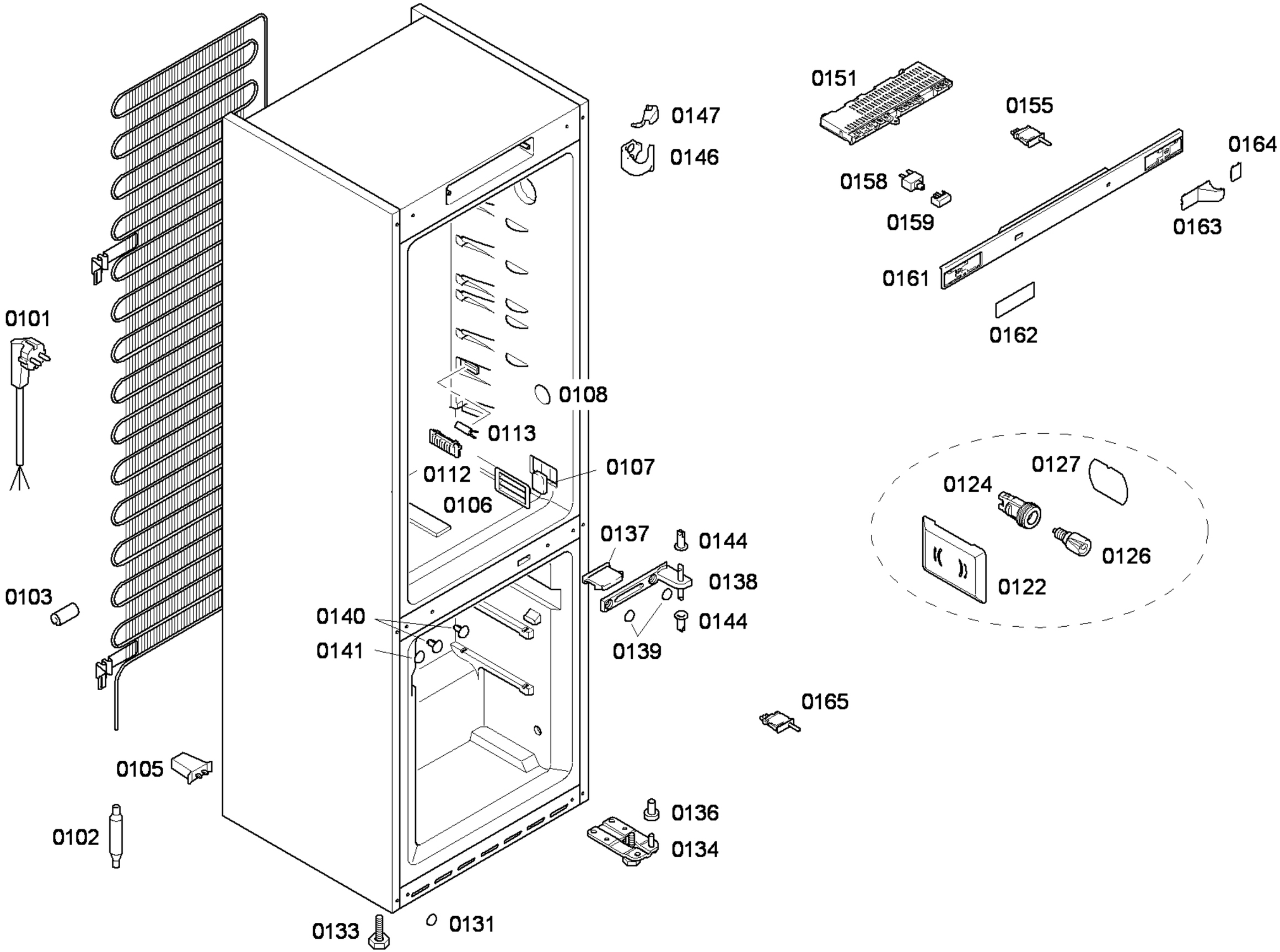
0147
0146
0151
0155
0164
0158
0159
0163
0161
0162
0101
0108
0113
0112
0107
0106
0127
0124
0126
0122
0137
0144
0138
0144
0139
0140
0141
0165
0103
0105
0136
0134
0102
0133
0131

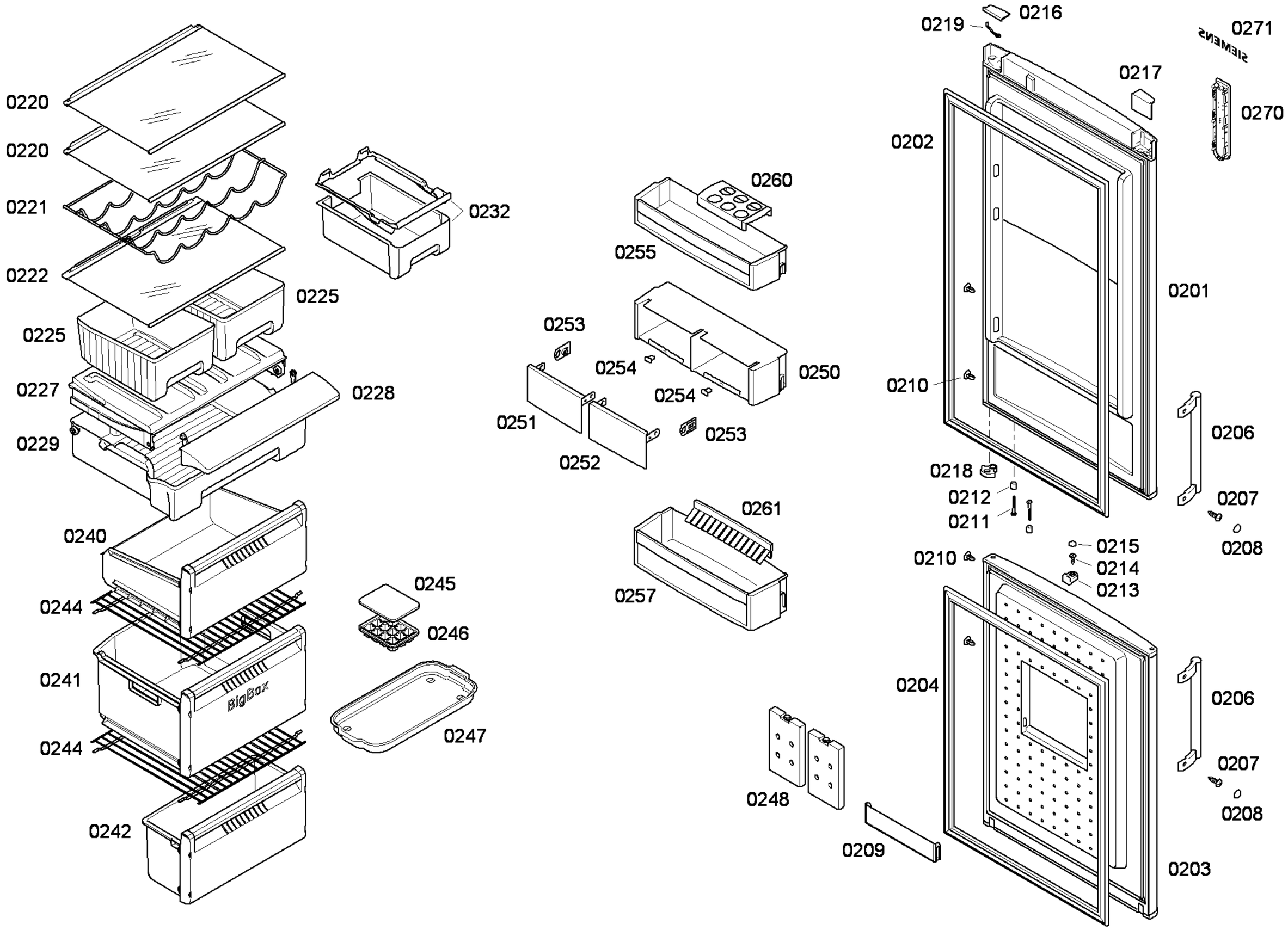
0220
0220
0221
0222
0225
0225
0227
0228
0229
0240
0244
0241
0244
0242
0232
0245
0246
0247
BigBox
0260
0255
0253
0254
0250
0254
0251
0253
0252
0261
0257
0248
0209
0216
0219
0271
SIEMENS
0217
0270
0202
0201
0210
0206
0218
0212
0211
0207
0208
0215
0210
0214
0213
0204
0206
0207
0208
0203

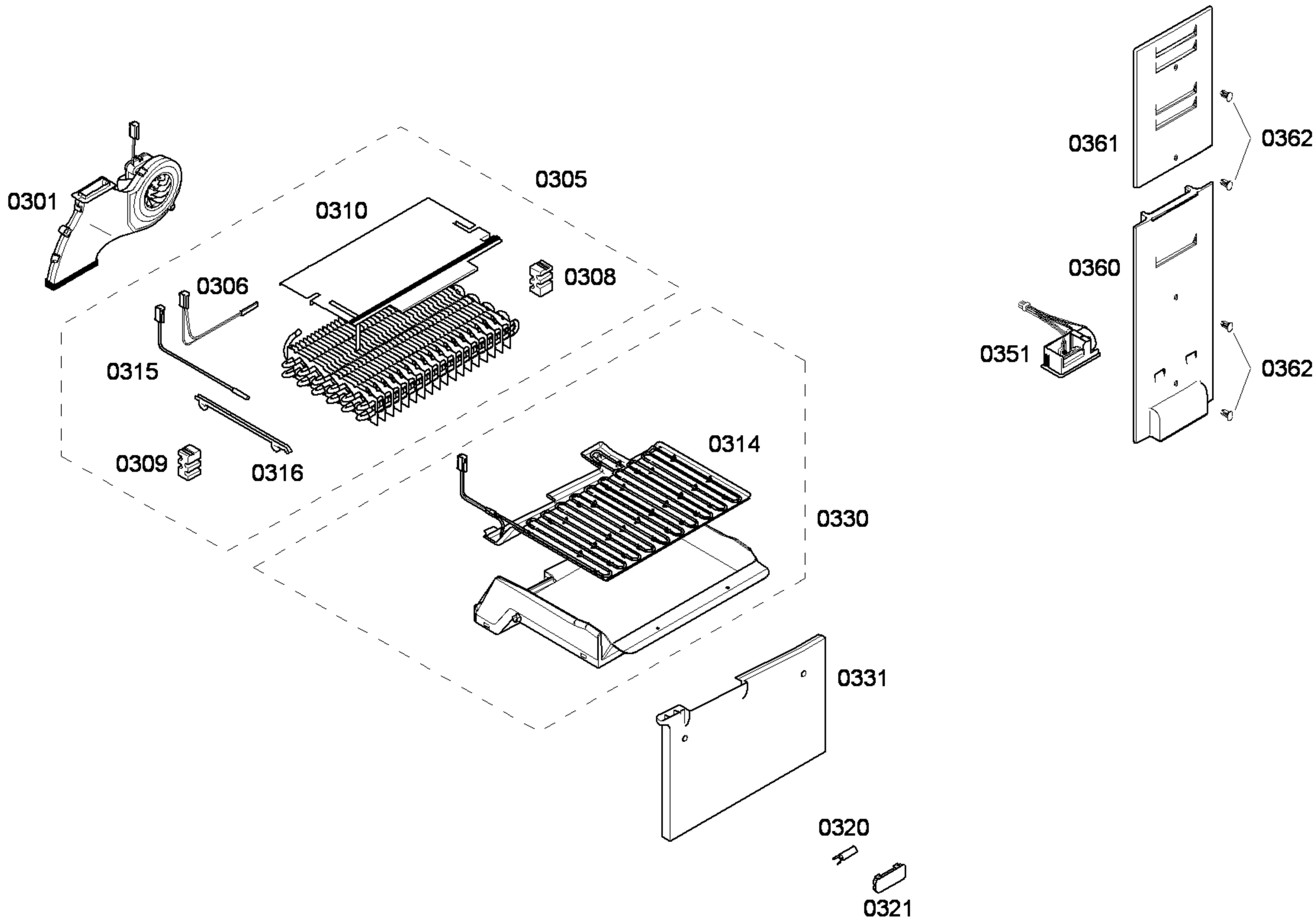
0301
0305
0310
0306
0308
0315
0309
0316
0314
0330
0331
0320
0321
0361
0362
0360
0351
0362

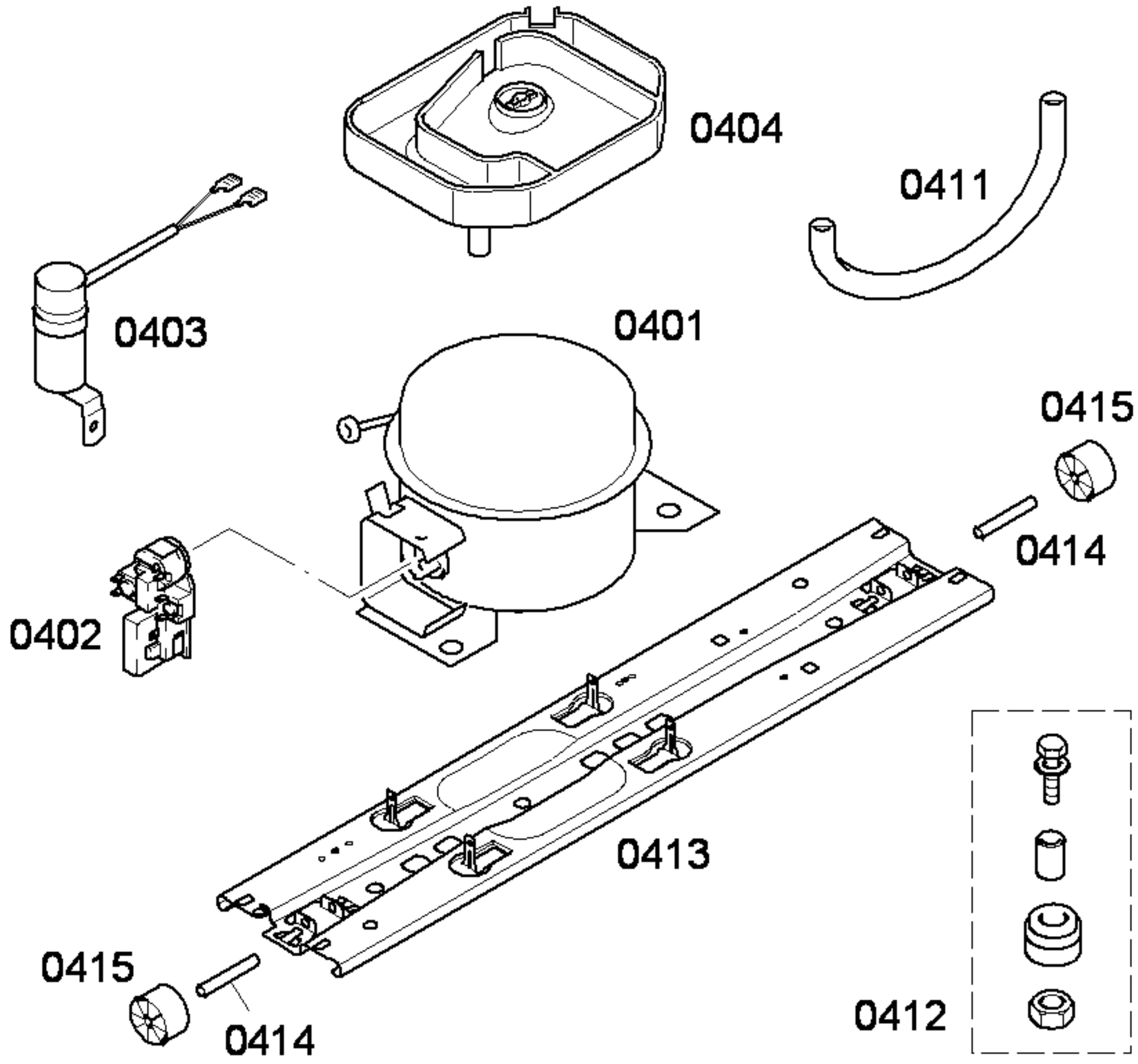
0404
0411
0403
0401
0415
0414
0402
0413
0415
0414
0412