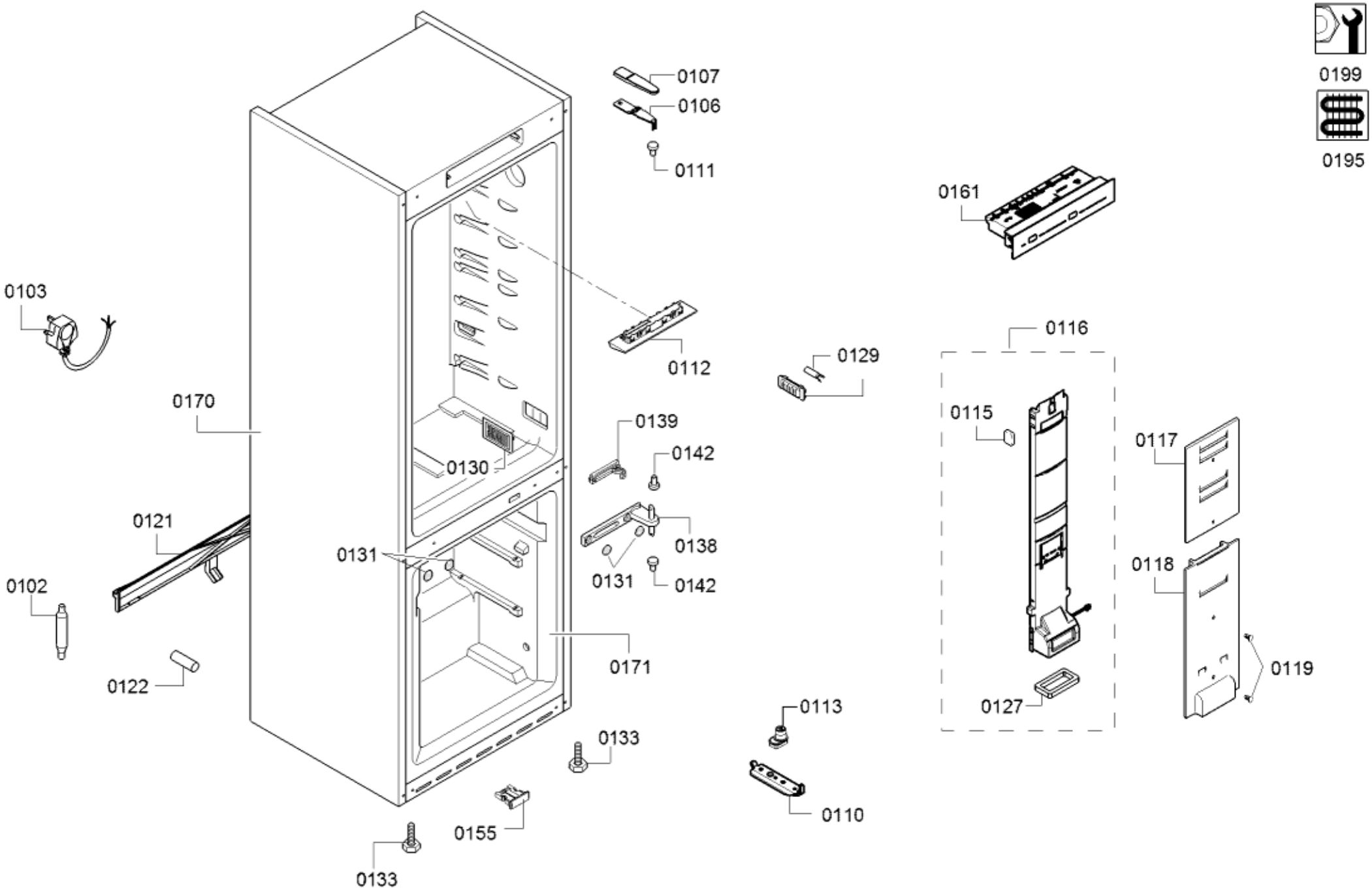
0199
0195
0107
0106
0111
0161
0103
0112
0116
0129
0170
0139
0115
0142
0130
0117
0121
0138
0131
0118
0131
0142
0102
0171
0119
0122
0127
0113
0133
0110
0155
0133

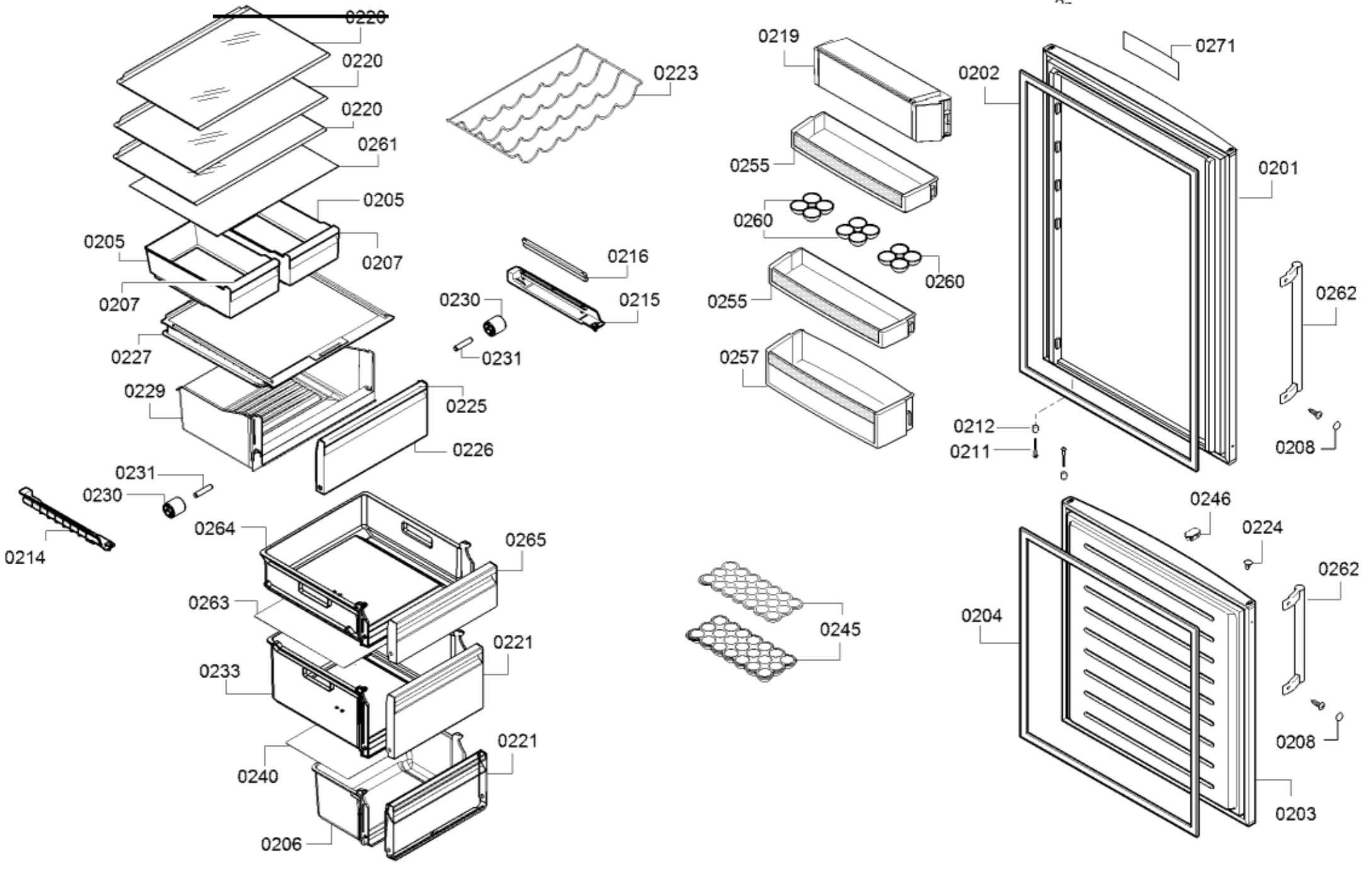
0220
0220
0220
0261
0205
0205
0207
0207
0227
0229
0225
0226
0231
0230
0214
0264
0265
0263
0221
0233
0240
0221
0206
0223
0216
0215
0230
0231
0219
0255
0260
0260
0255
0257
0245
0271
0202
0201
0262
0212
0211
0208
0246
0224
0262
0204
0208
0203

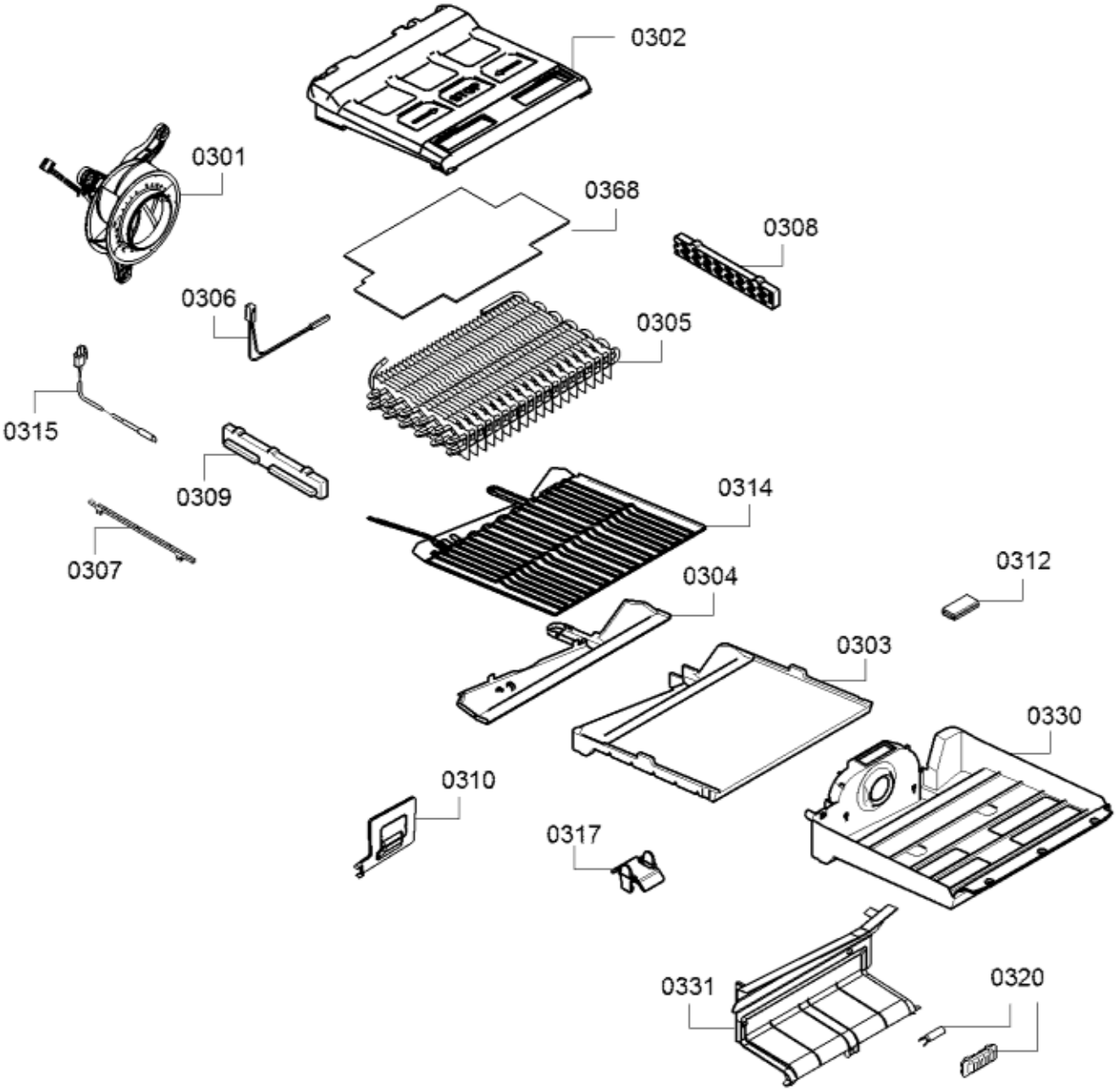
0302
0301
0368
0308
0306
0305
0315
0309
0314
0307
0312
0304
0303
0330
0310
0317
0331
0320

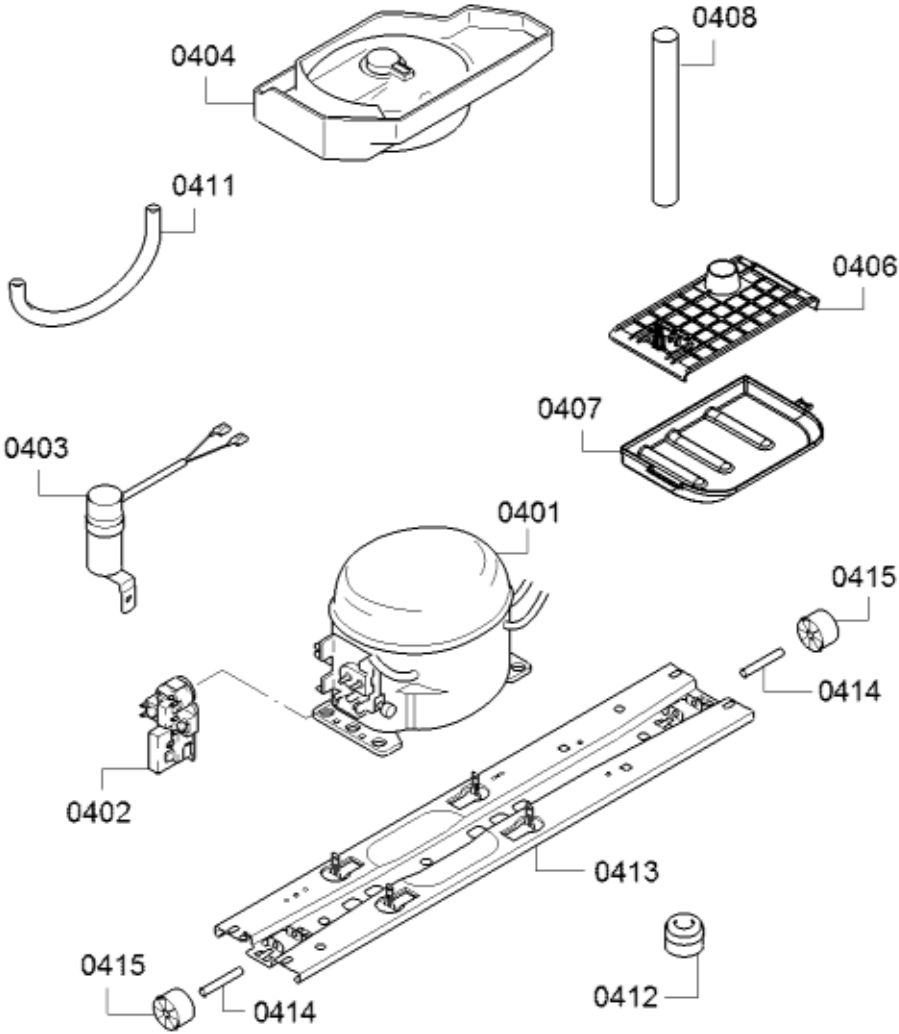
0404
0408
0411
0406
0407
0403
0401
0415
0414
0402
0413
0415
0414
0412