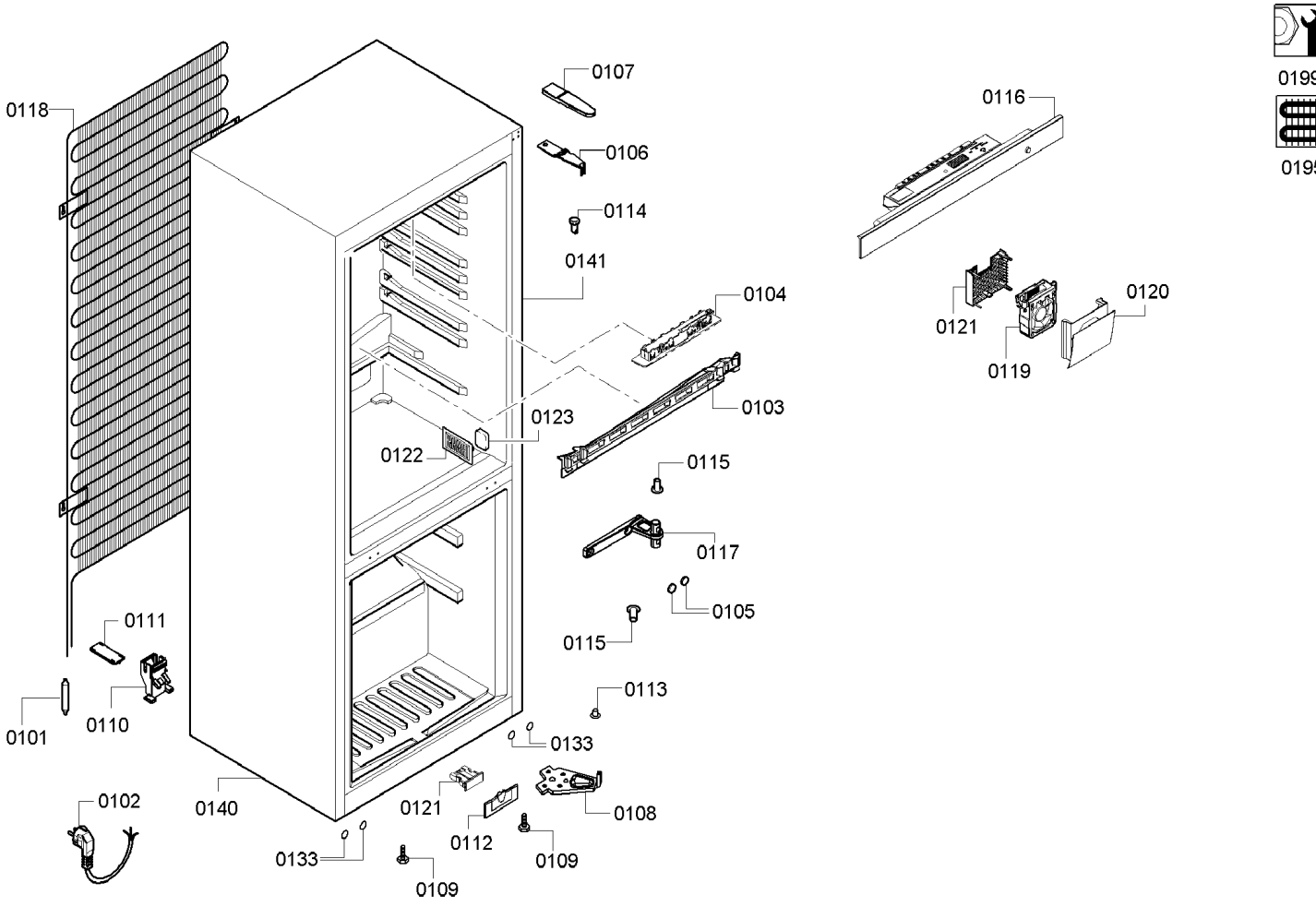
0199
0195
0118
0107
0106
0114
0141
0104
0103
0123
0122
0115
0117
0105
0115
0113
0133
0108
0109
0112
0121
0133
0109
0140
0102
0101
0110
0111
0116
0121
0119
0120

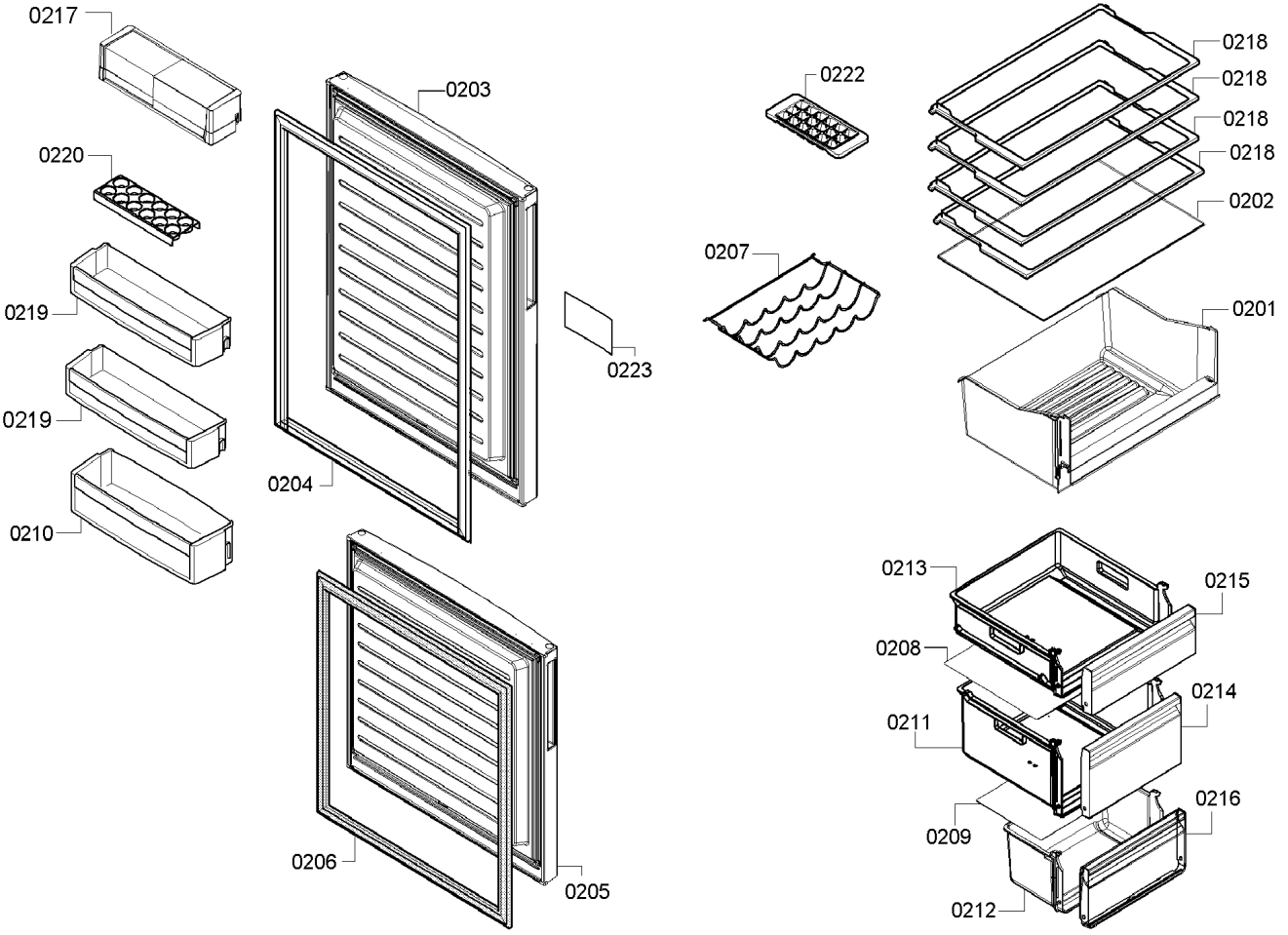
0217
0220
0219
0219
0210
0203
0204
0223
0206
0205
0222
0207
0218
0218
0218
0218
0202
0201
0213
0215
0208
0214
0211
0216
0209
0212

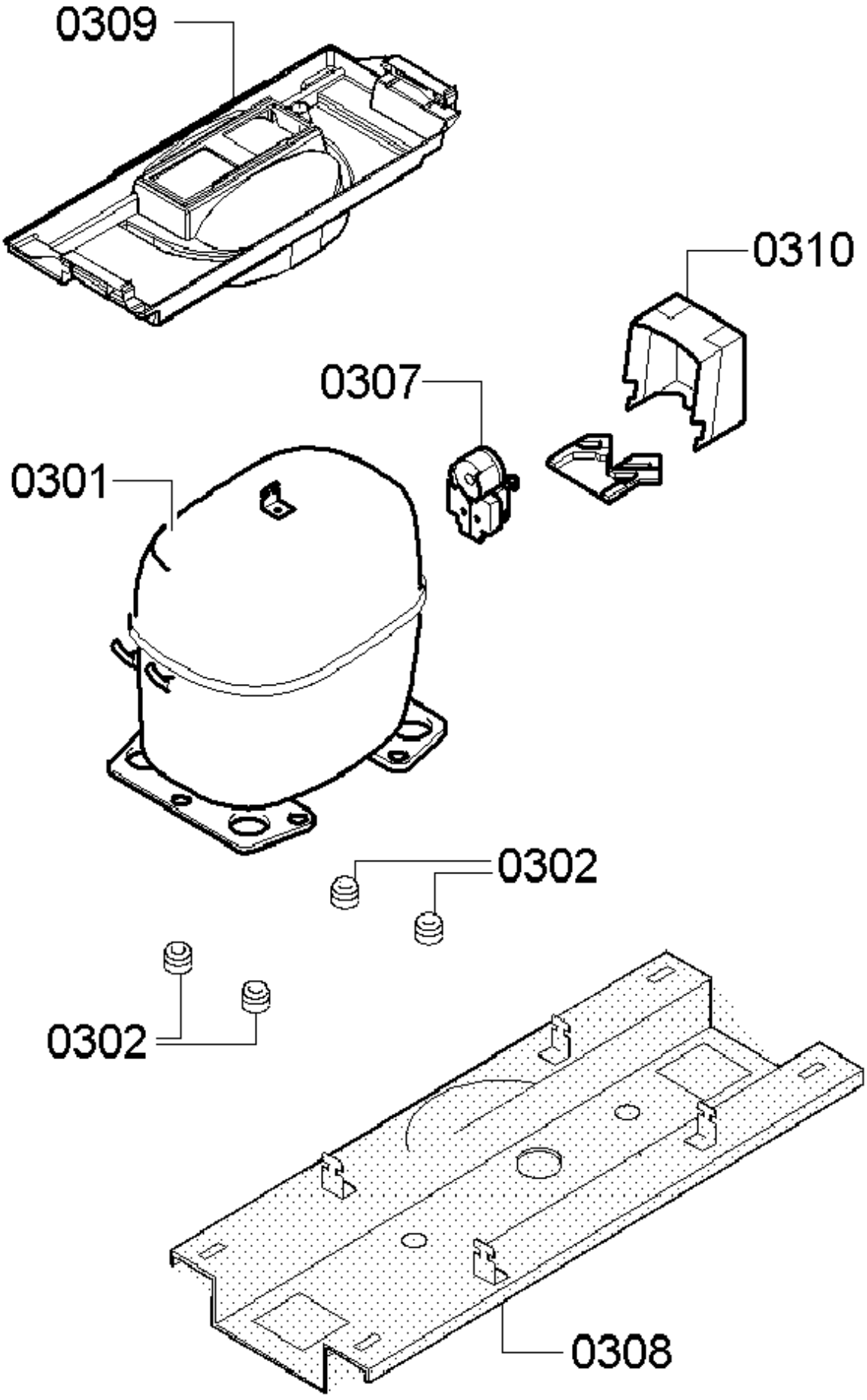
0309
0310
0307
0301
0302
0302
0308