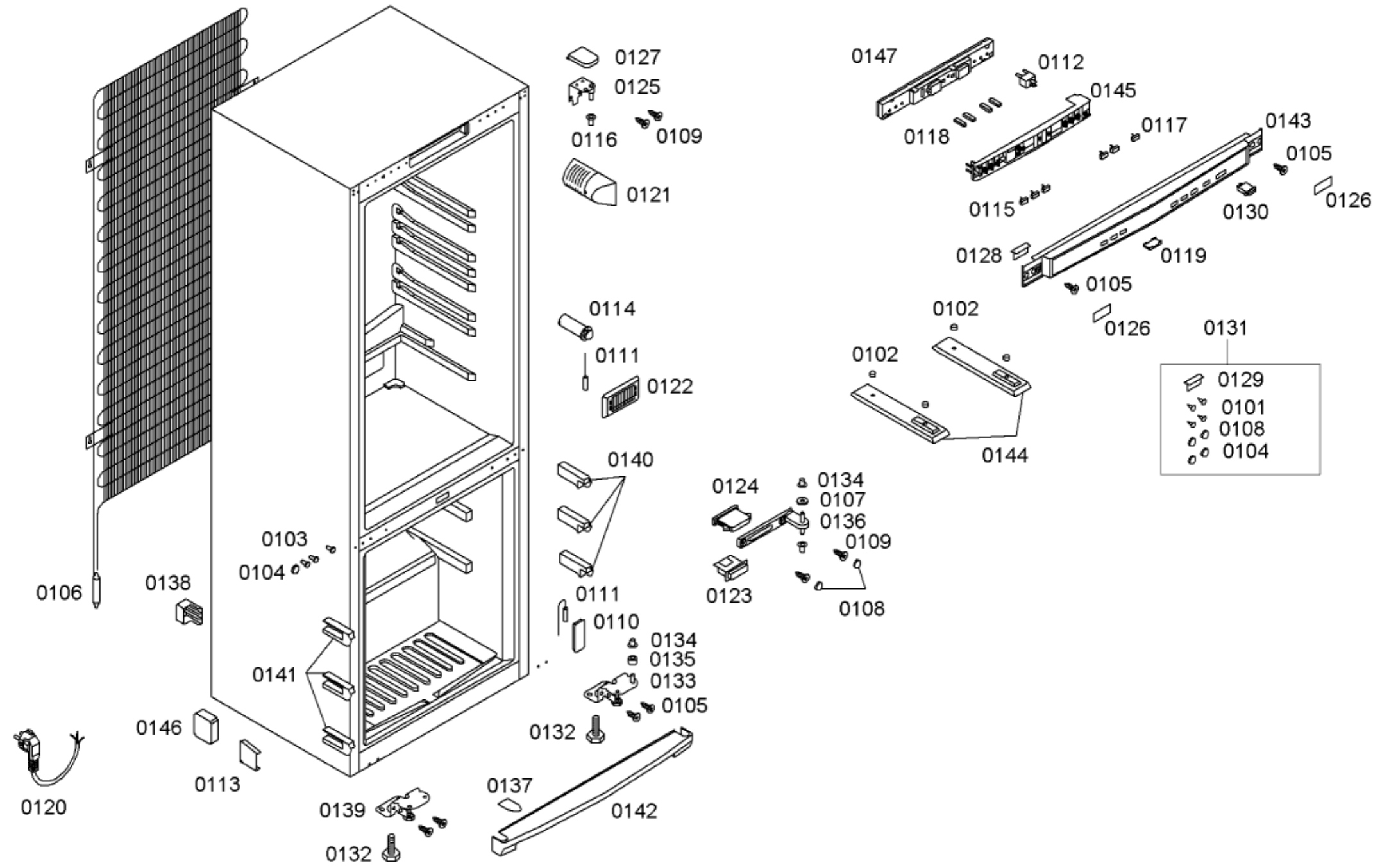
0127
0125
0116
0109
0121
0147
0112
0145
0118
0117
0143
0105
0126
0115
0130
0128
0119
0105
0126
0114
0111
0122
0102
0102
0131
0129
0101
0108
0104
0144
0140
0124
0134
0107
0136
0109
0103
0104
0106
0138
0111
0123
0108
0110
0134
0135
0133
0105
0141
0146
0132
0113
0120
0137
0139
0142
0132

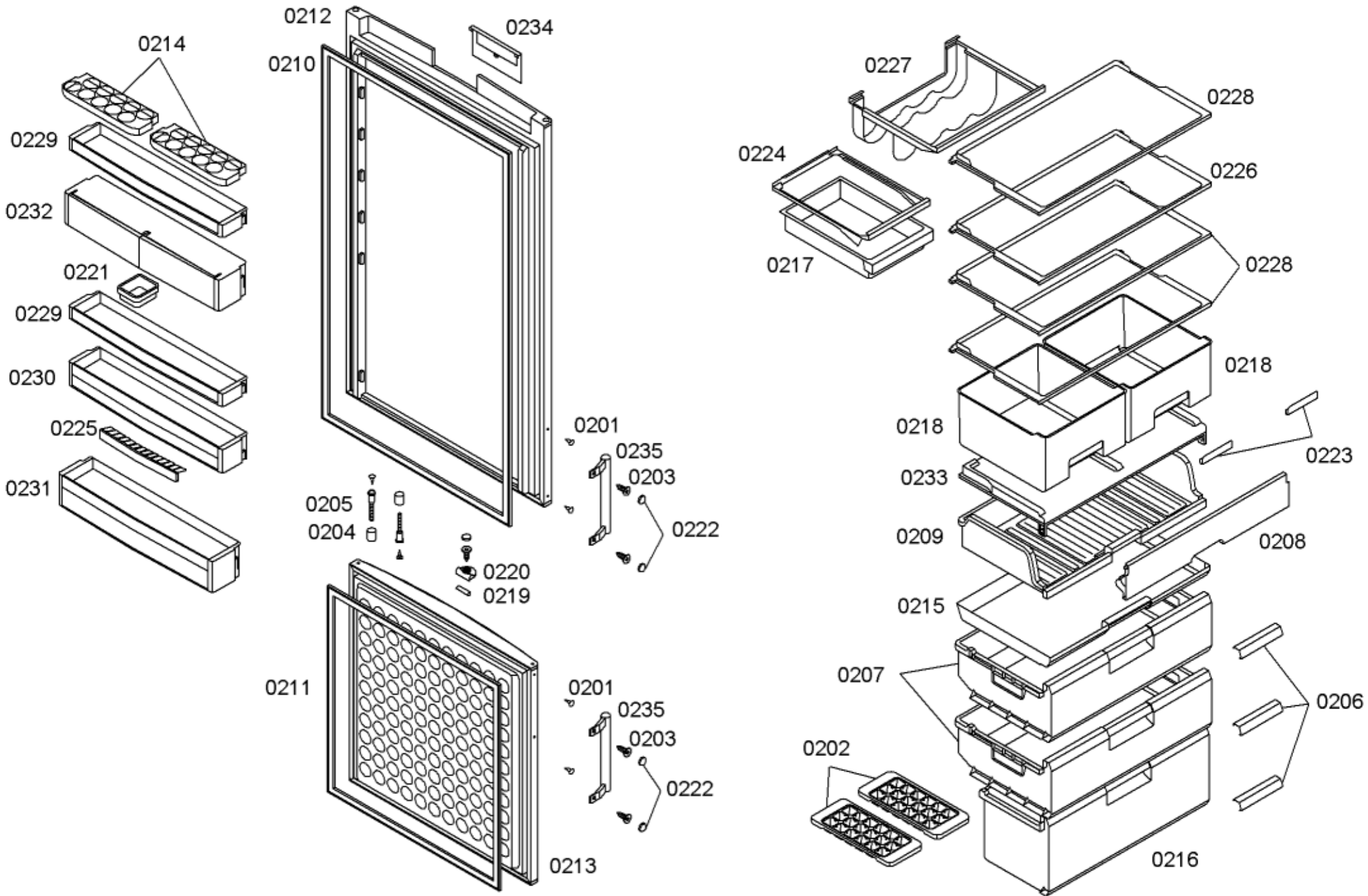
0212
0234
0214
0210
0227
0228
0229
0224
0226
0232
0217
0228
0221
0229
0218
0230
0218
0225
0201
0223
0235
0231
0233
0203
0205
0222
0204
0209
0208
0220
0219
0215
0211
0201
0207
0235
0206
0203
0202
0222
0213
0216

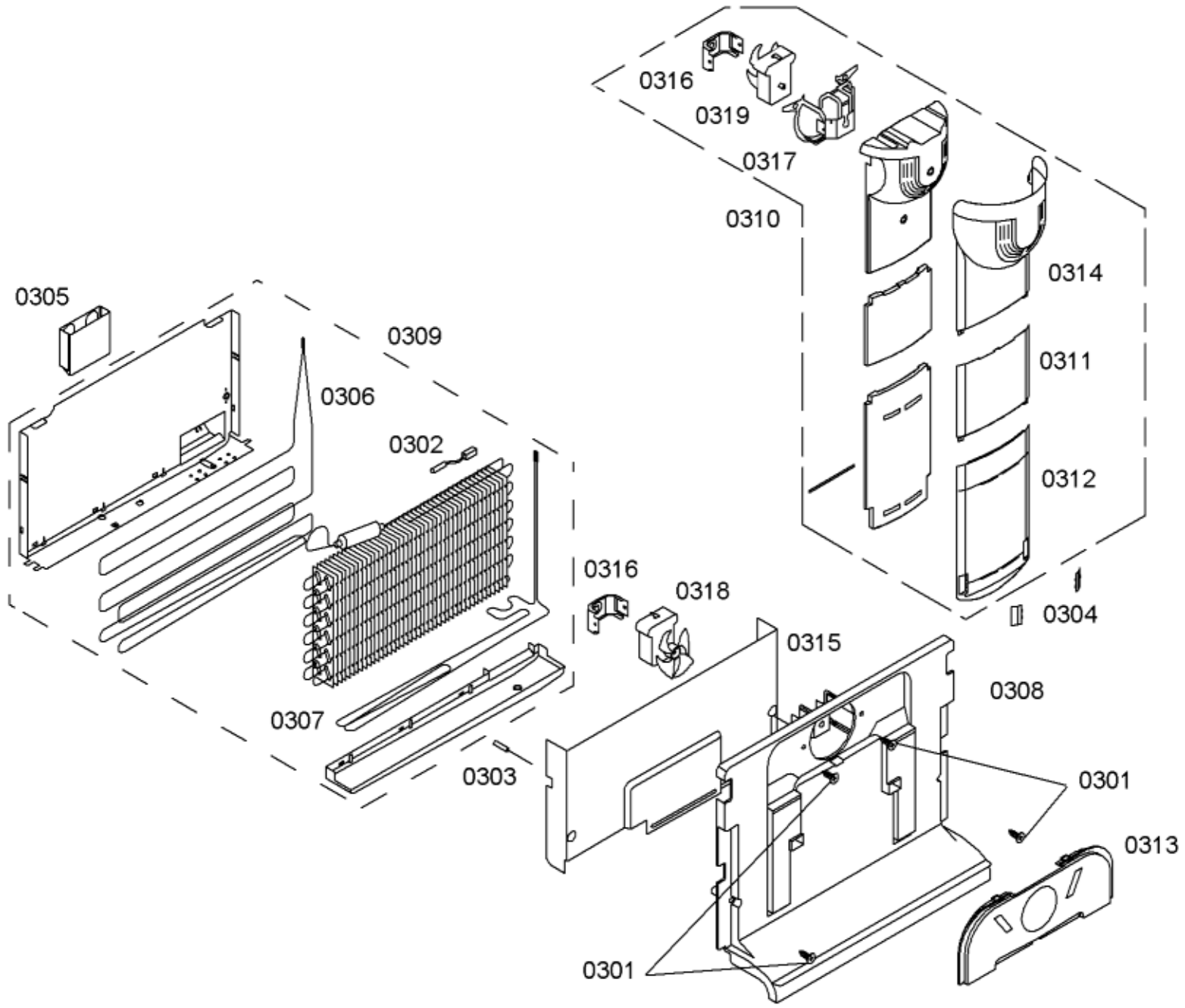
0316
0319
0317
0310
0314
0311
0312
0304
0305
0309
0306
0302
0316
0318
0315
0308
0307
0303
0301
0313
0301

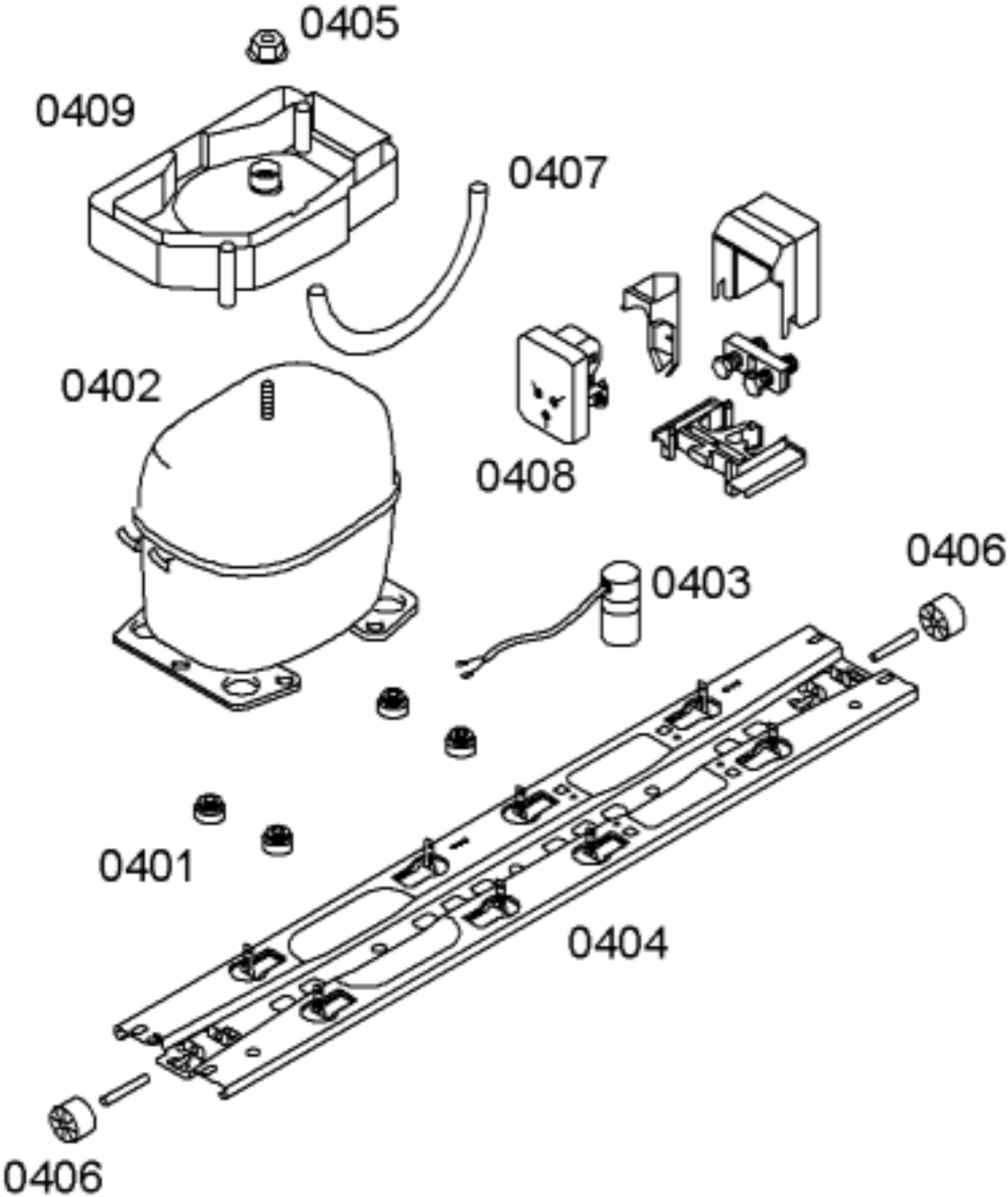
0405
0409
0407
0402
0408
0406
0403
0401
0404
0406