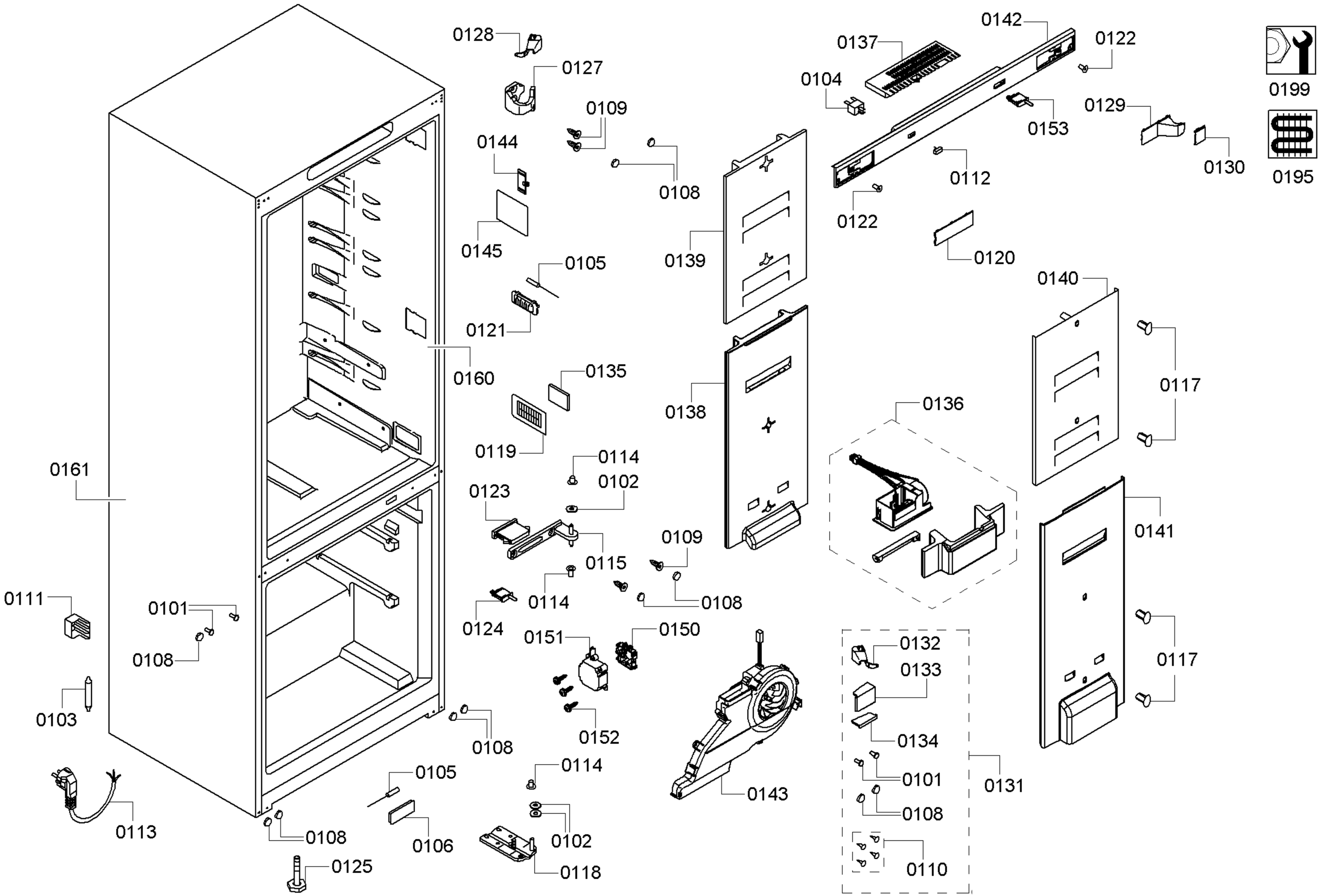
0128
0127
0109
0144
0108
0145
0105
0121
0160
0135
0119
0161
0114
0102
0123
0115
0109
0114
0108
0124
0111
0101
0108
0151
0150
0103
0152
0108
0114
0105
0106
0113
0108
0102
0125
0118
0139
0138
0136
0143
0137
0142
0122
0104
0153
0129
0112
0130
0122
0120
0140
0117
0141
0117
0132
0133
0134
0101
0108
0110
0131
0199
0195

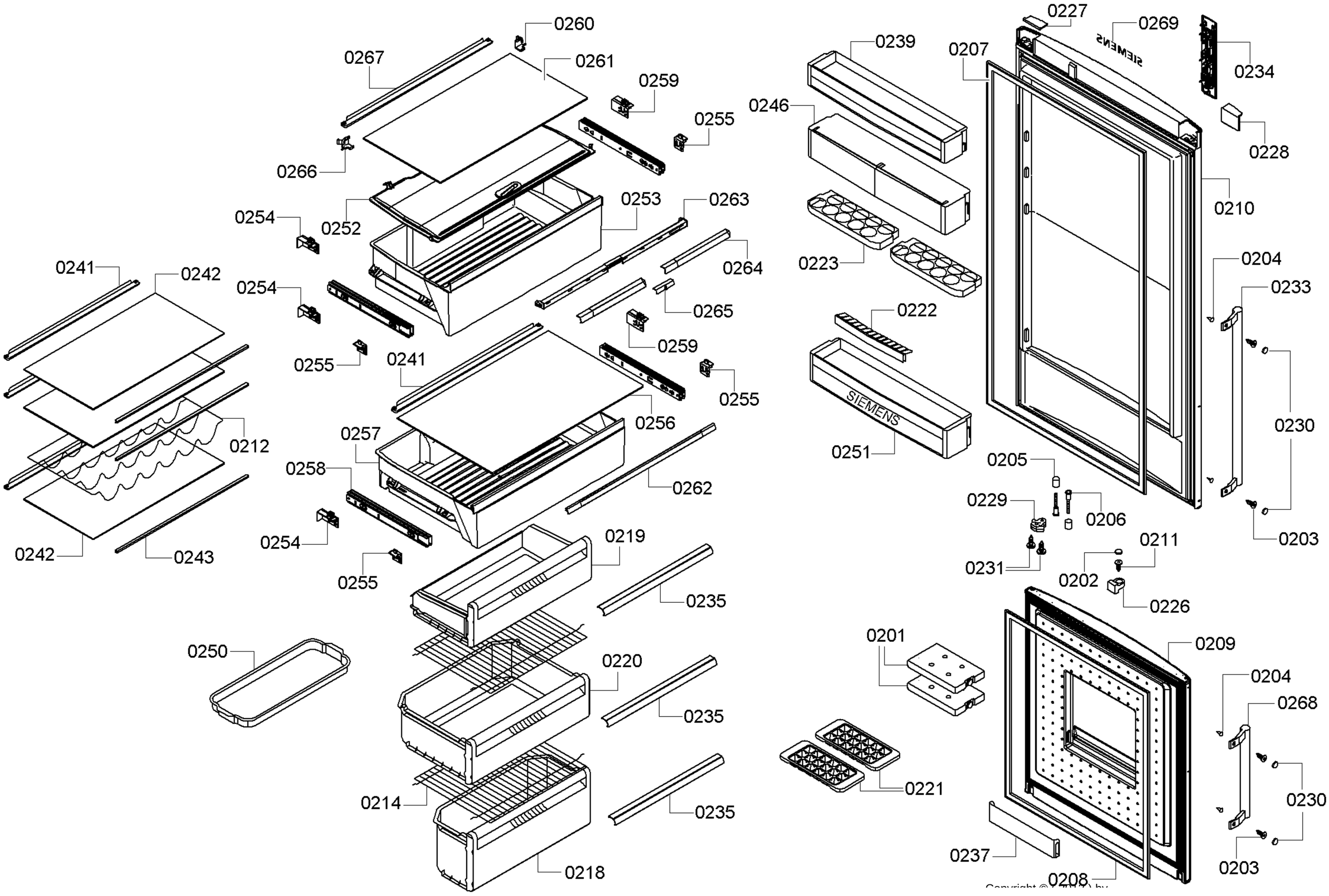
0260
0267
0261
0259
0255
0266
0253
0263
0254
0252
0264
0241
0242
0254
0265
0259
0255
0241
0255
0256
0212
0257
0258
0262
0242
0243
0254
0255
0219
0235
0250
0220
0235
0214
0235
0218
0227
0269
0239
0207
0234
0246
0228
0210
0223
0204
0233
0222
SIEMENS
0230
0251
0205
0229
0206
0203
0211
0231
0202
0226
0201
0209
0204
0268
0221
0230
0237
0203
0208

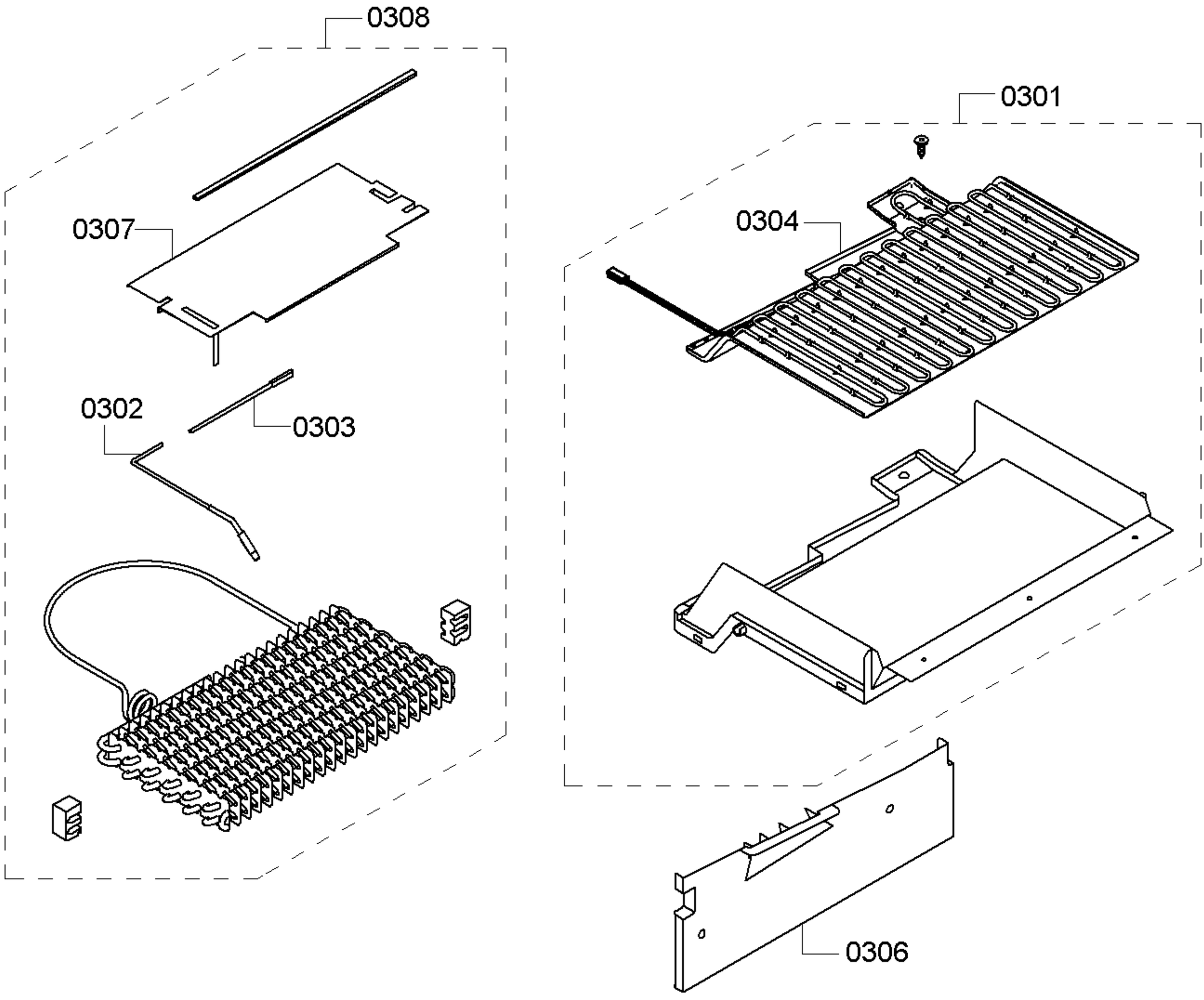
0308
0307
0302
0303
0301
0304
0306

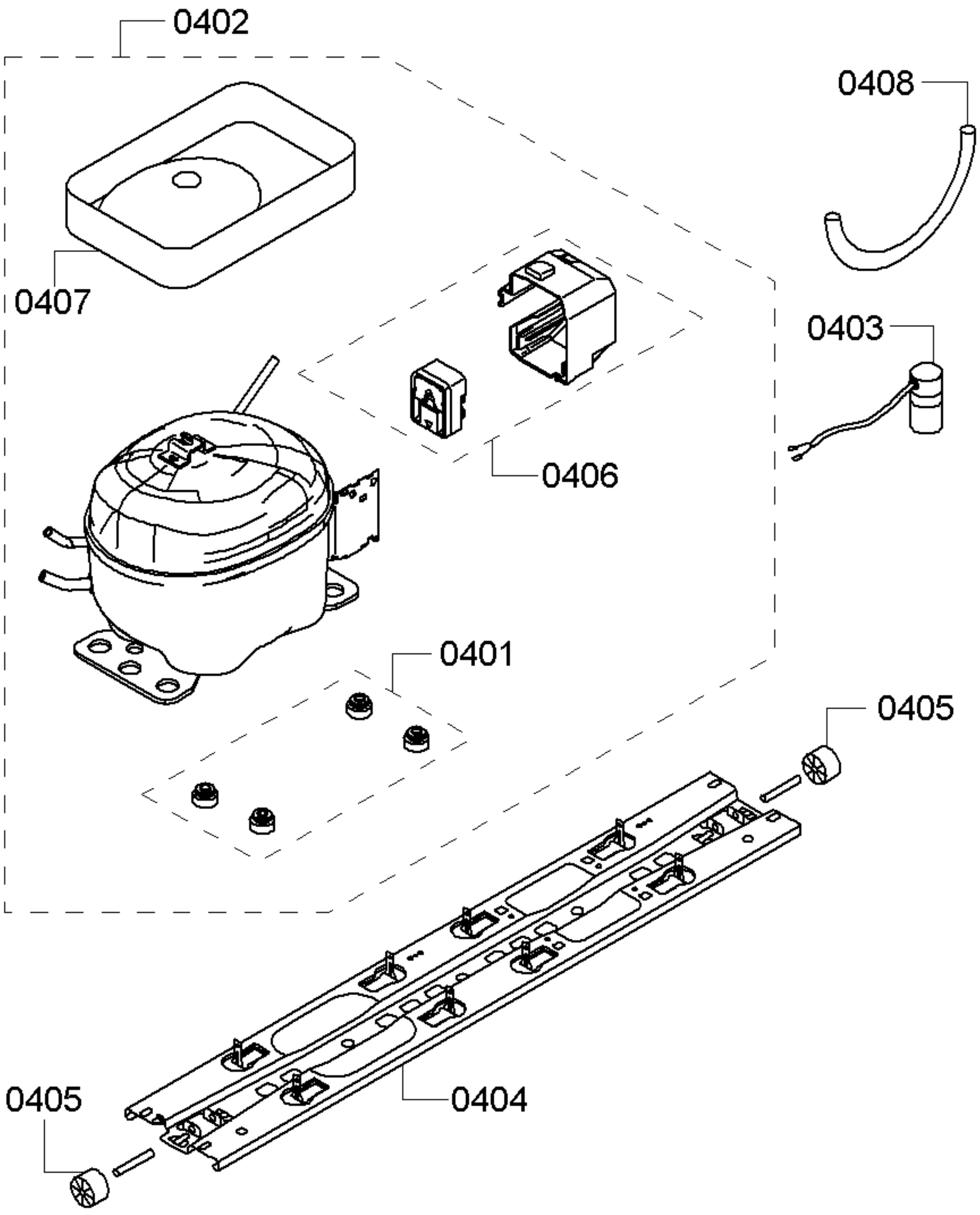
0402
0408
0407
0403
0406
0401
0405
0404
0405