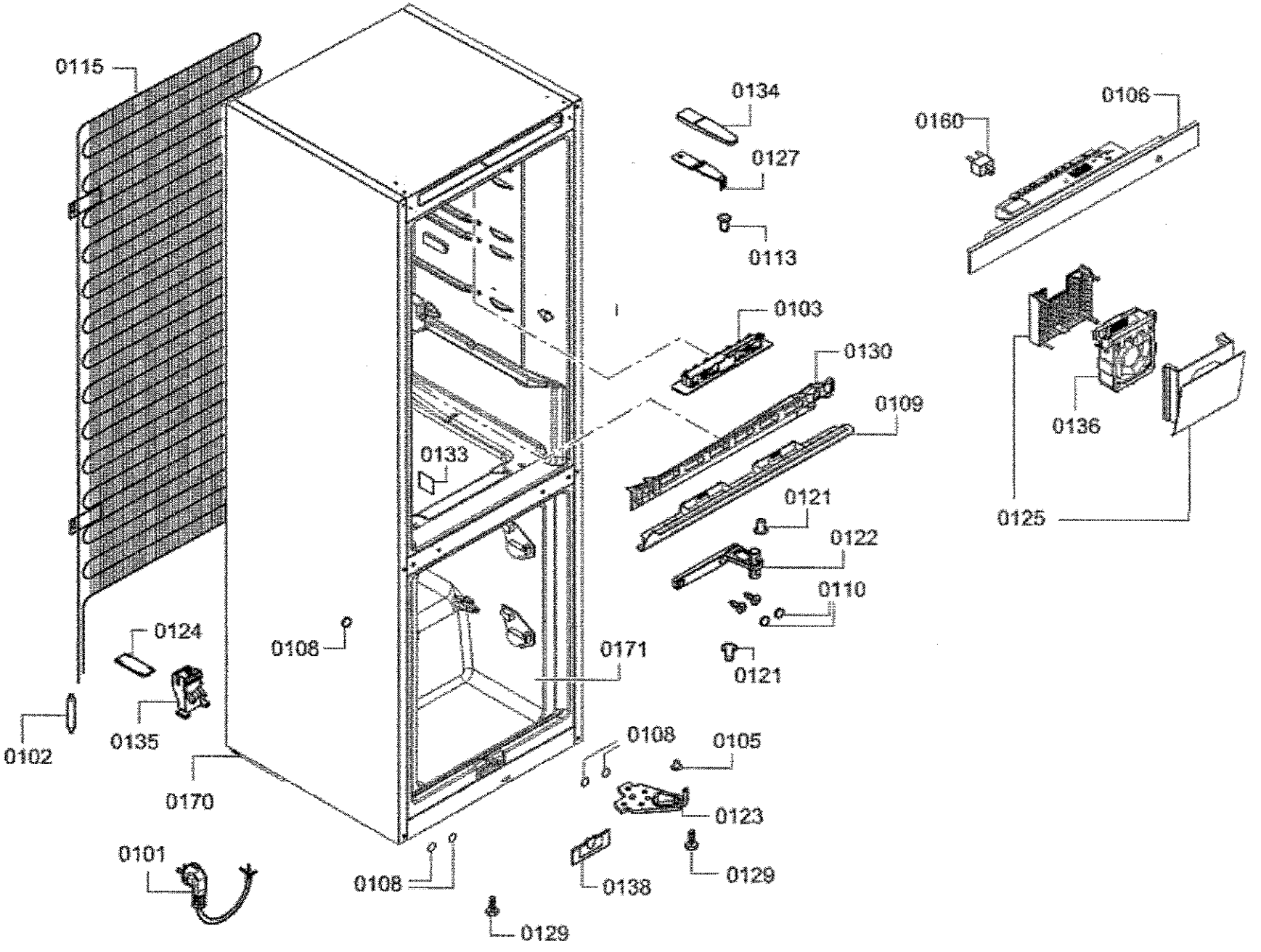
0115
0134
0127
0113
0160
0106
0103
0130
0109
0133
0136
0125
0121
0122
0110
0121
0124
0108
0171
0135
0102
0170
0108
0105
0123
0101
0108
0138
0129
0129

0199
0195

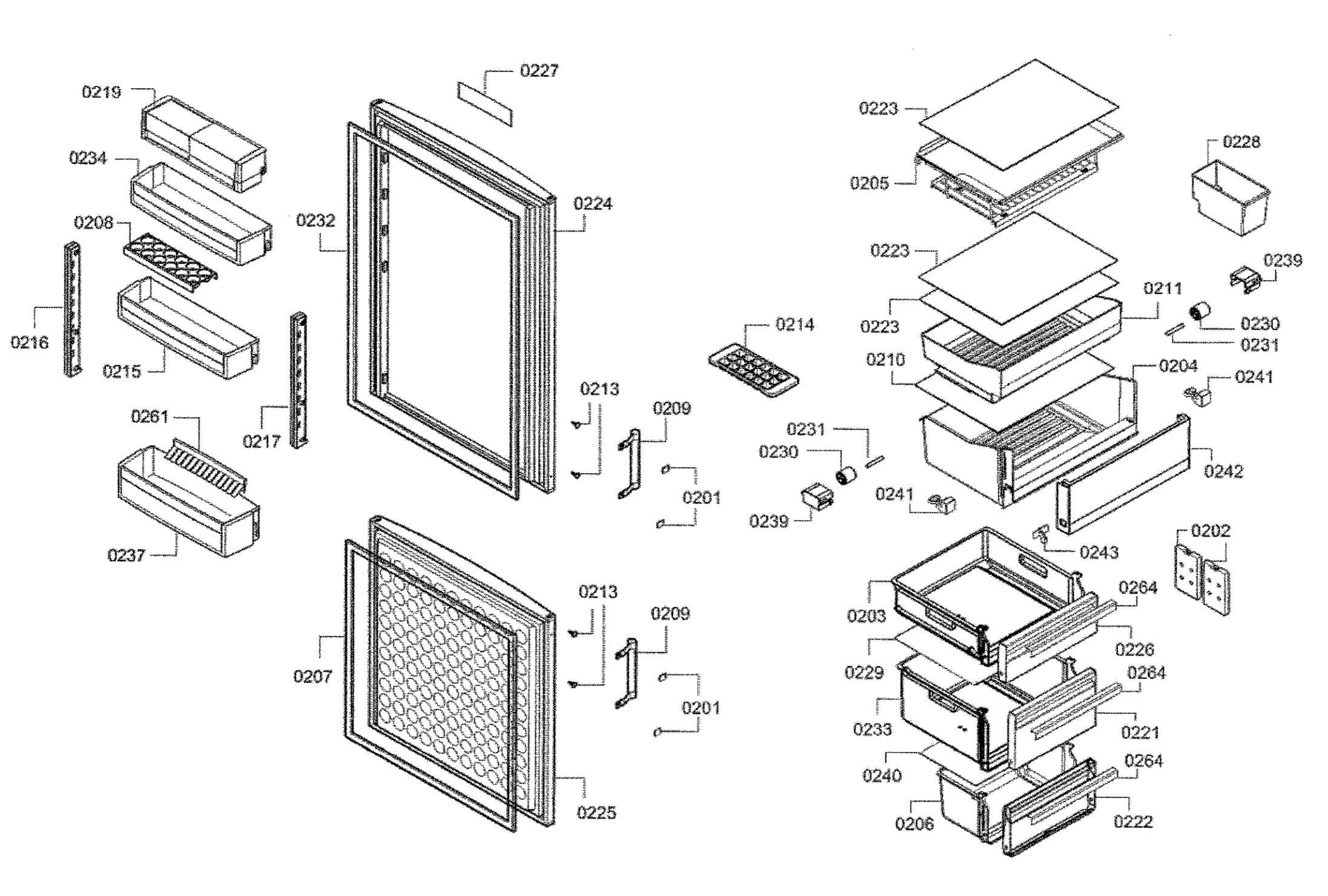
0227
0219
0234
0208
0232
0224
0216
0215
0217
0261
0237
0213
0209
0201
0214
0231
0230
0239
0241
0207
0225
0223
0205
0228
0211
0210
0204
0242
0243
0202
0203
0264
0226
0229
0233
0221
0240
0206
0222

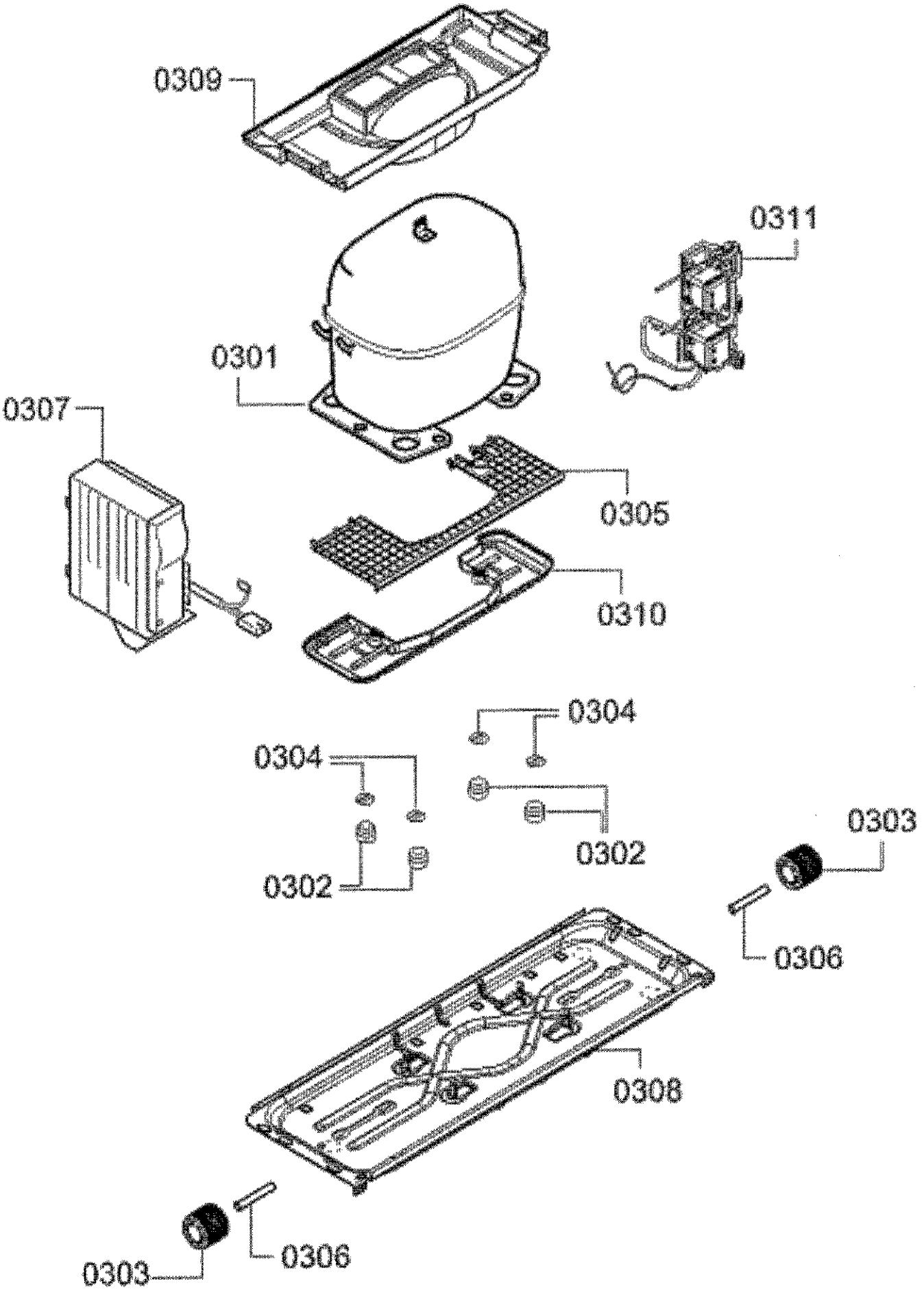
0309
0311
0301
0307
0305
0310
0304
0304
0302
0302
0303
0306
0308
0303
0306