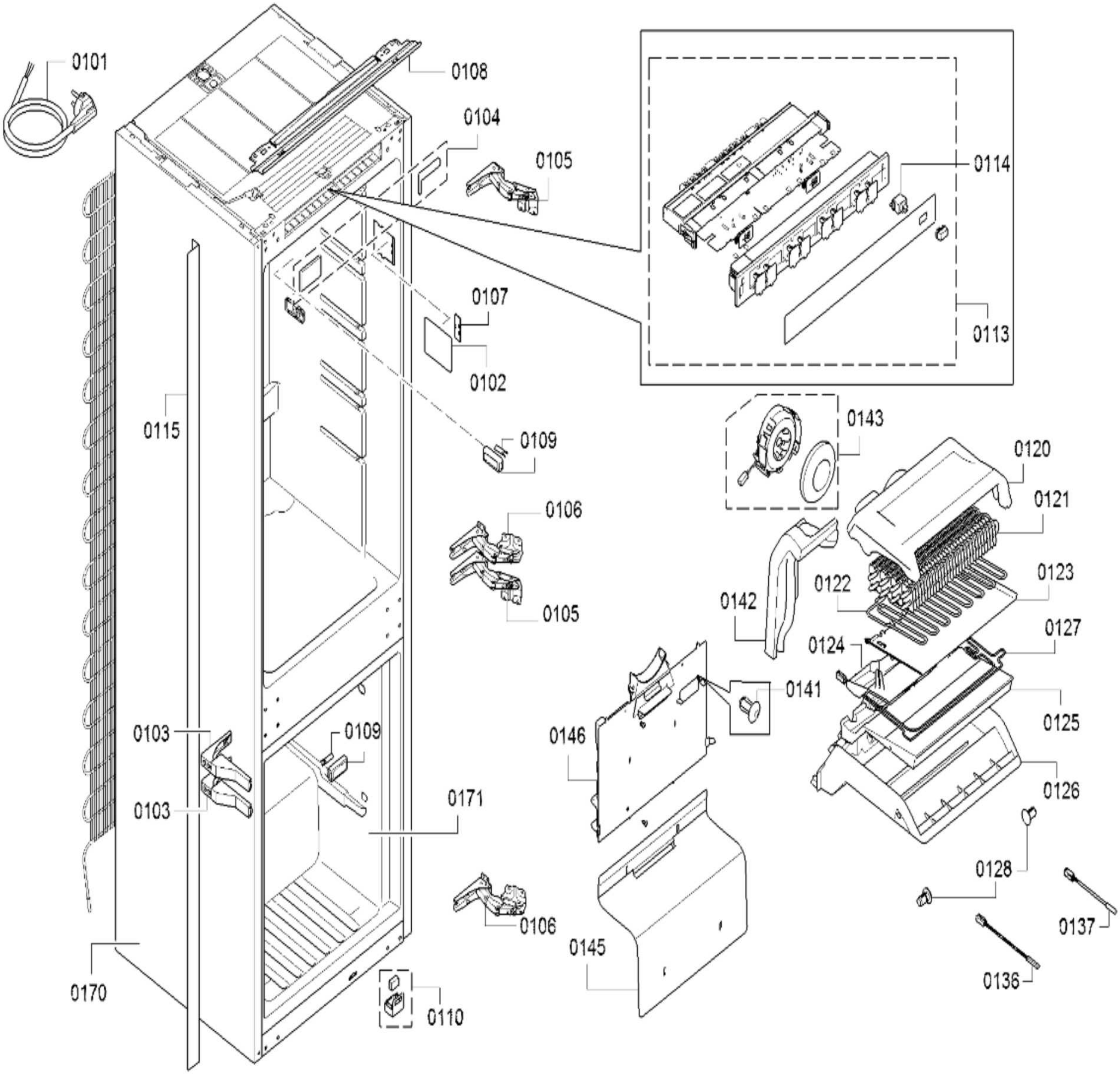
0101
0108
0104
0105
0114
0113
0107
0102
0115
0109
0143
0120
0121
0106
0105
0122
0123
0142
0127
0124
0141
0125
0146
0103
0109
0126
0103
0171
0128
0137
0106
0145
0136
0170
0110

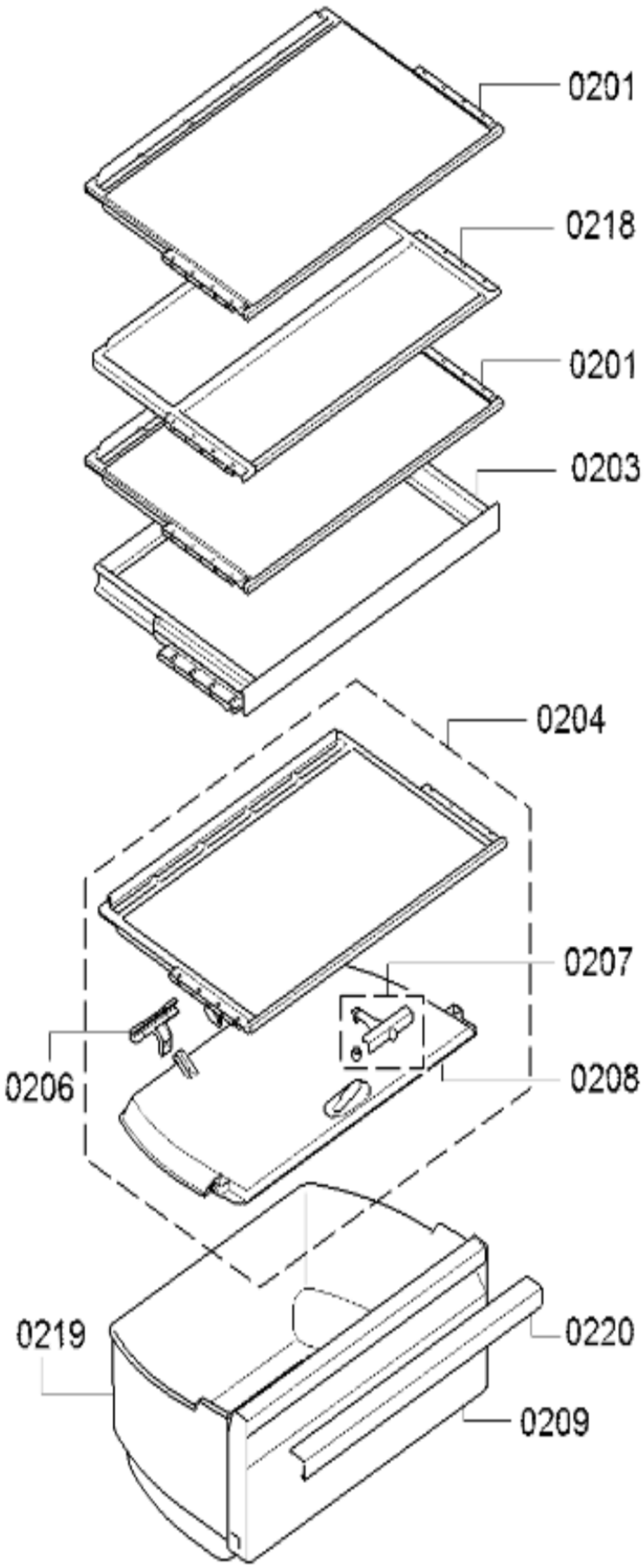
0201
0218
0201
0203
0204
0207
0206
0208
0219
0220
0209

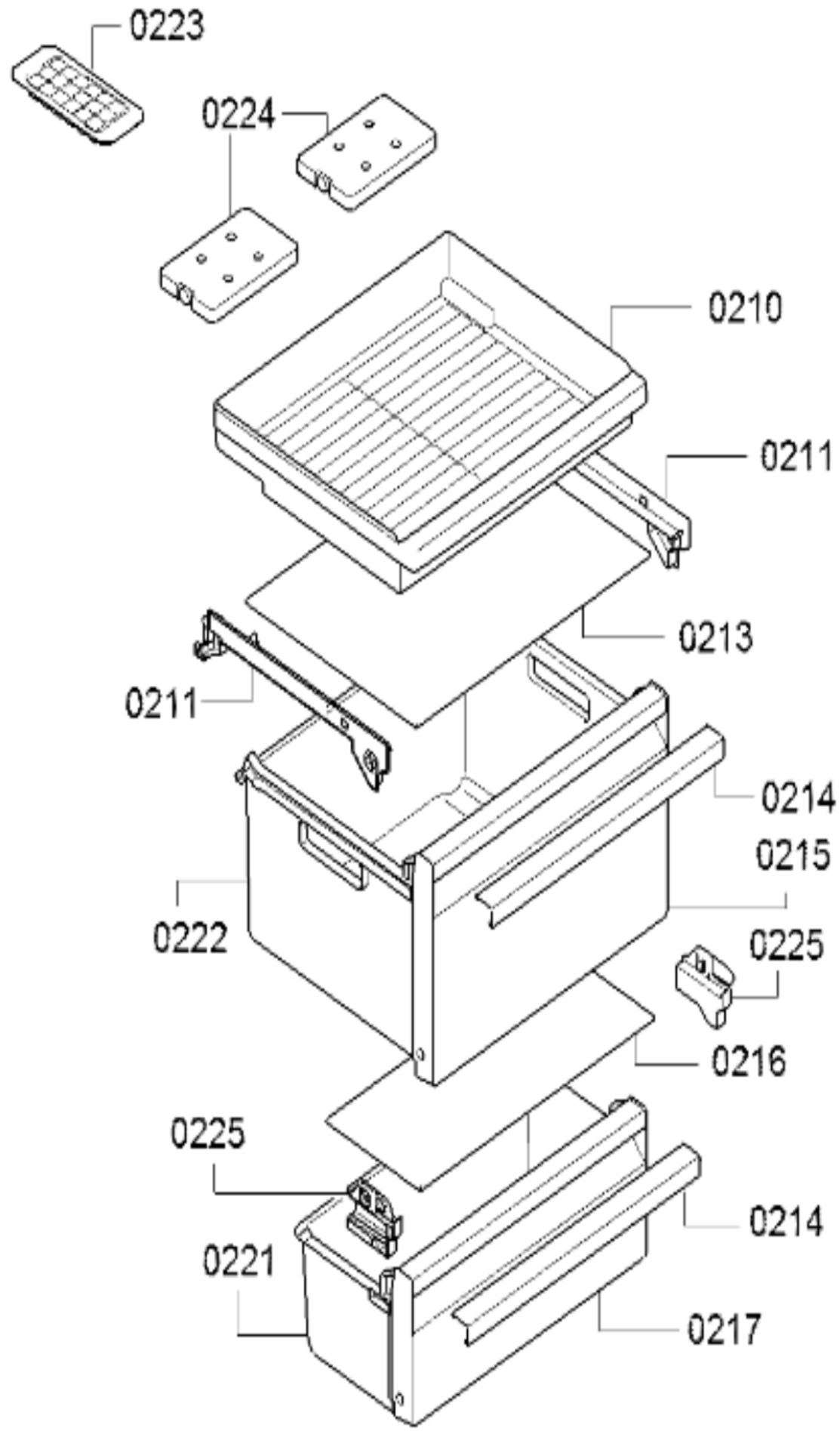
0223
0224
0210
0211
0213
0211
0214
0215
0222
0225
0216
0225
0214
0221
0217

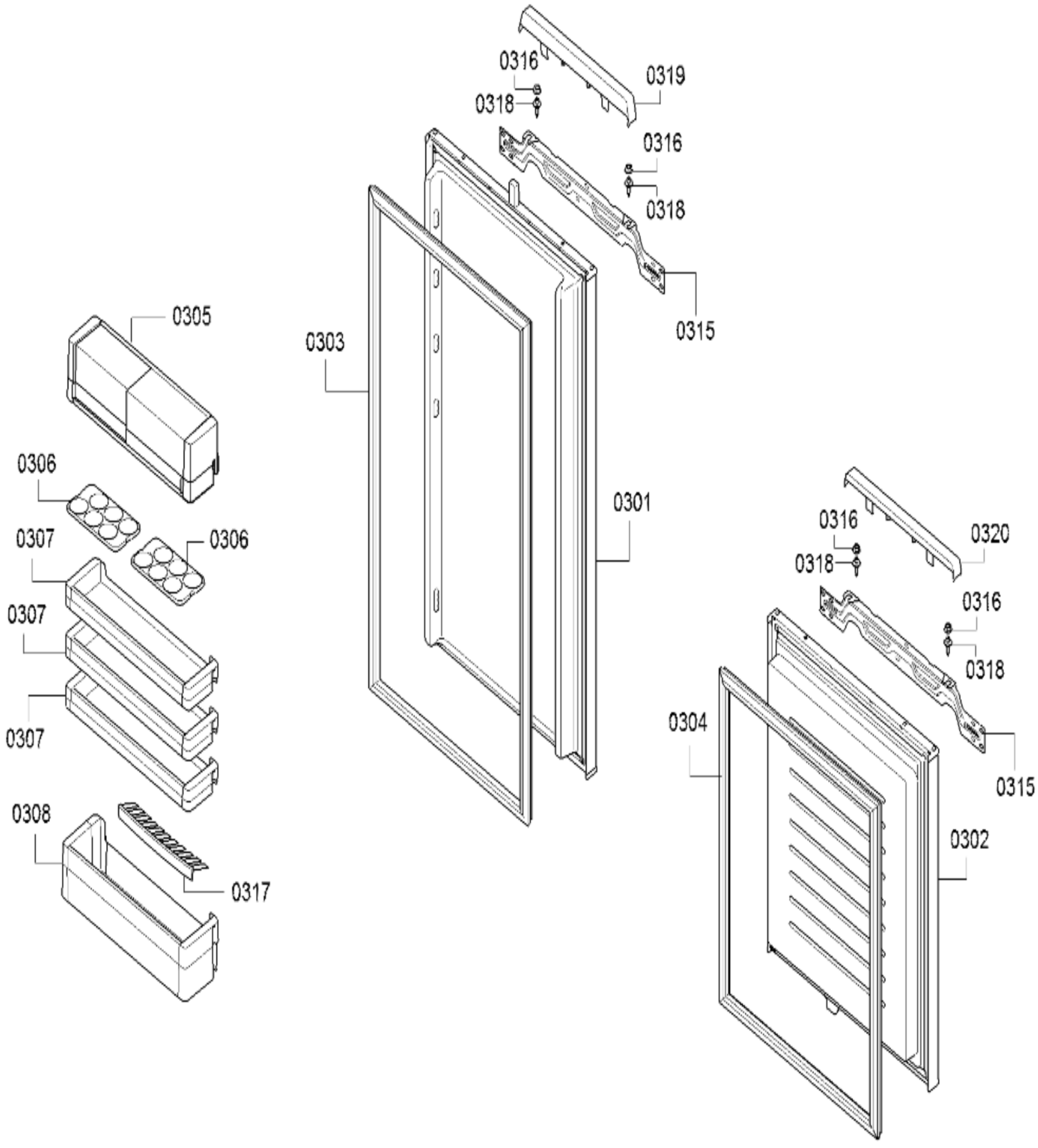
0316
0319
0318
0316
0318
0315
0305
0303
0306
0301
0307
0306
0316
0320
0318
0307
0316
0318
0307
0304
0315
0308
0302
0317

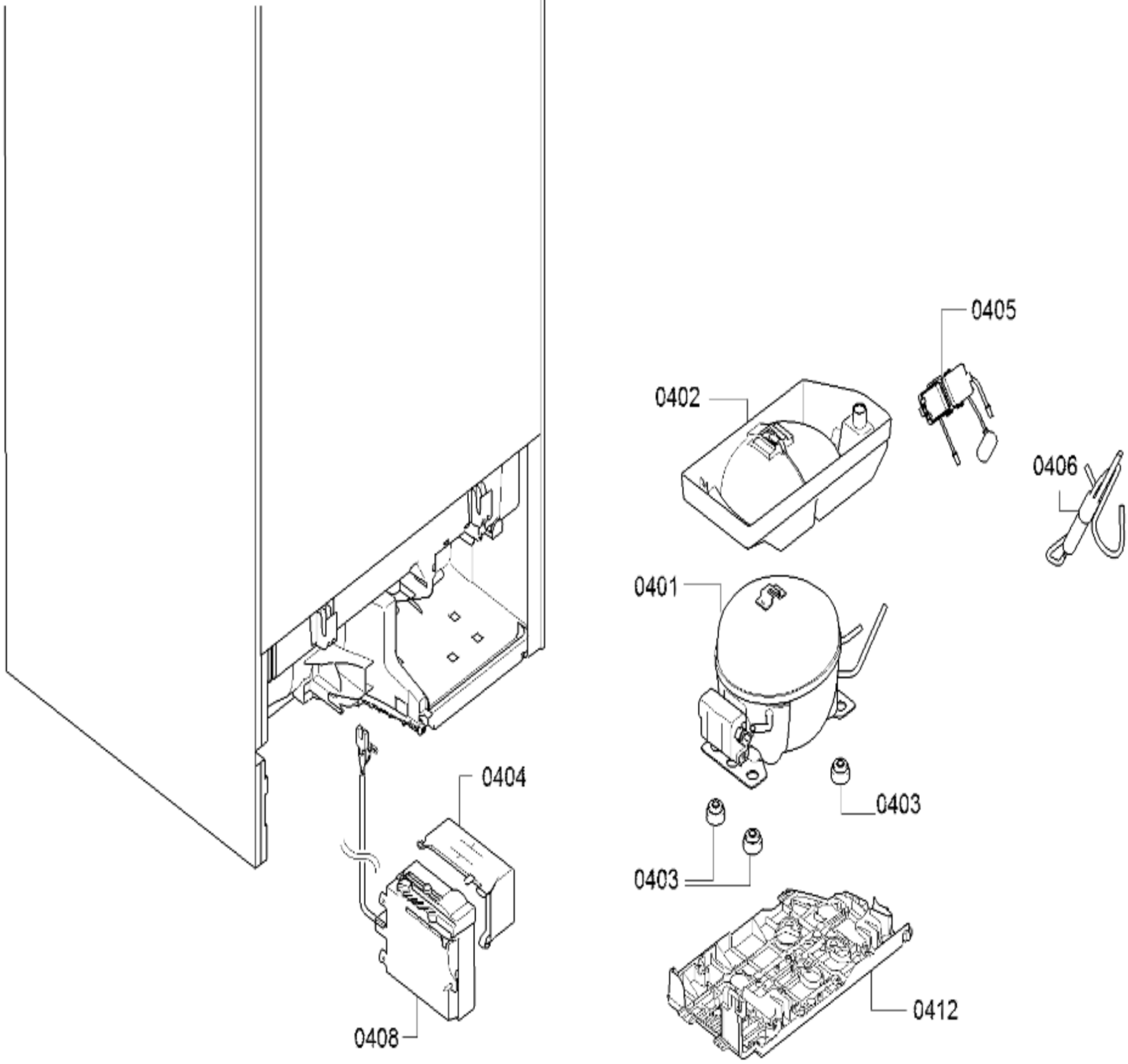
0405
0402
0406
0401
0404
0403
0403
0408
0412