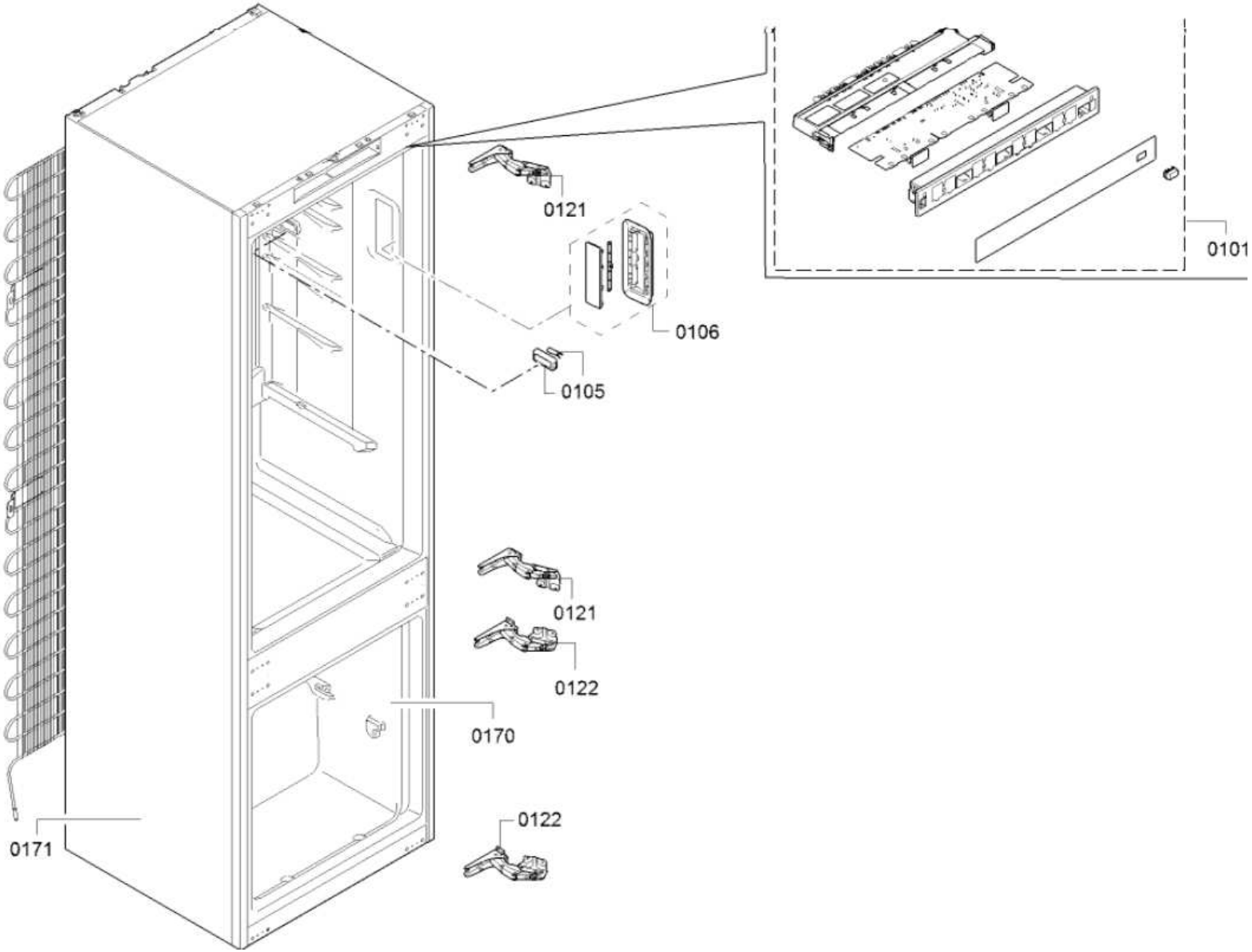
0121
0101
0106
0105
0121
0122
0170
0122
0171

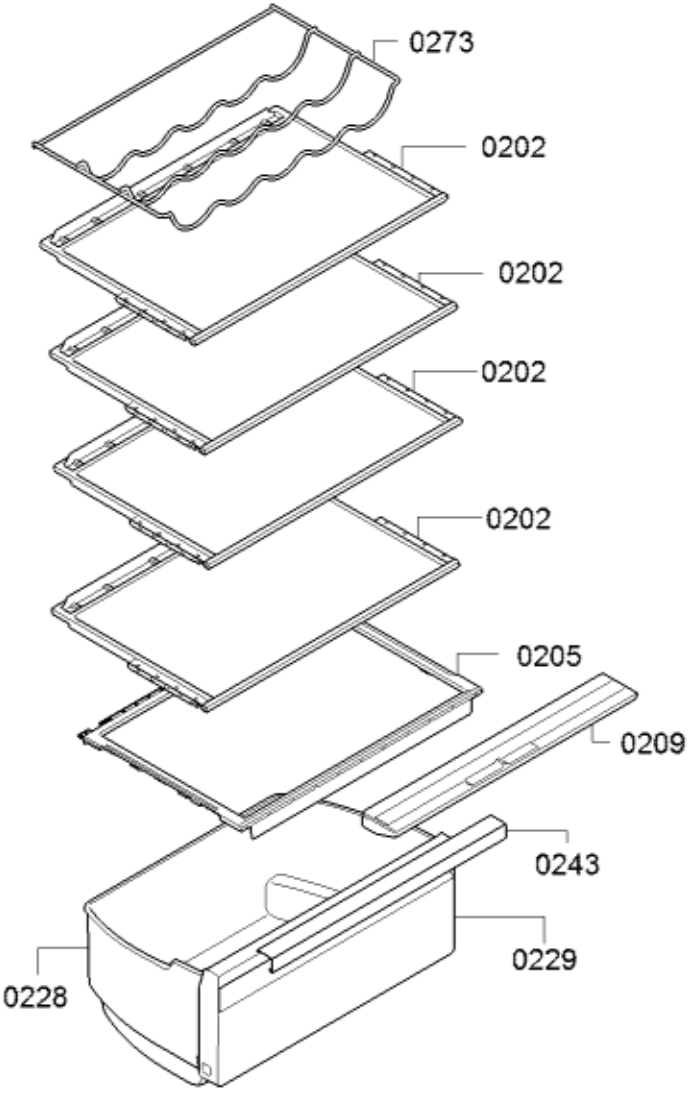
0273
0202
0202
0202
0202
0205
0209
0243
0229
0228

0274

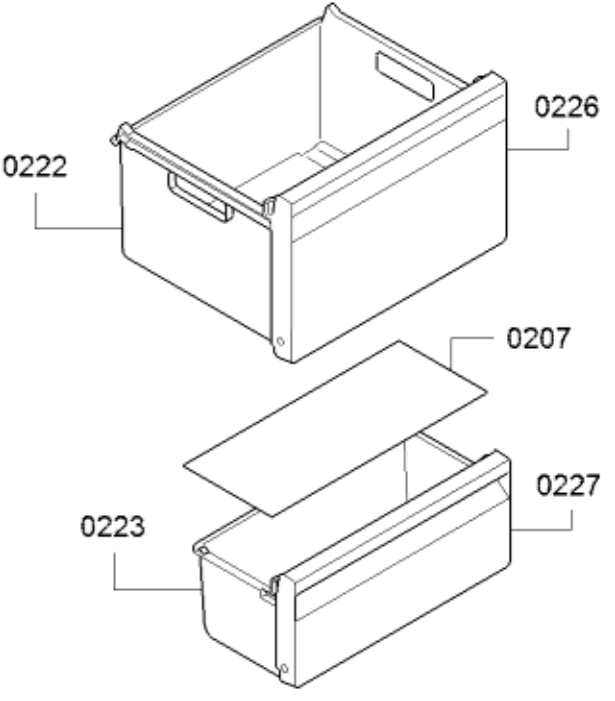
0226
0222
0207
0227
0223

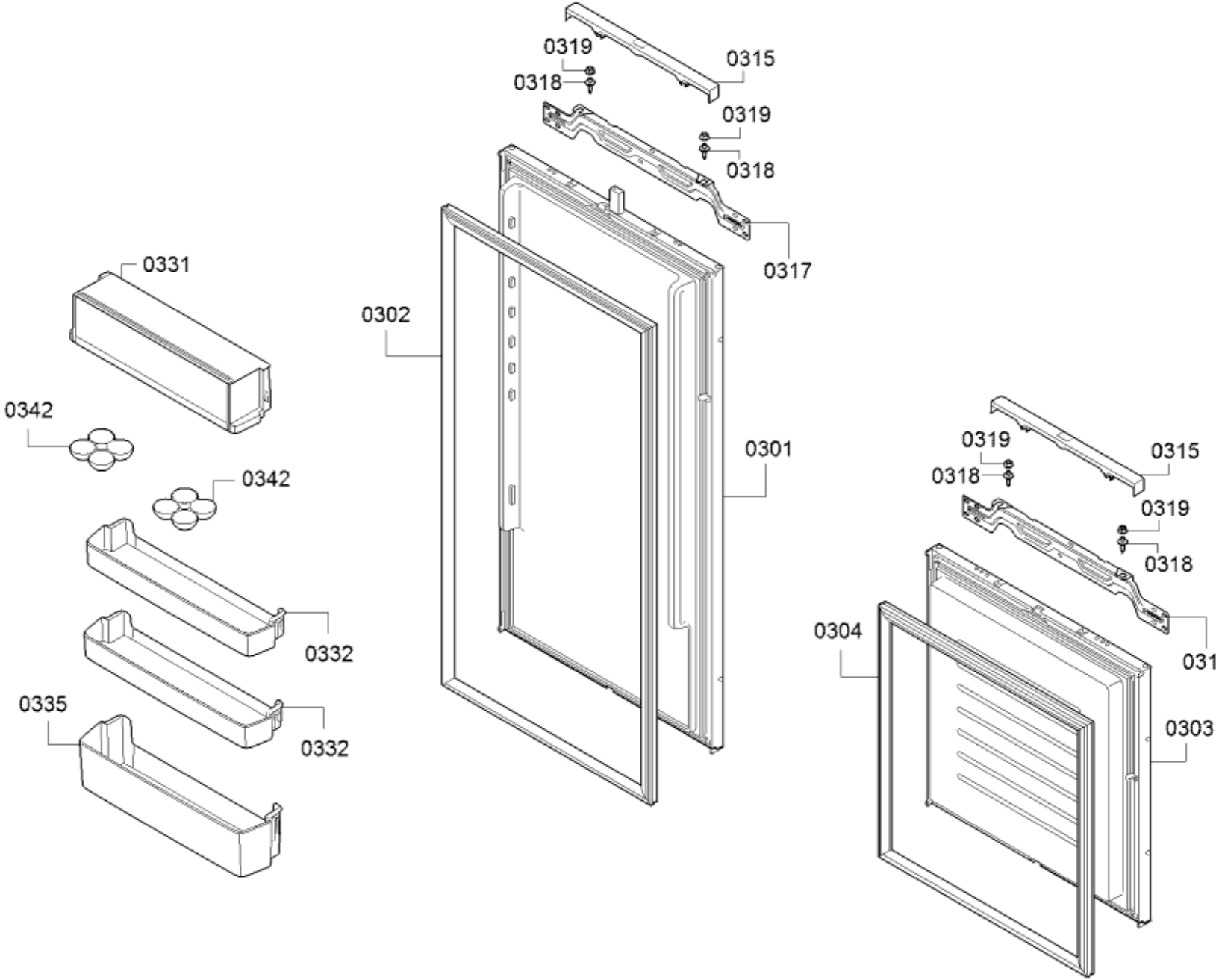
0319
0318
0315
0319
0318
0317
0331
0302
0342
0342
0301
0332
0332
0335
0319
0318
0315
0319
0318
0317
0304
0303

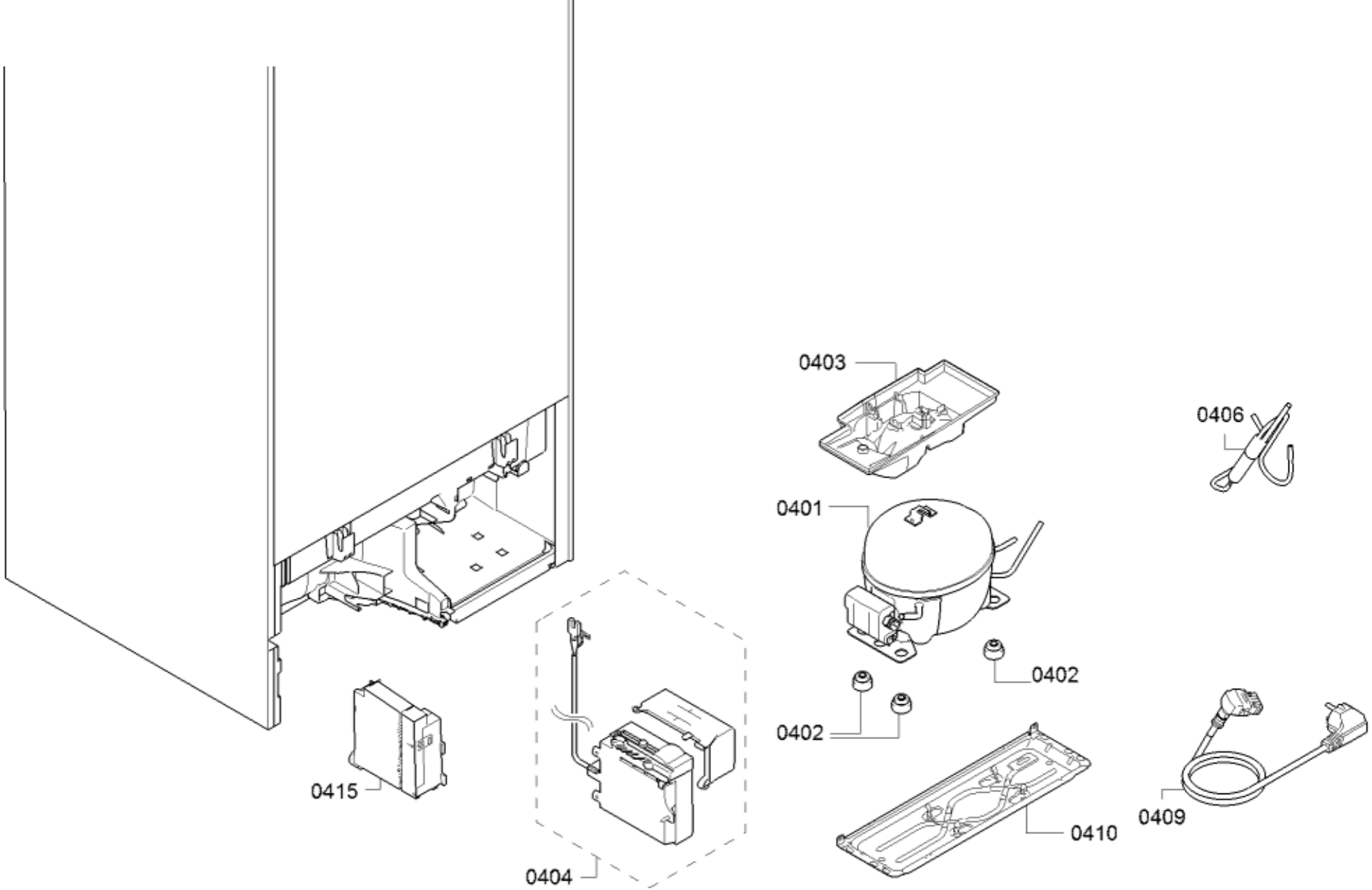
0403
0406
0401
0402
0402
0415
0404
0410
0409

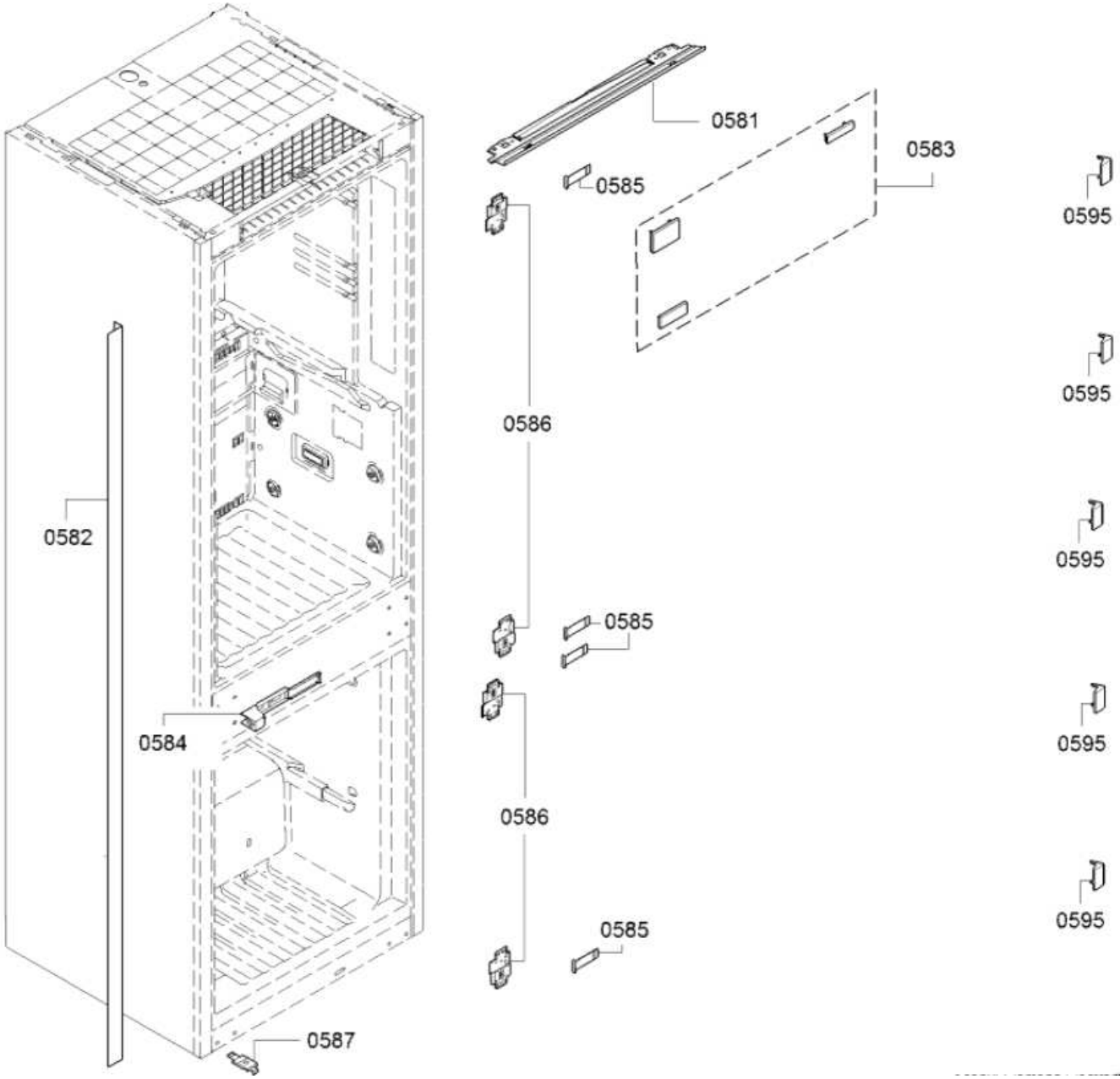
0581
0583
0585
0595
0595
0586
0582
0595
0585
0584
0595
0586
0595
0585
0587