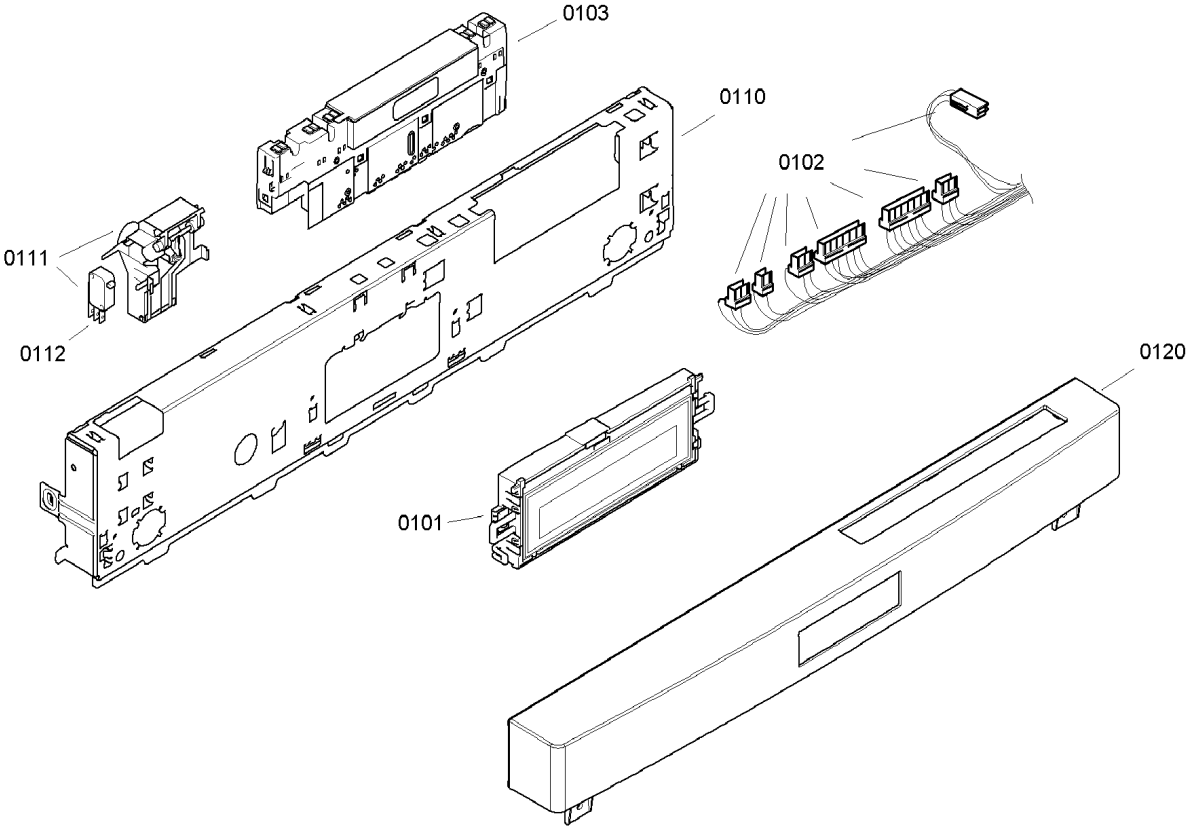
0103
0110
0102
0111
0112
0120
0101

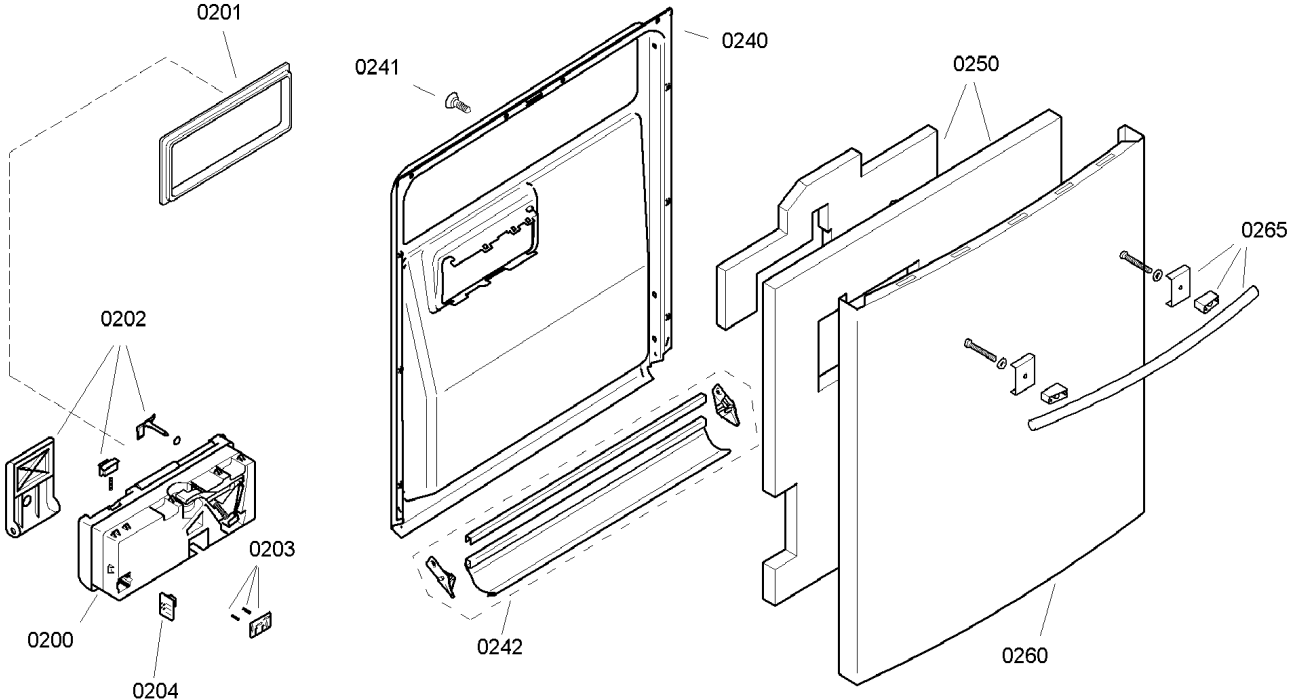
0201
0241
0240
0250
0265
0202
0203
0200
0204
0242
0260

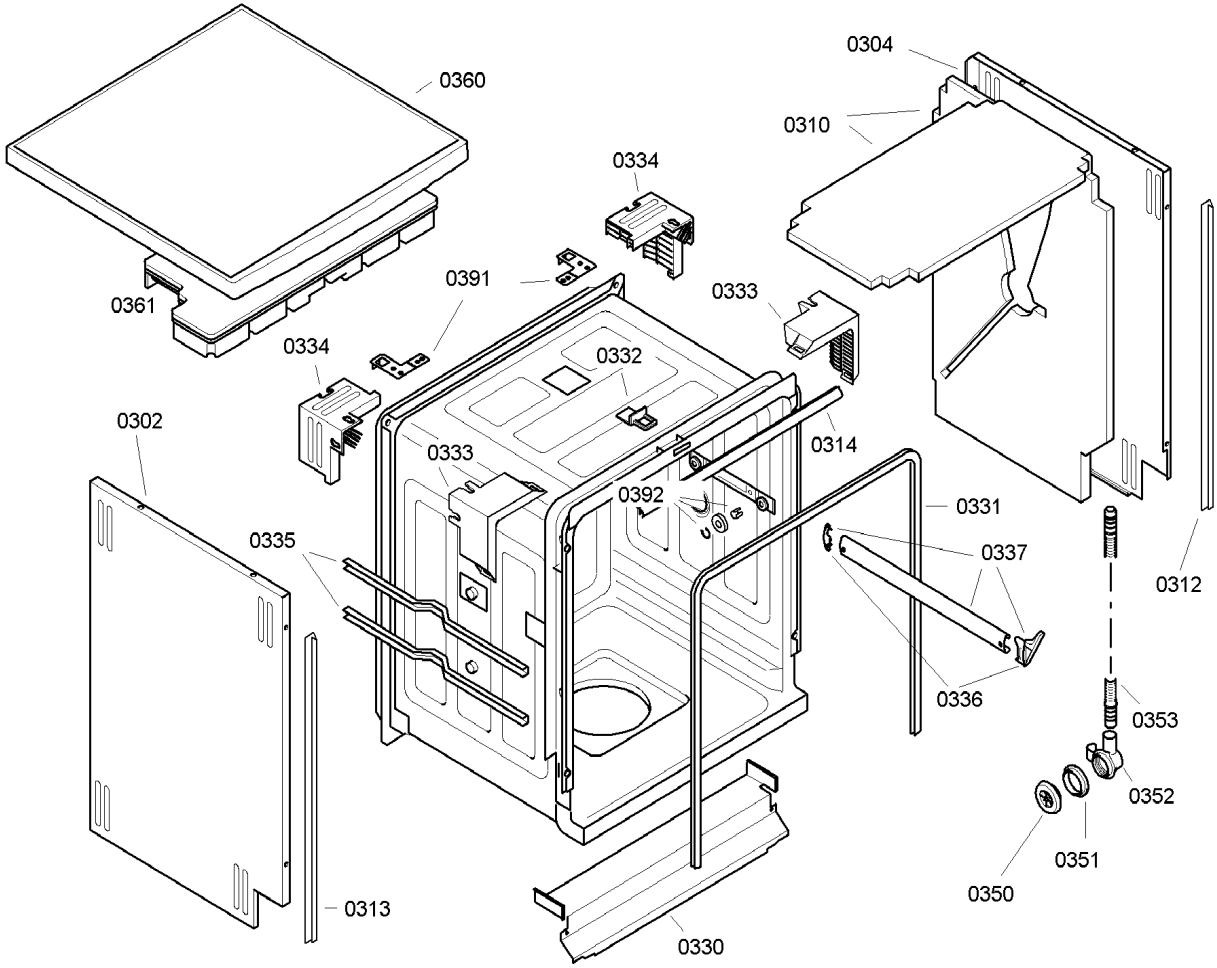
0360
0304
0310
0334
0391
0361
0333
0334
0332
0302
0333
0314
0392
0331
0335
0337
0312
0336
0353
0352
0351
0350
0313
0330

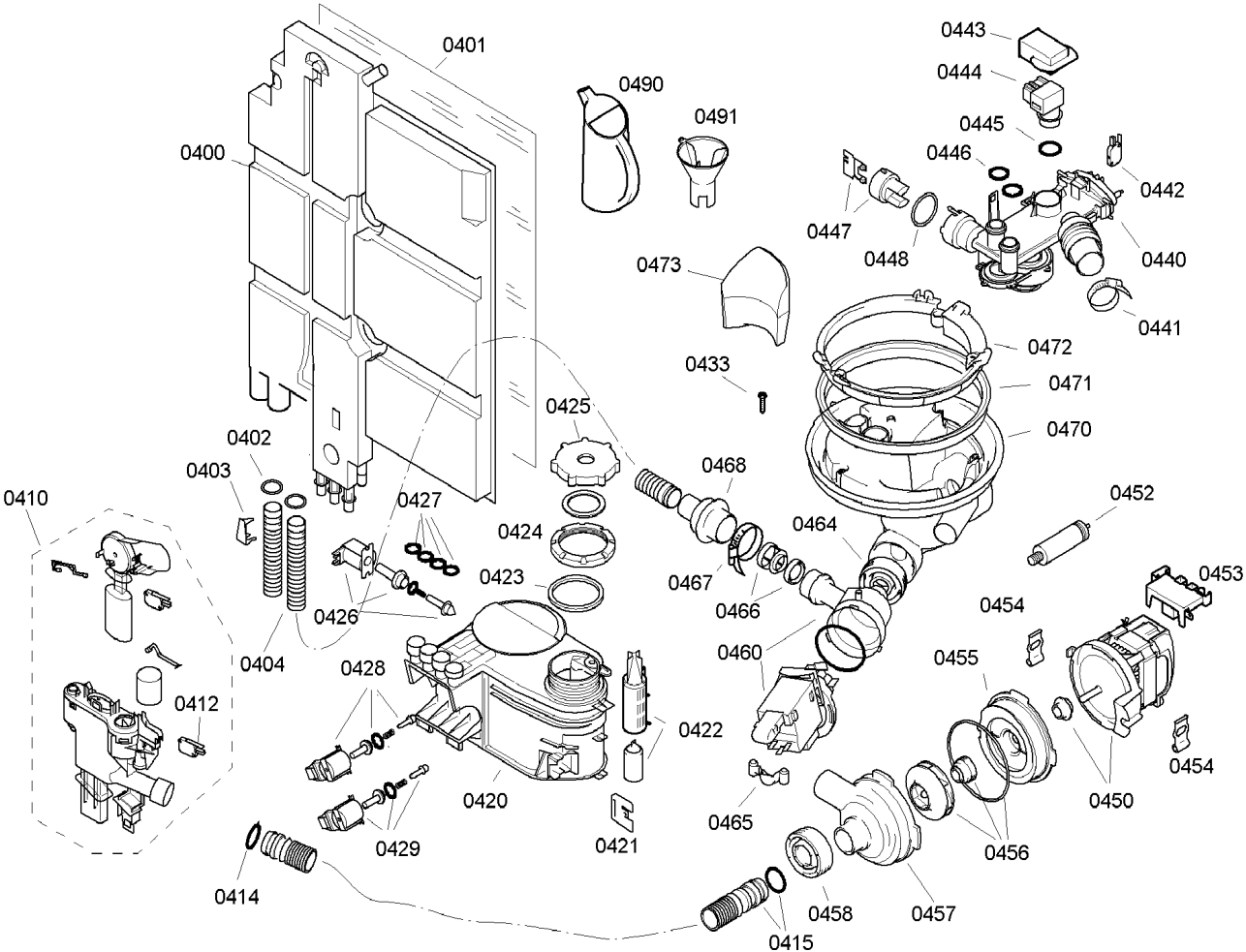
0401
0400
0490
0491
0443
0444
0445
0446
0442
0447
0448
0440
0441
0473
0472
0471
0470
0433
0425
0468
0452
0402
0403
0410
0427
0424
0464
0453
0423
0467
0466
0454
0426
0460
0455
0404
0428
0412
0422
0454
0450
0420
0465
0429
0421
0456
0414
0458
0457
0415

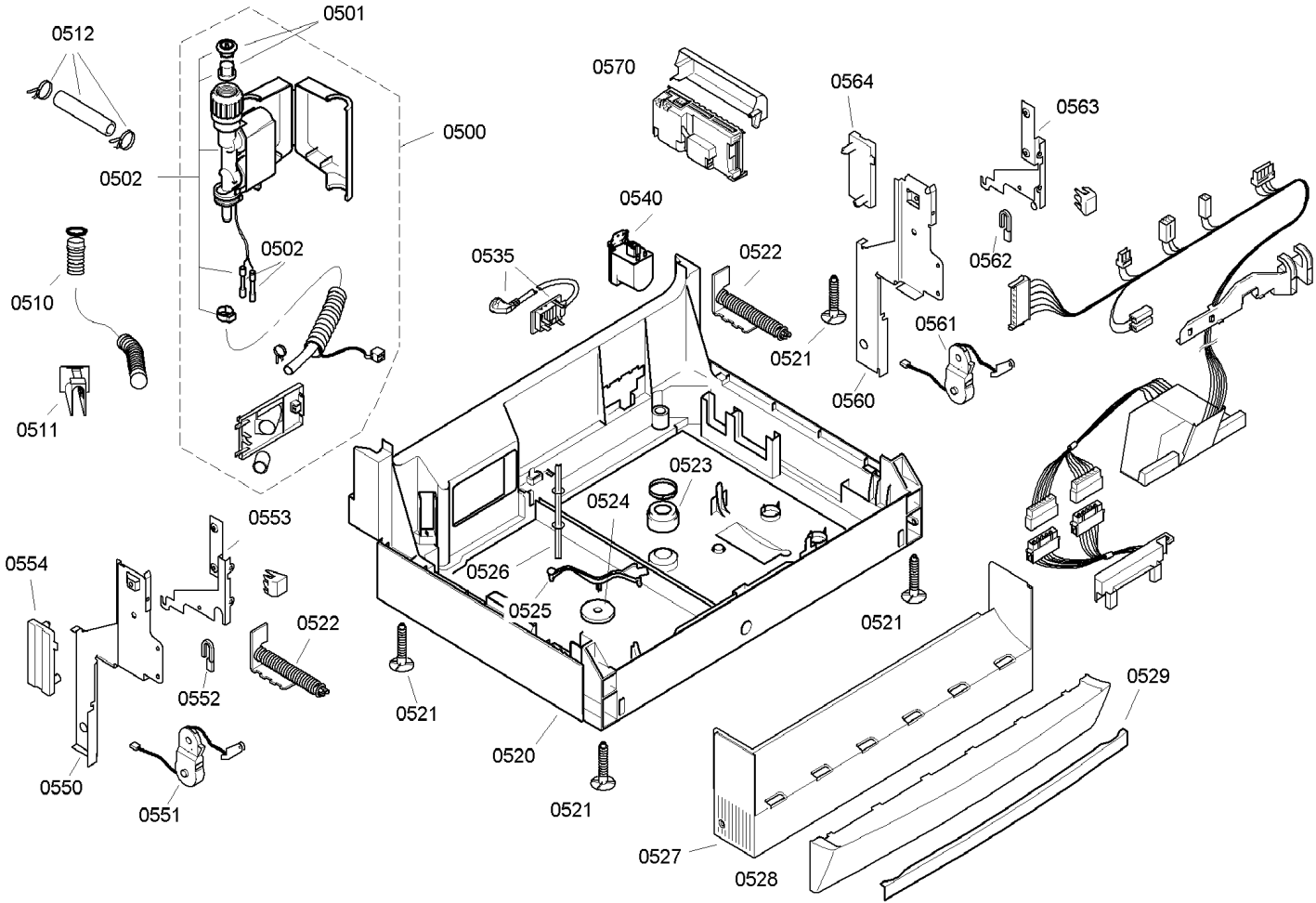
0512
0501
0500
0502
0502
0510
0511
0570
0564
0563
0540
0535
0522
0521
0562
0561
0560
0523
0524
0526
0525
0521
0521
0520
0521
0553
0554
0522
0552
0550
0551
0529
0527
0528

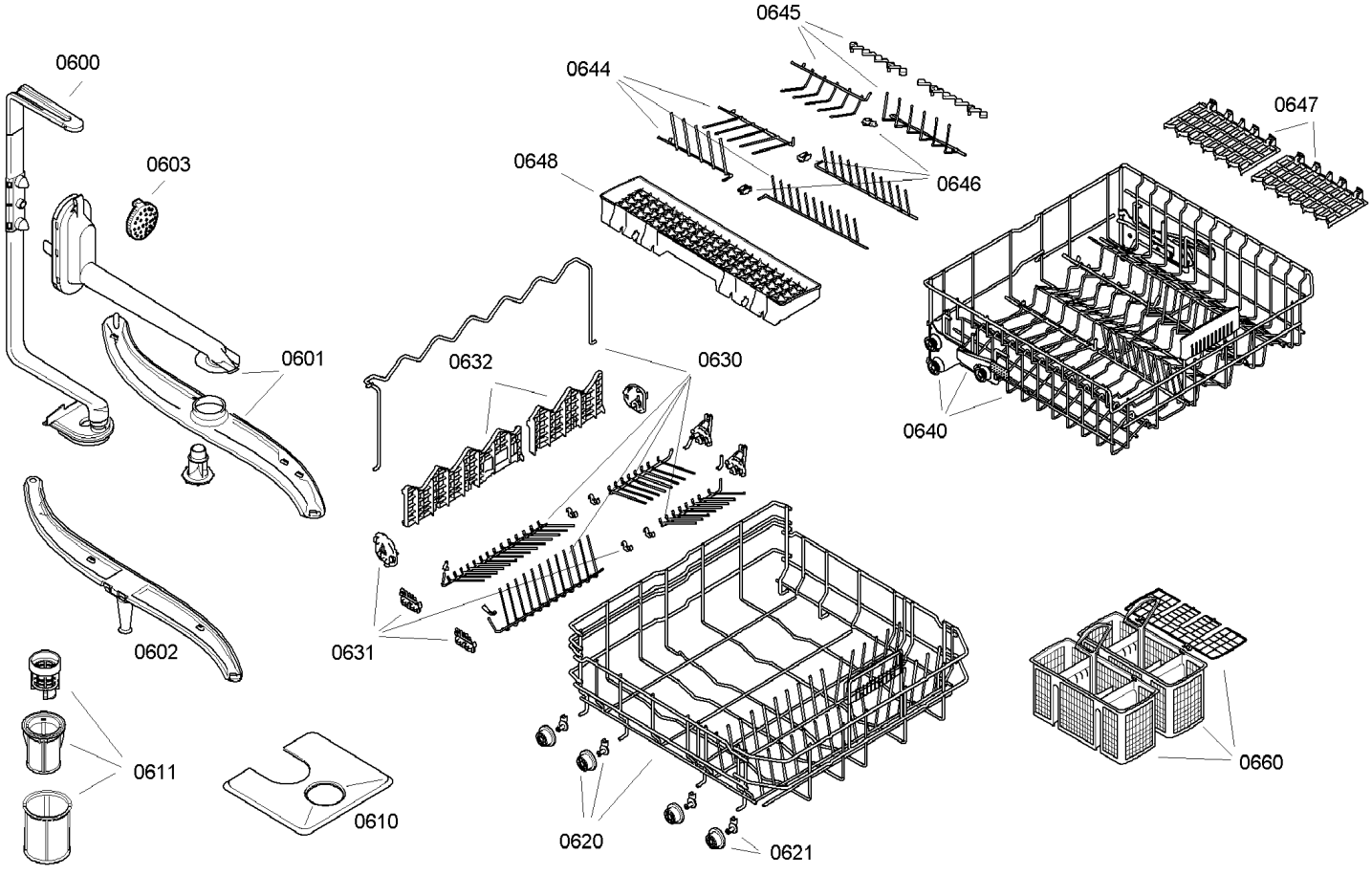
0600
0603
0601
0602
0611
0610
0645
0644
0648
0646
0647
0640
0632
0630
0631
0620
0621
0660