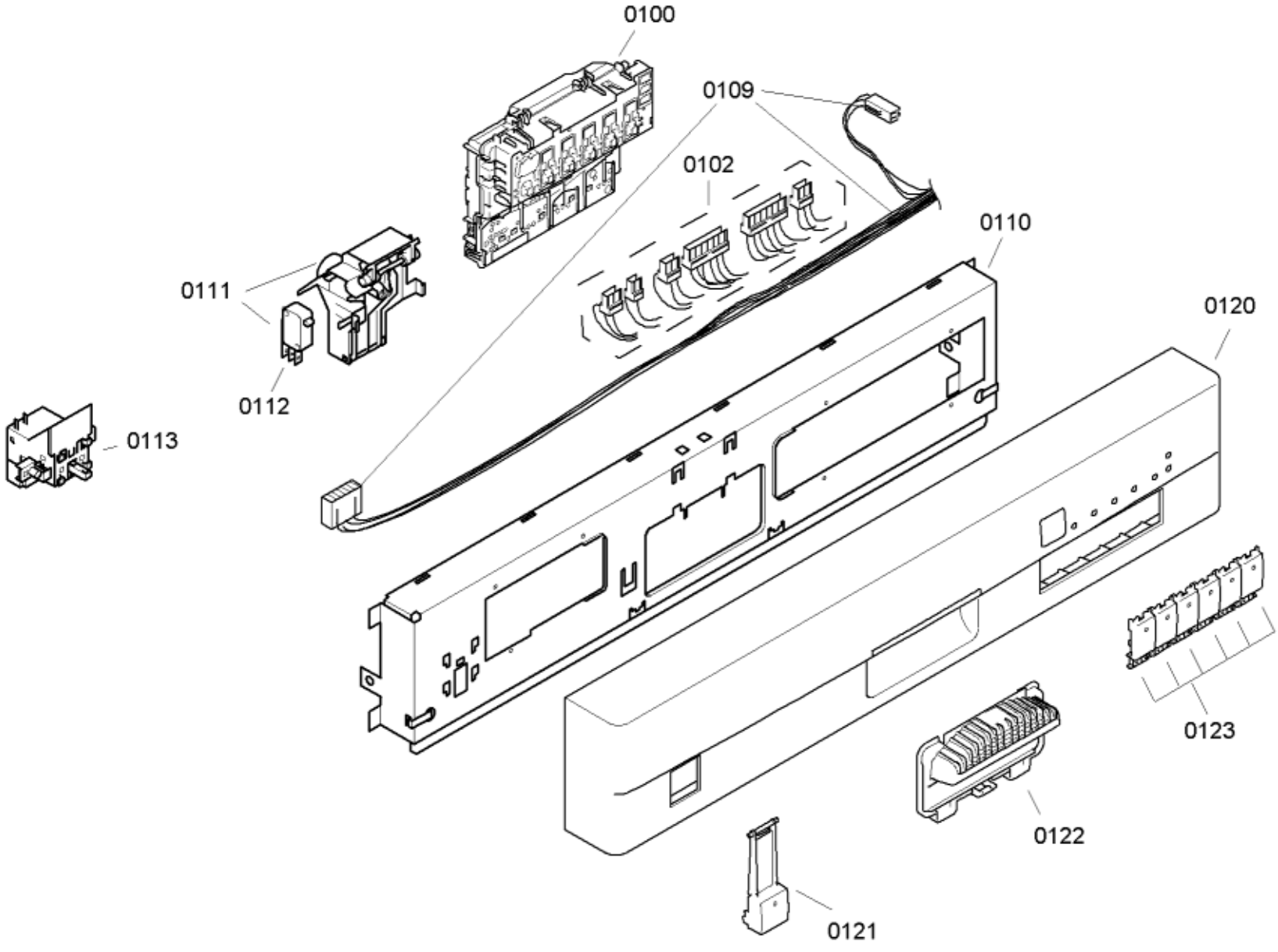
0100
0109
0102
0110
0111
0120
0112
0113
0123
0122
0121

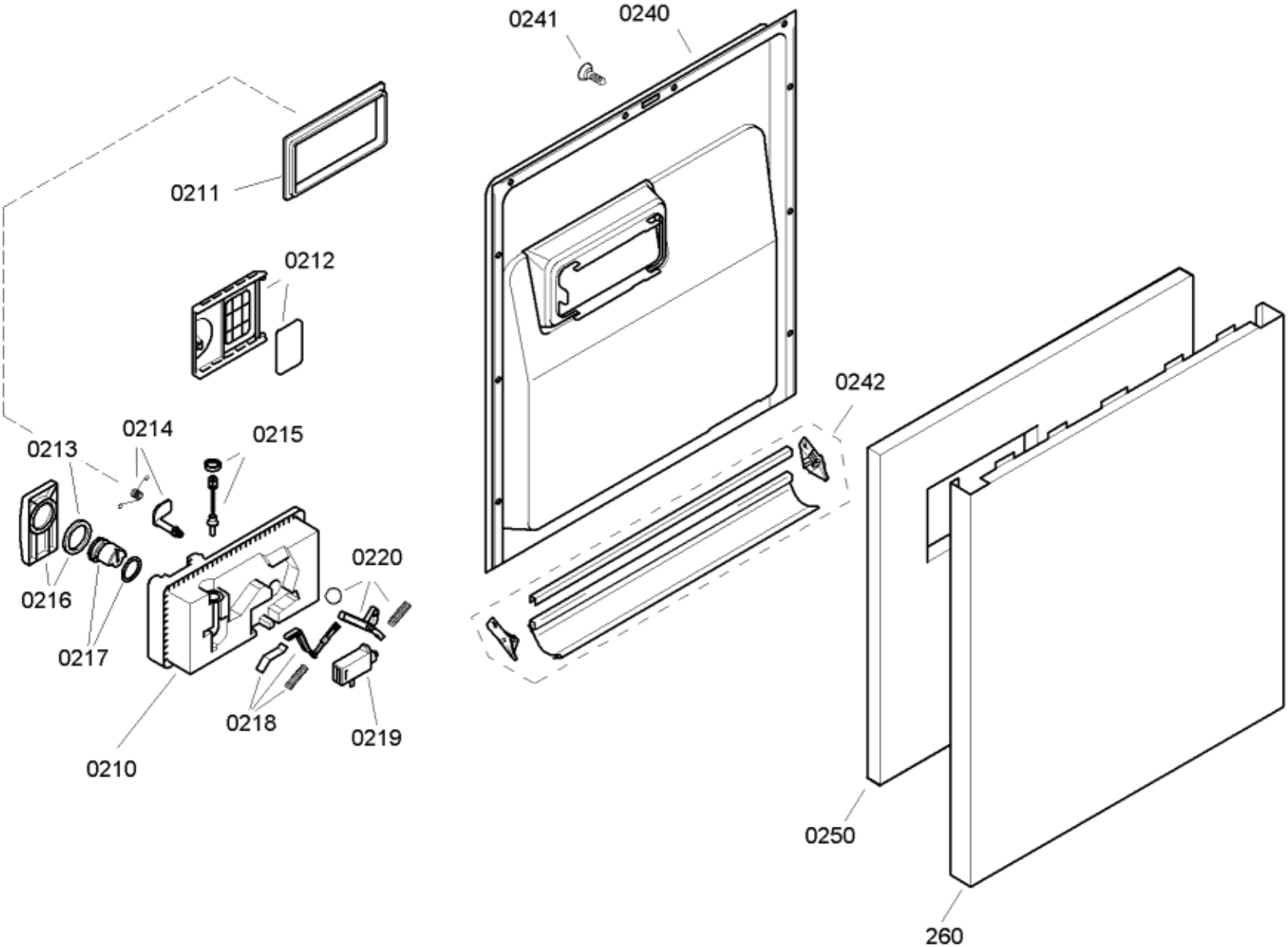
0241
0240
0211
0212
0242
0214
0215
0213
0220
0216
0217
0218
0219
0210
0250
260

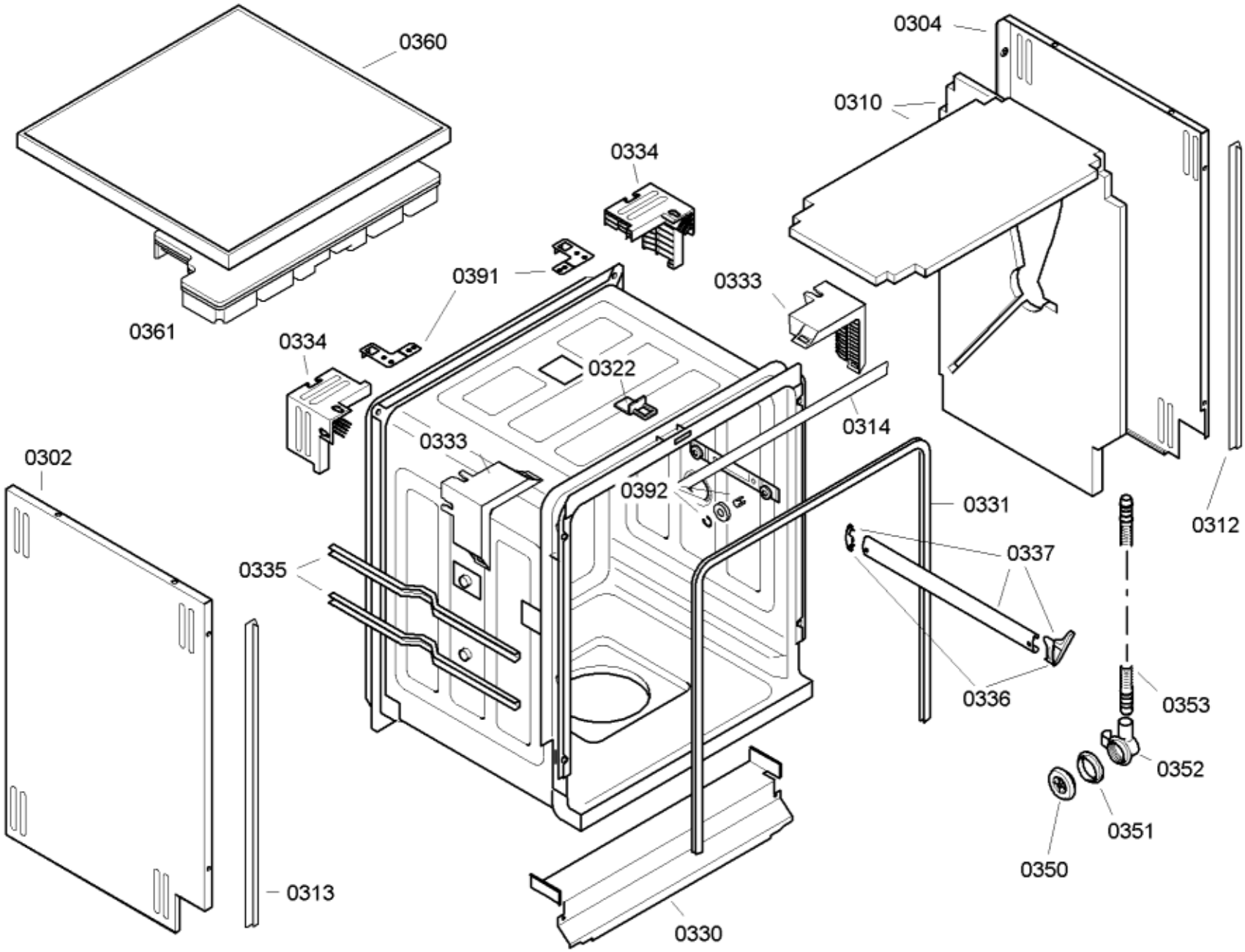
0360
0361
0304
0310
0334
0391
0333
0334
0322
0314
0333
0302
0392
0331
0312
0337
0335
0336
0353
0352
0351
0350
0313
0330

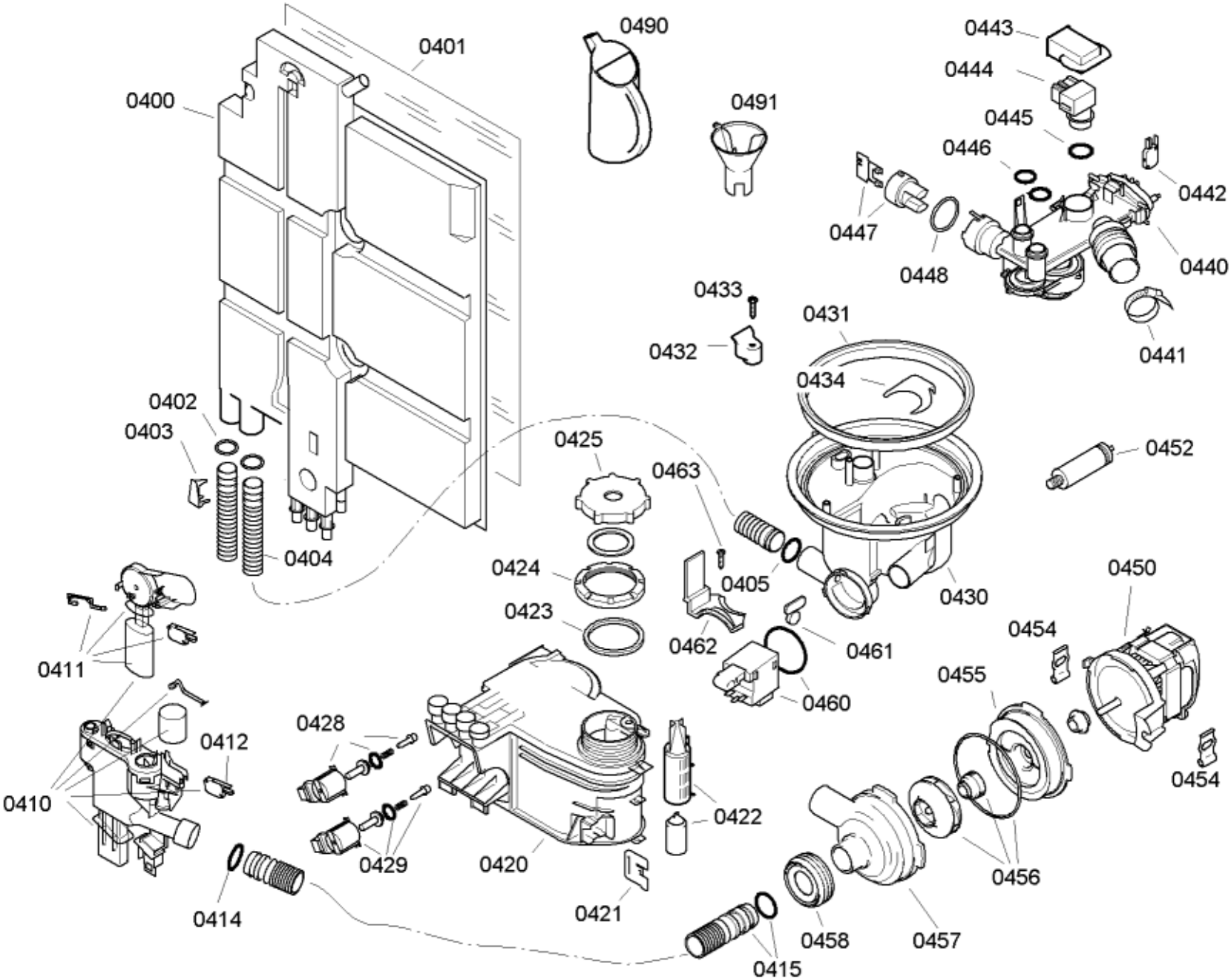
0400
0401
0490
0491
0443
0444
0445
0446
0442
0447
0448
0440
0441
0433
0432
0431
0434
0452
0402
0403
0404
0425
0463
0424
0405
0430
0450
0423
0462
0461
0454
0411
0460
0455
0428
0412
0410
0422
0454
0429
0420
0456
0414
0421
0458
0457
0415

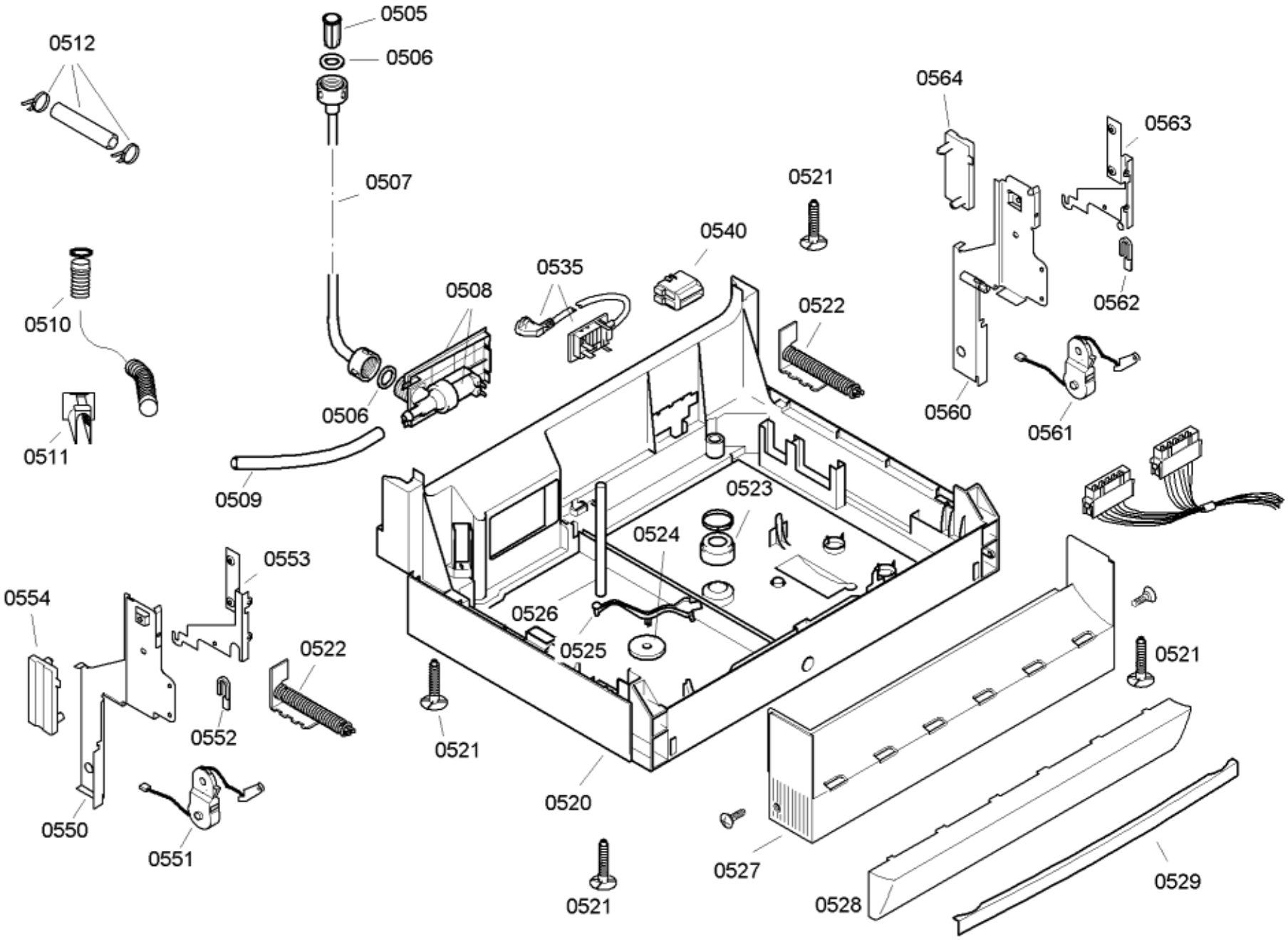
0505
0506
0512
0507
0564
0563
0521
0540
0535
0508
0522
0562
0510
0506
0560
0561
0511
0509
0523
0524
0553
0554
0526
0525
0522
0521
0552
0521
0520
0550
0551
0527
0521
0528
0529

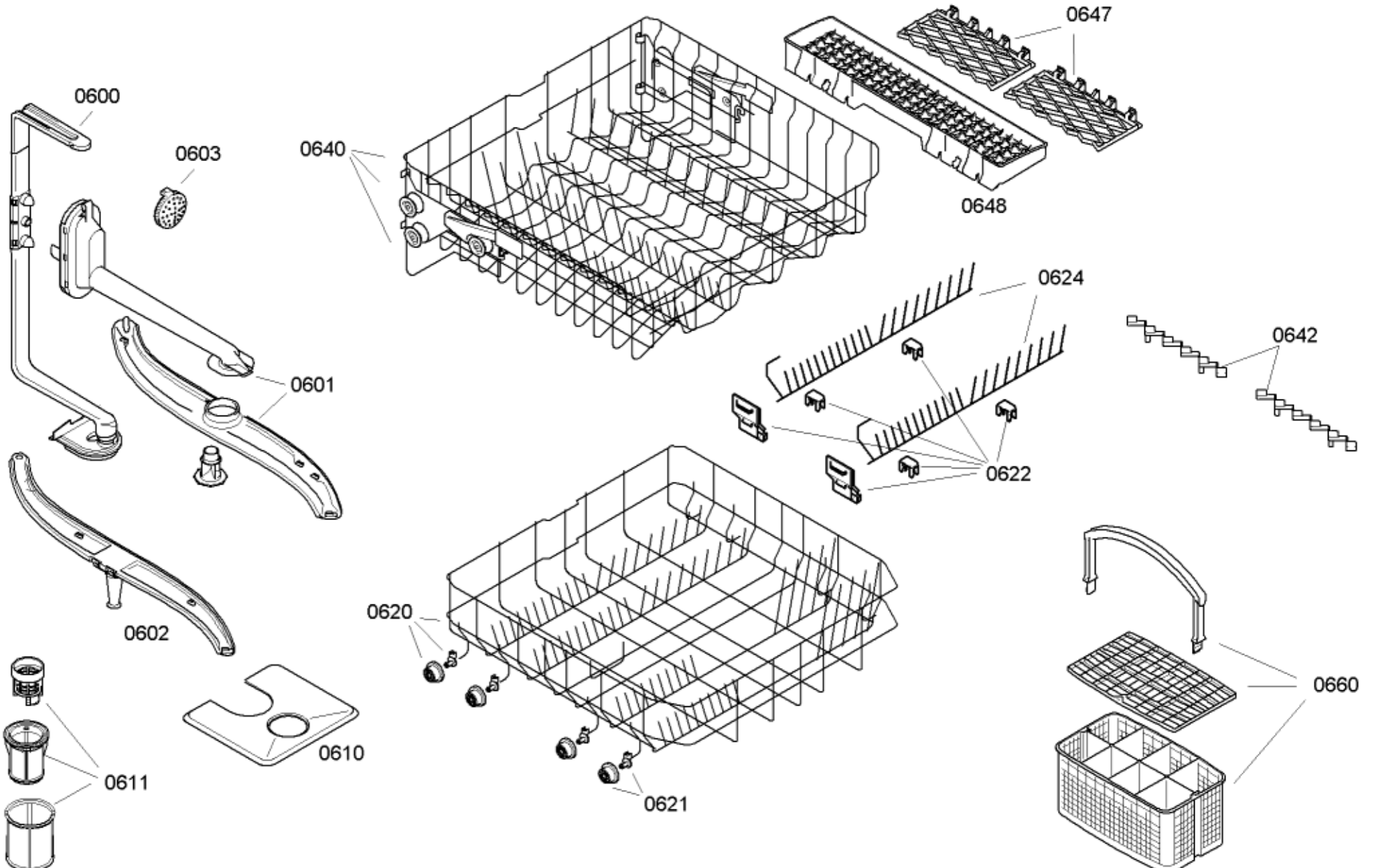
0600
0603
0640
0647
0648
0624
0642
0601
0622
0602
0620
0660
0610
0611
0621