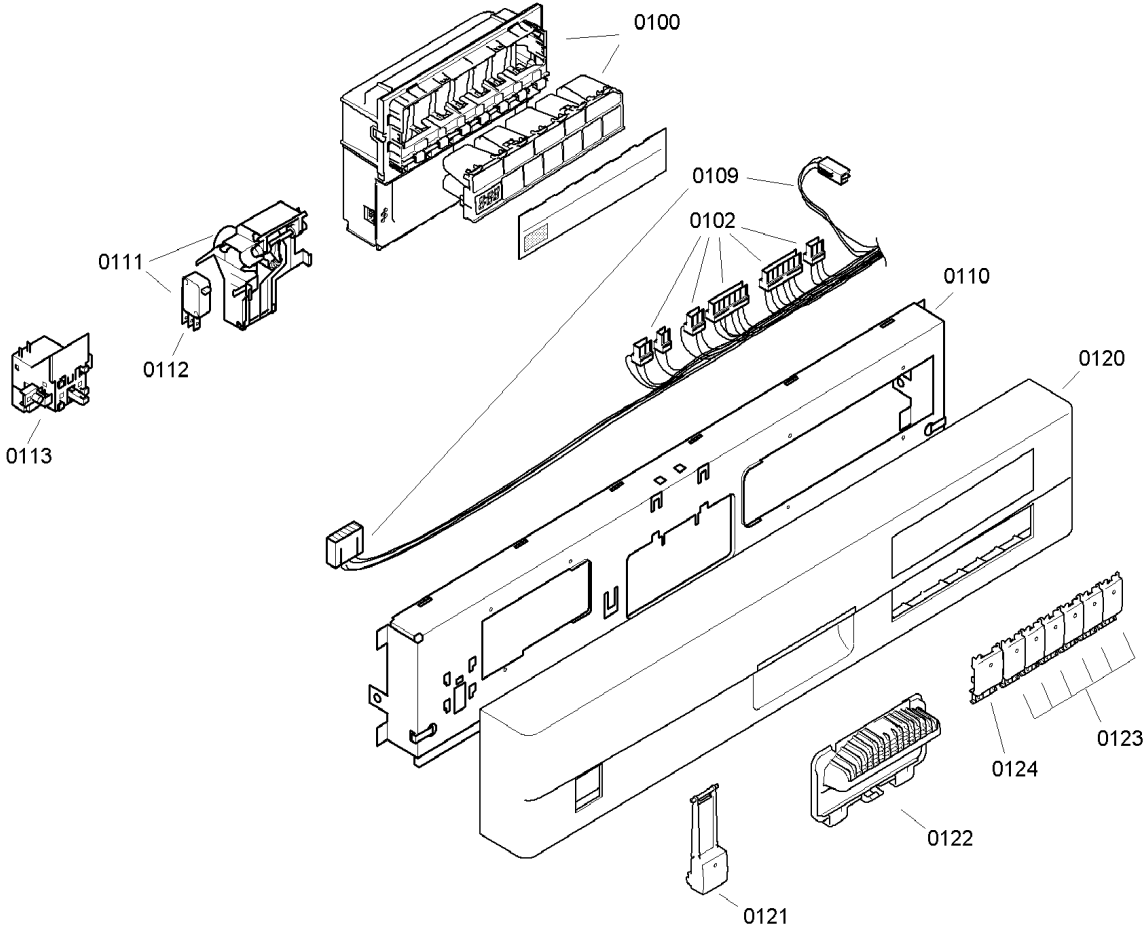
0100
0109
0102
0111
0110
0112
0120
0113
0123
0124
0122
0121

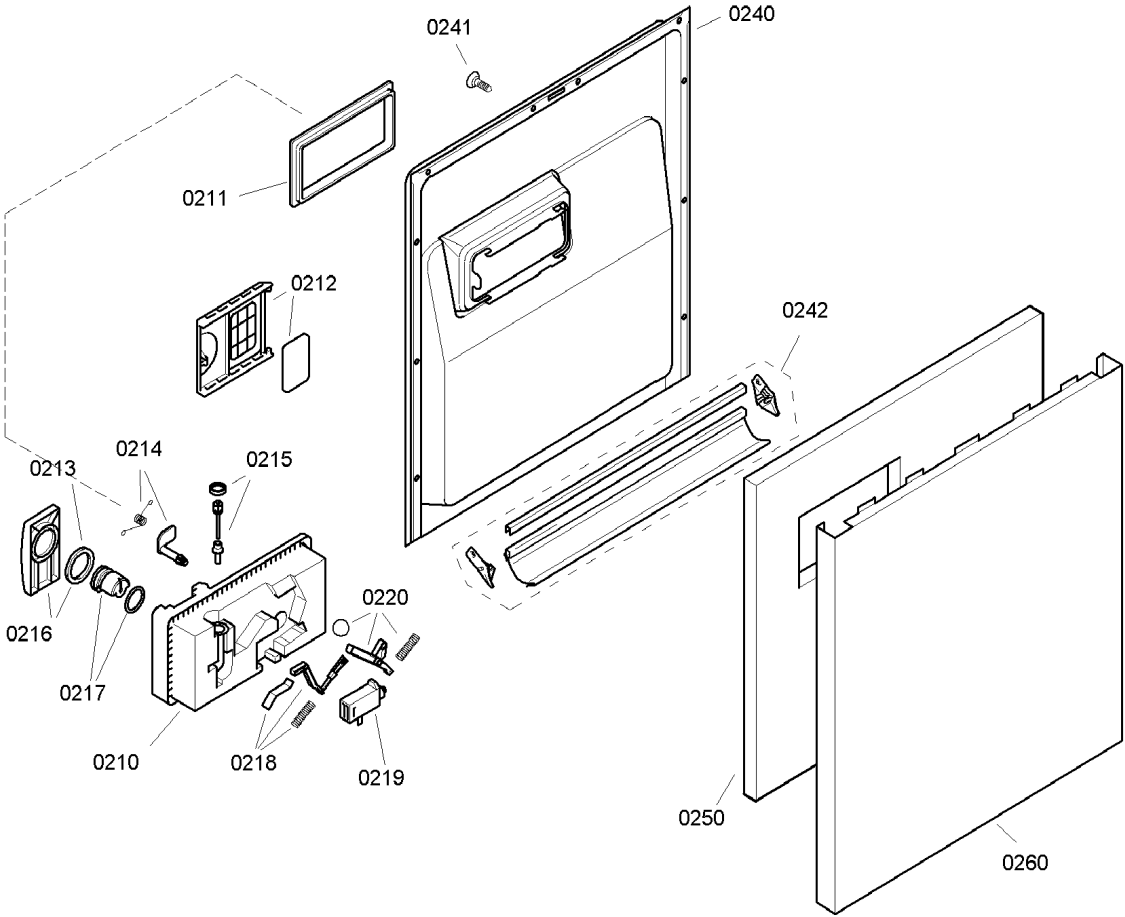
0241
0240
0211
0212
0242
0214
0213
0215
0220
0216
0217
0210
0218
0219
0250
0260

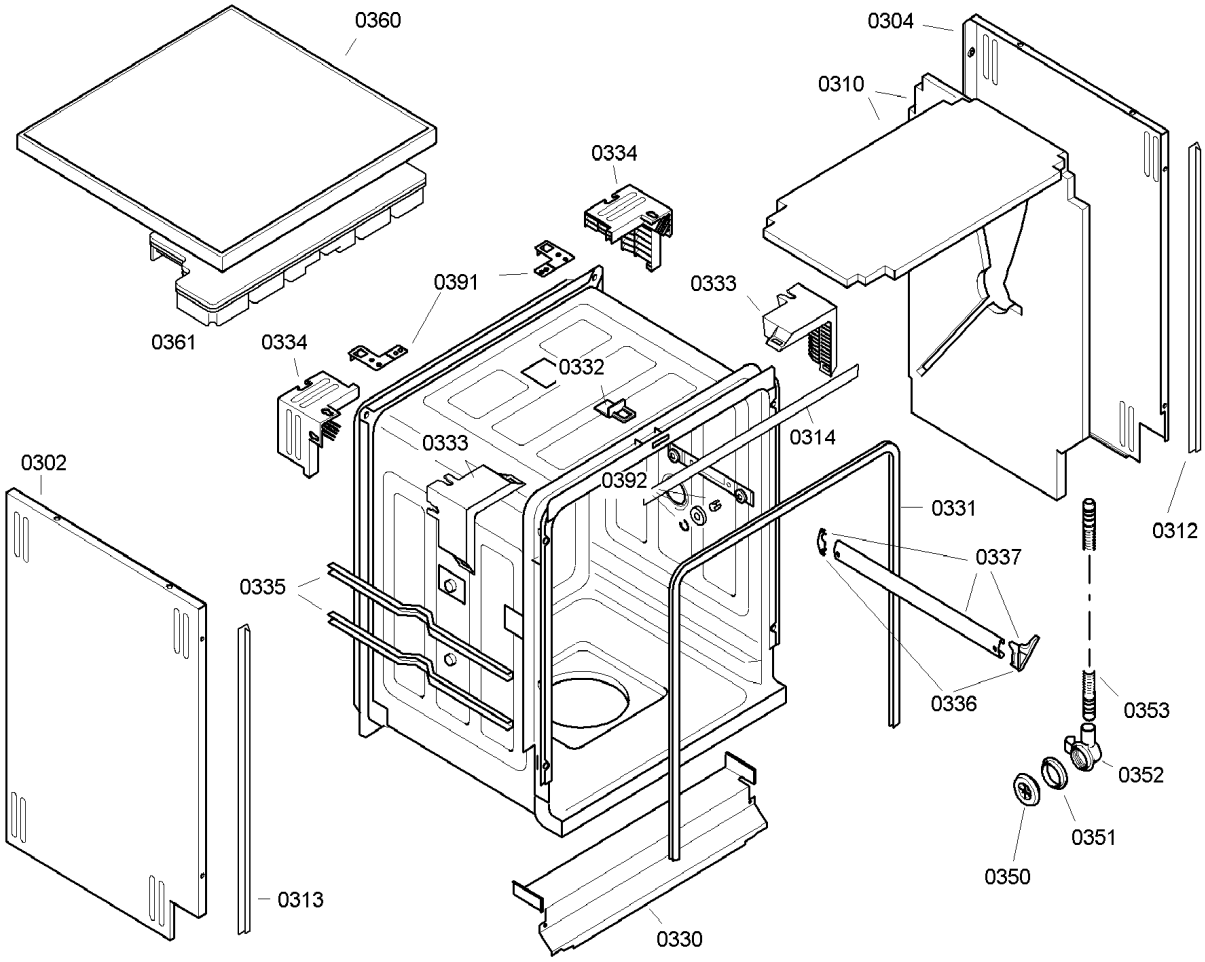
0360
0304
0310
0334
0391
0333
0361
0334
0332
0314
0333
0302
0392
0331
0312
0337
0335
0336
0353
0352
0351
0350
0313
0330

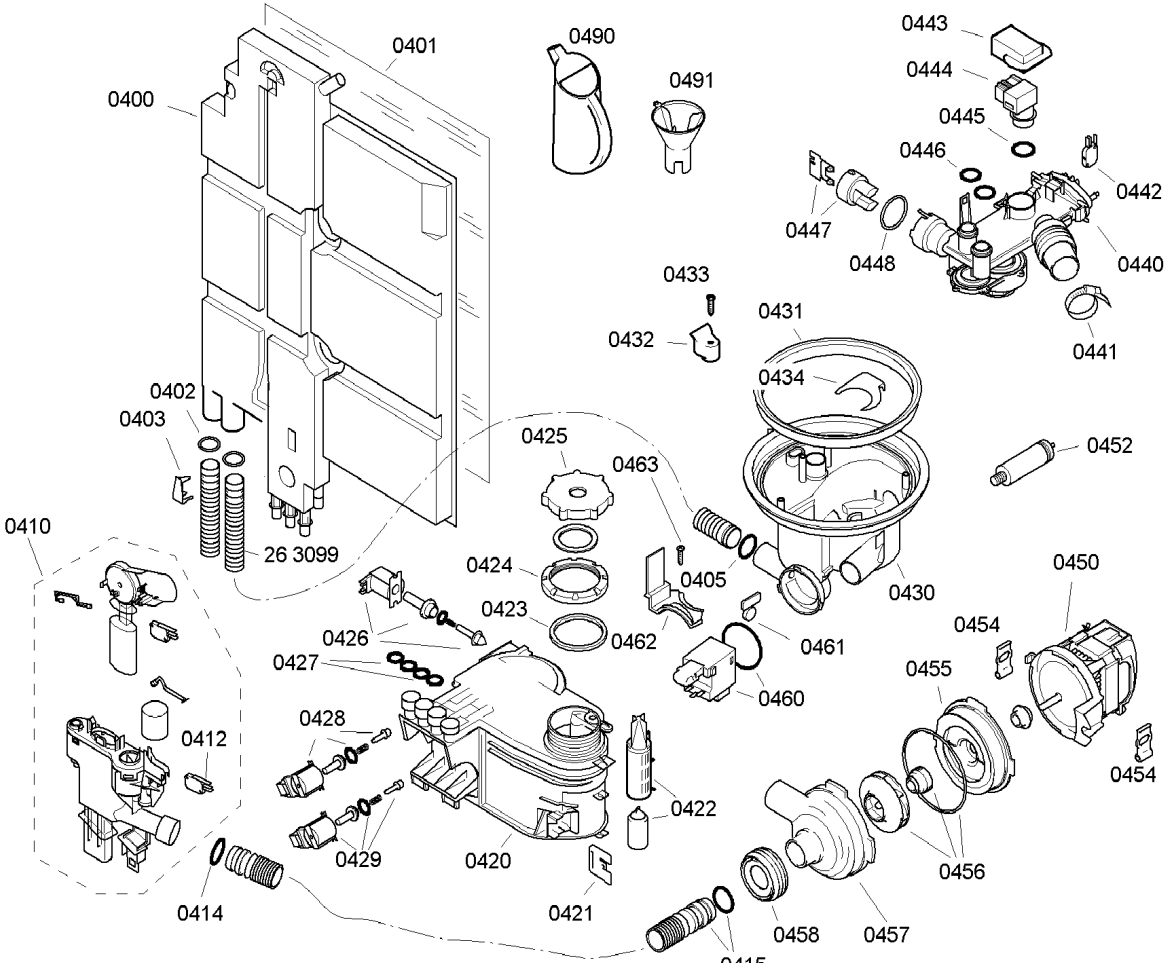
0401
0400
0490
0491
0443
0444
0445
0446
0442
0447
0448
0440
0441
0433
0432
0431
0434
0452
0402
0403
0425
0463
26 3099
0410
0424
0405
0430
0450
0423
0462
0461
0426
0454
0427
0455
0460
0428
0412
0422
0454
0429
0420
0456
0414
0421
0458
0457
0415

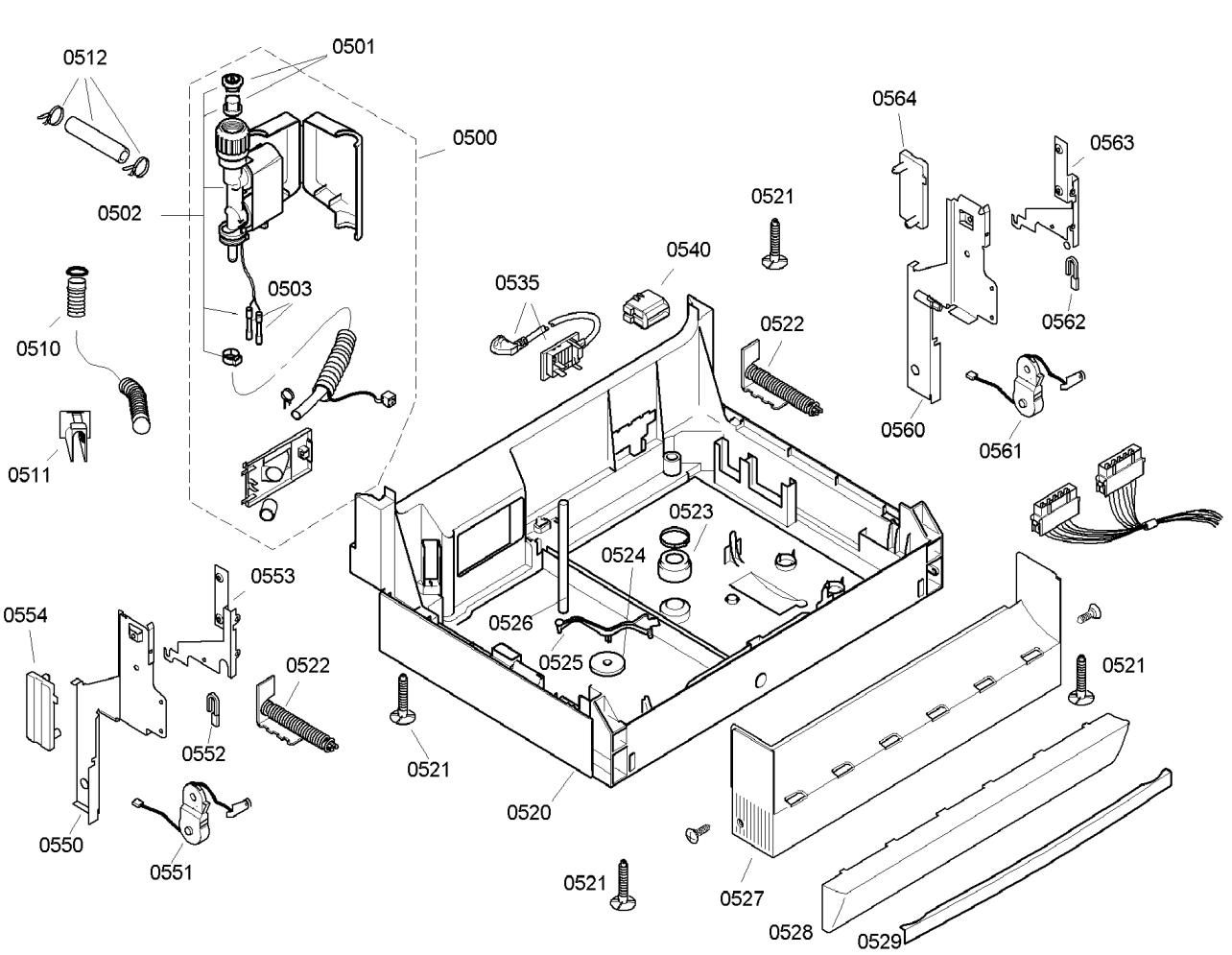
0512
0501
0500
0502
0503
0510
0511
0535
0540
0521
0522
0564
0563
0562
0560
0561
0523
0524
0526
0525
0553
0554
0522
0552
0550
0551
0521
0520
0521
0527
0528
0529
0521

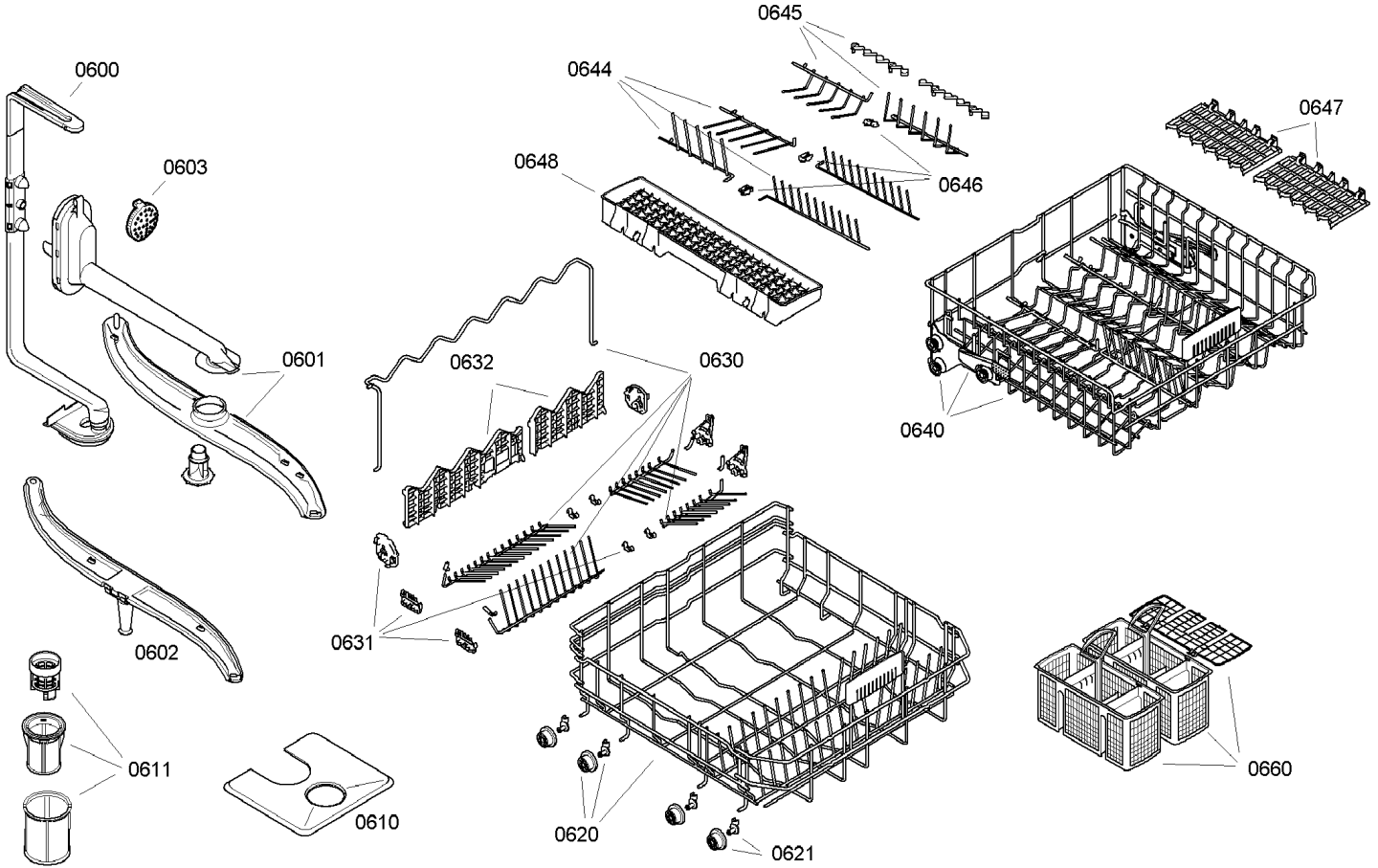
0600
0603
0601
0602
0611
0610
0645
0644
0648
0646
0647
0632
0630
0640
0631
0620
0621
0660