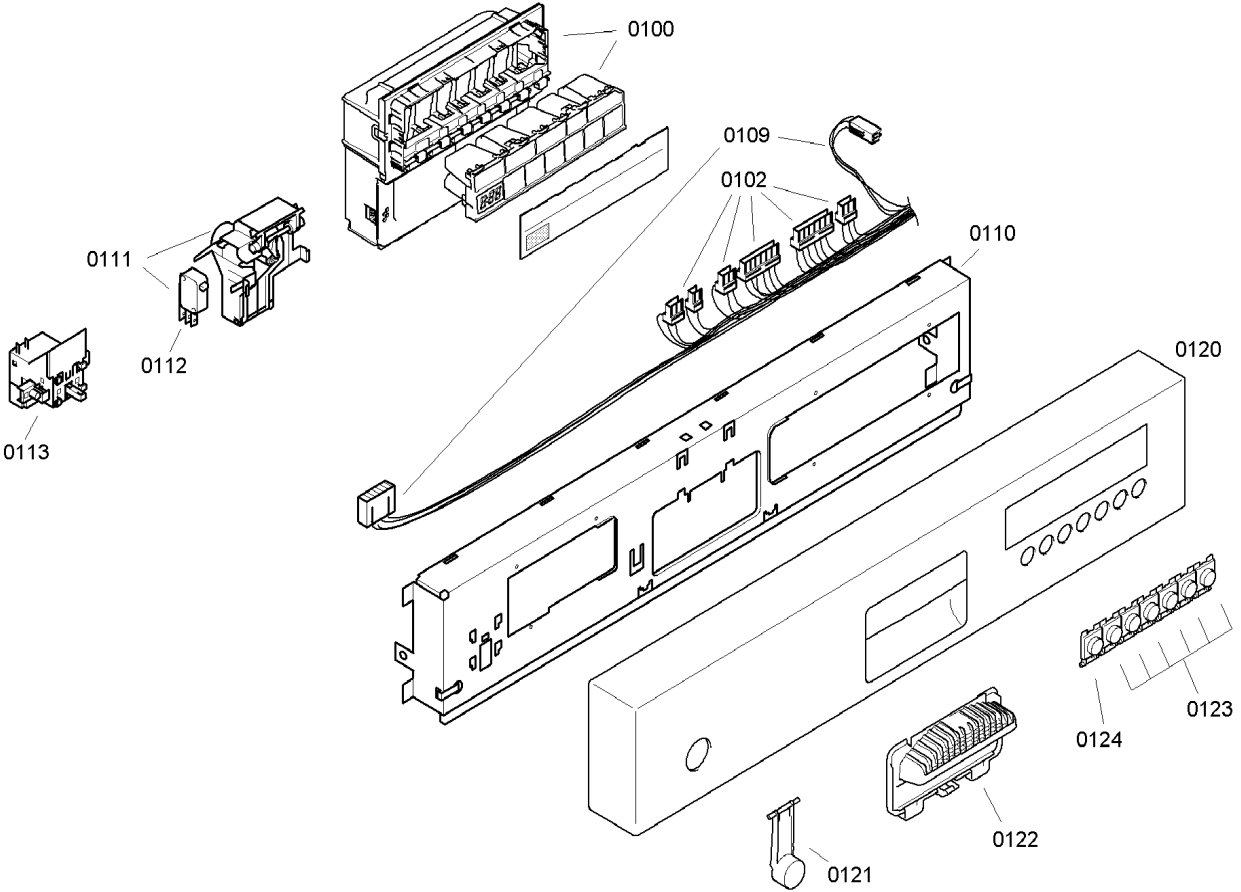
0100
0109
0102
0110
0111
0112
0113
0120
0123
0124
0122
0121

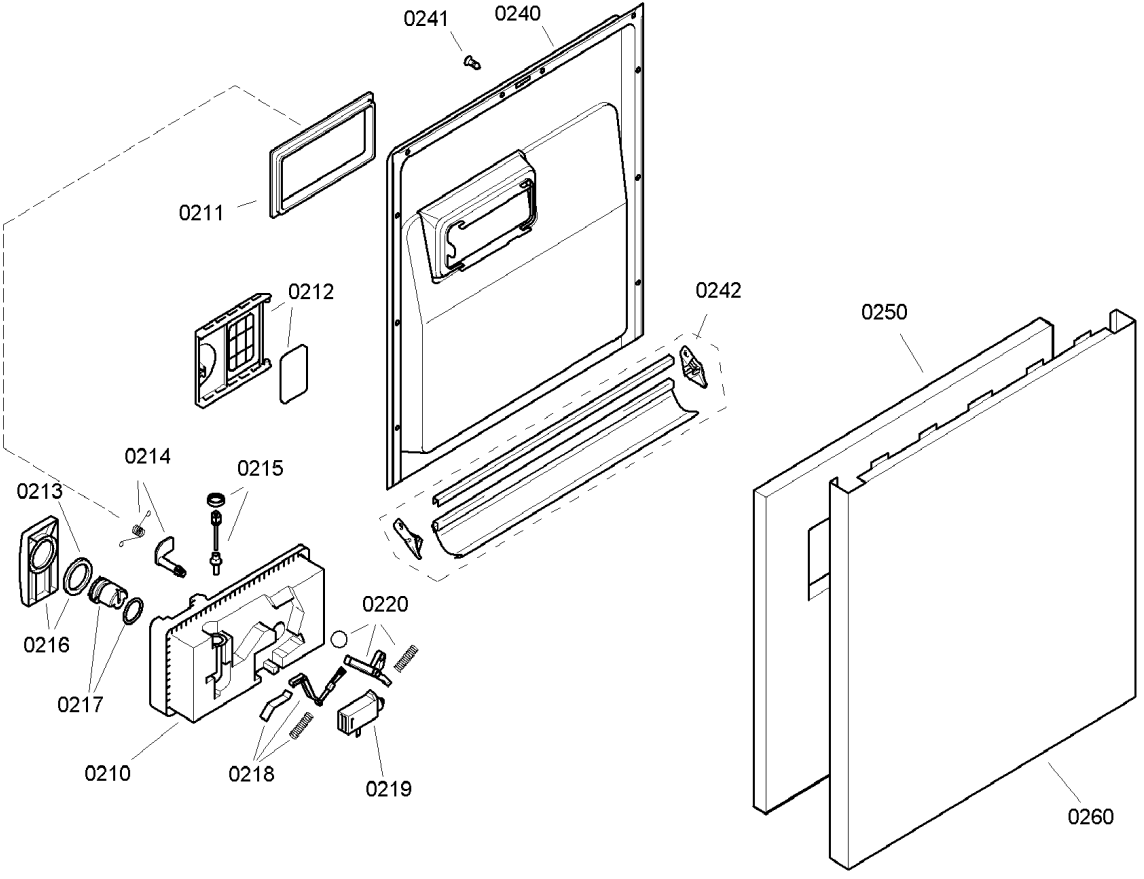
0241
0240
0211
0212
0242
0250
0214
0215
0213
0220
0216
0217
0210
0218
0219
0260

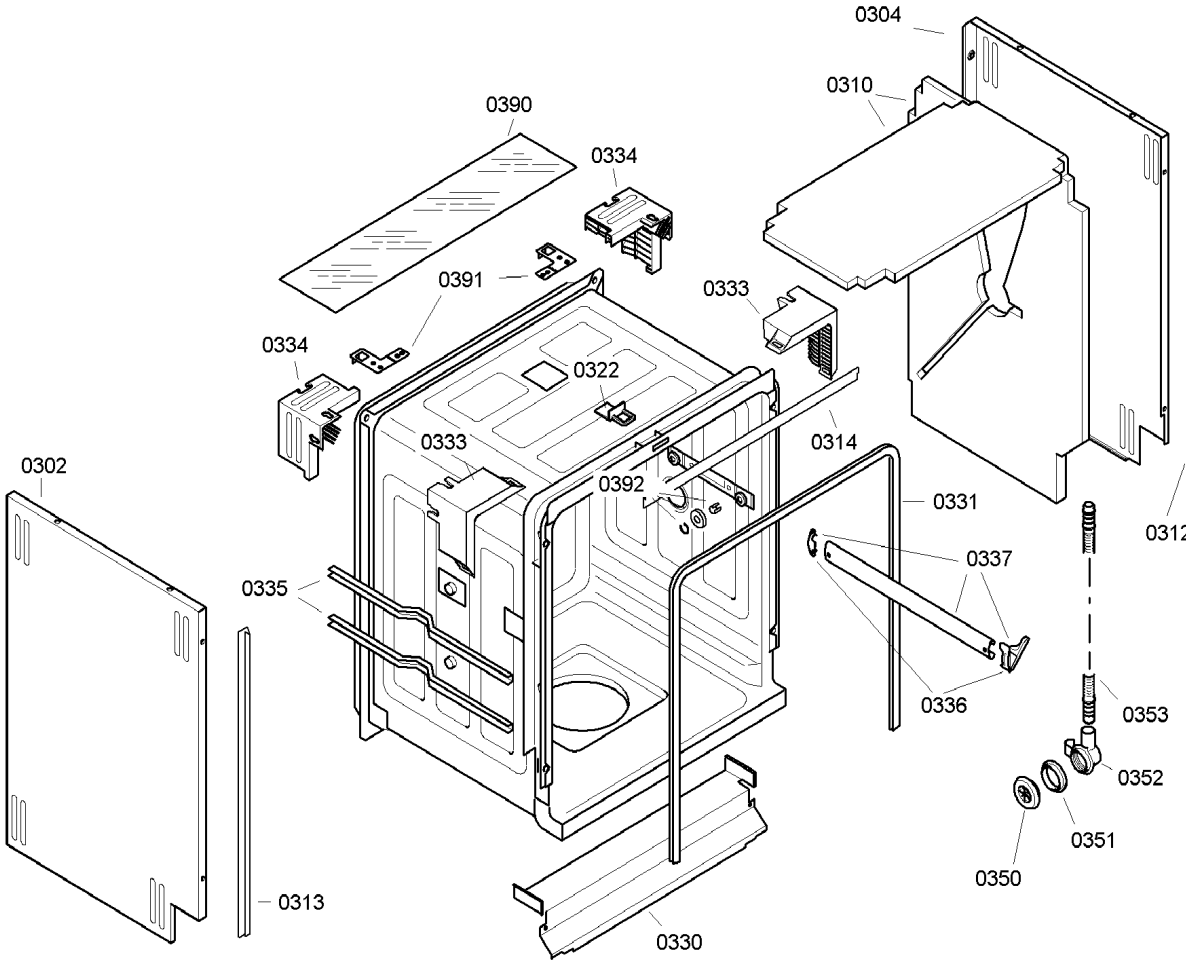
0304
0310
0390
0334
0391
0333
0334
0322
0333
0314
0302
0392
0331
0312
0337
0335
0336
0353
0352
0351
0350
0313
0330

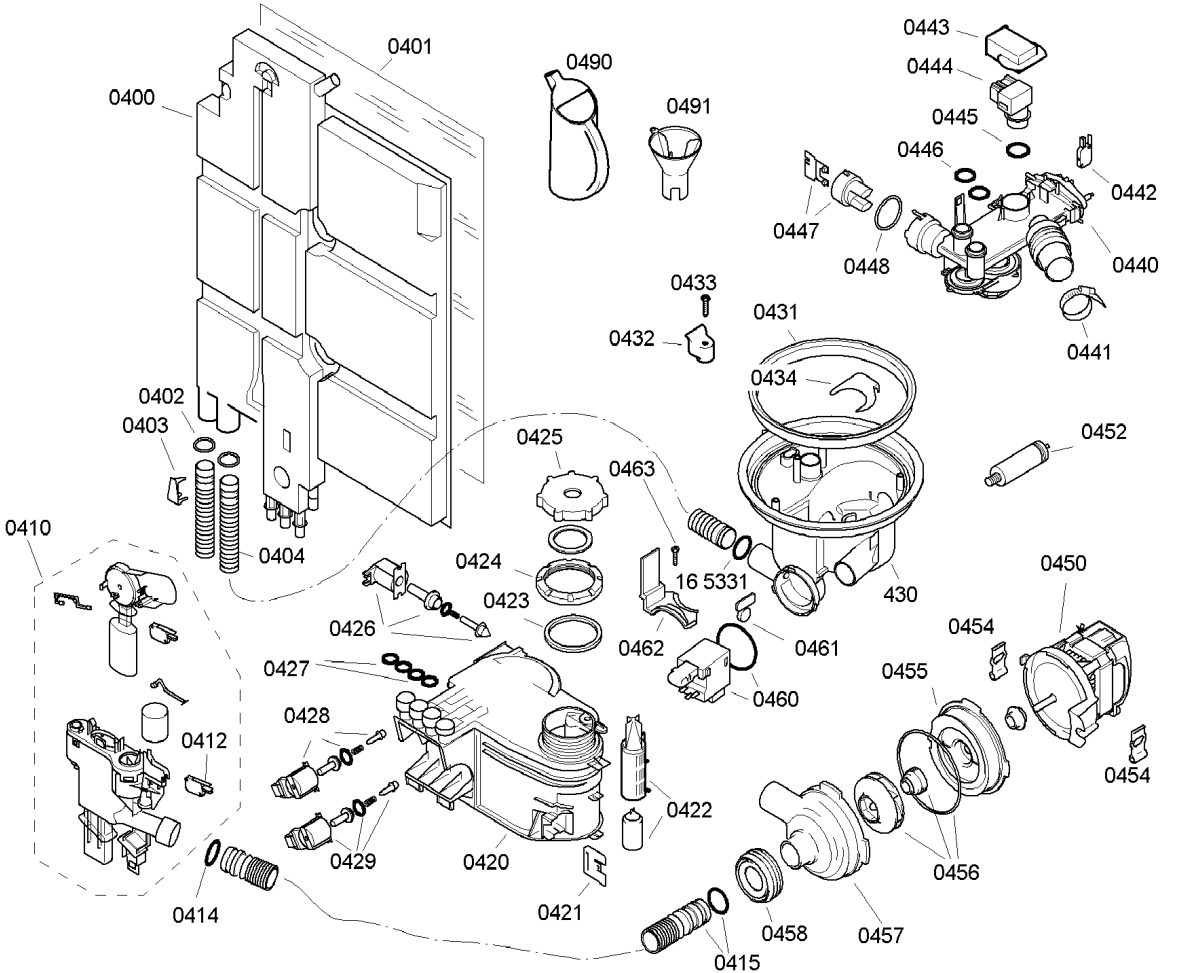
0401
0400
0490
0491
0443
0444
0445
0446
0442
0447
0448
0440
0441
0433
0432
0431
0434
0452
0402
0403
0425
0463
0410
0404
0424
16 5331
0450
0423
430
0426
0462
0461
0454
0427
0460
0455
0428
0412
0454
0422
0429
0420
0456
0414
0421
0458
0457
0415

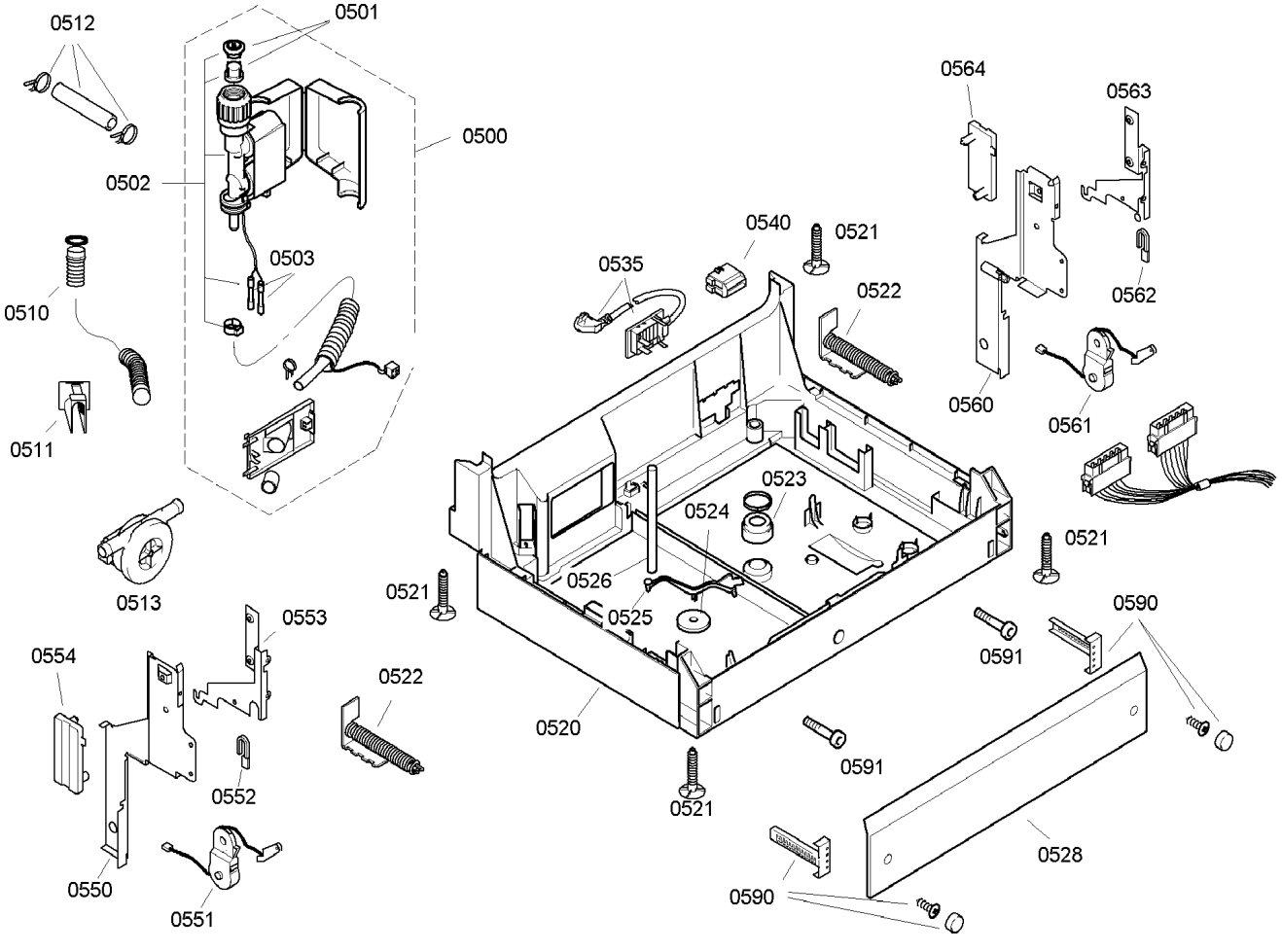
0512
0501
0500
0502
0503
0510
0511
0513
0564
0563
0562
0560
0561
0540
0521
0535
0522
0523
0524
0526
0525
0520
0591
0590
0528
0553
0554
0552
0550
0551

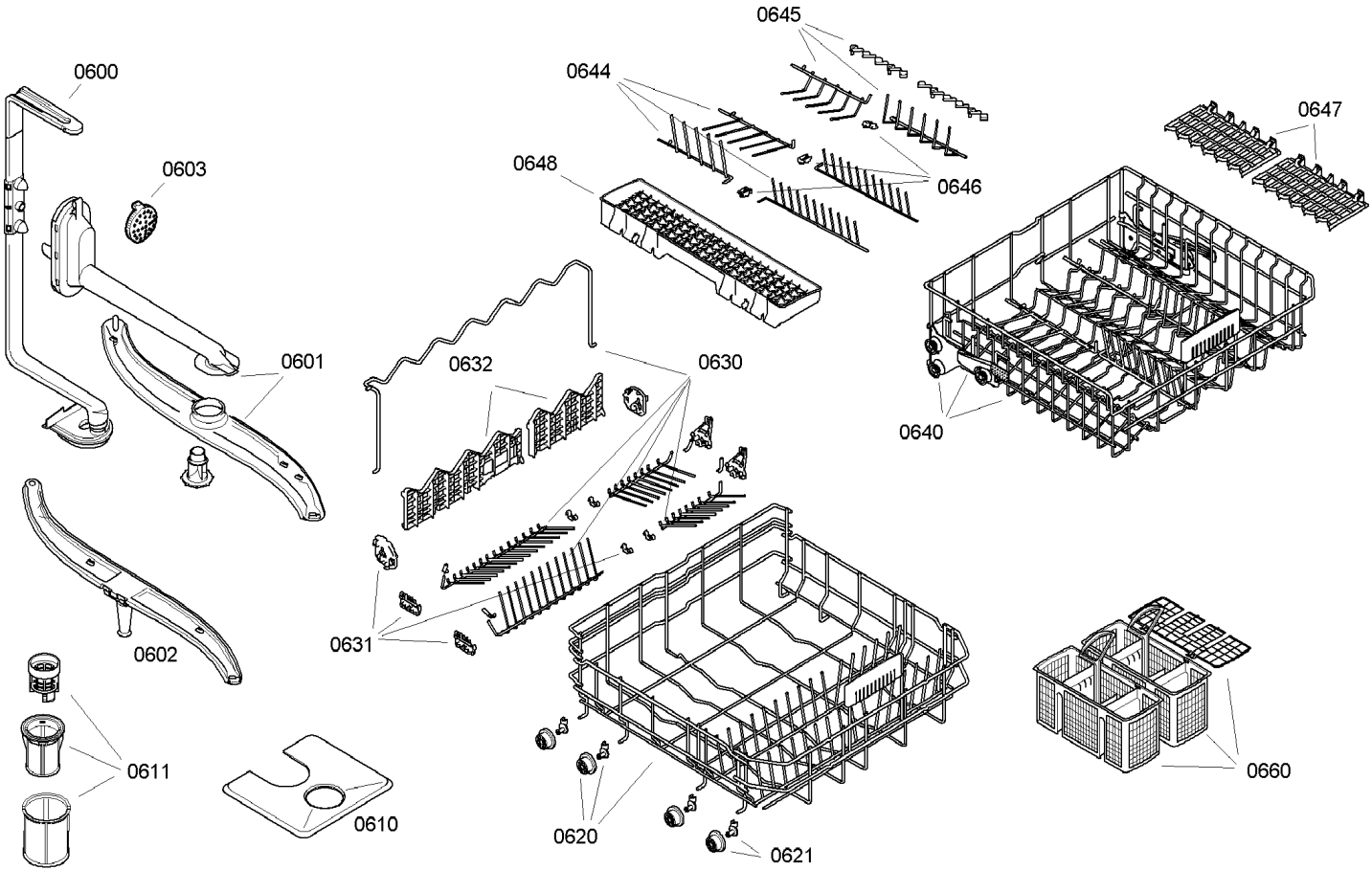
0600
0603
0601
0602
0611
0610
0632
0630
0631
0620
0621
0644
0645
0646
0648
0640
0647
0660