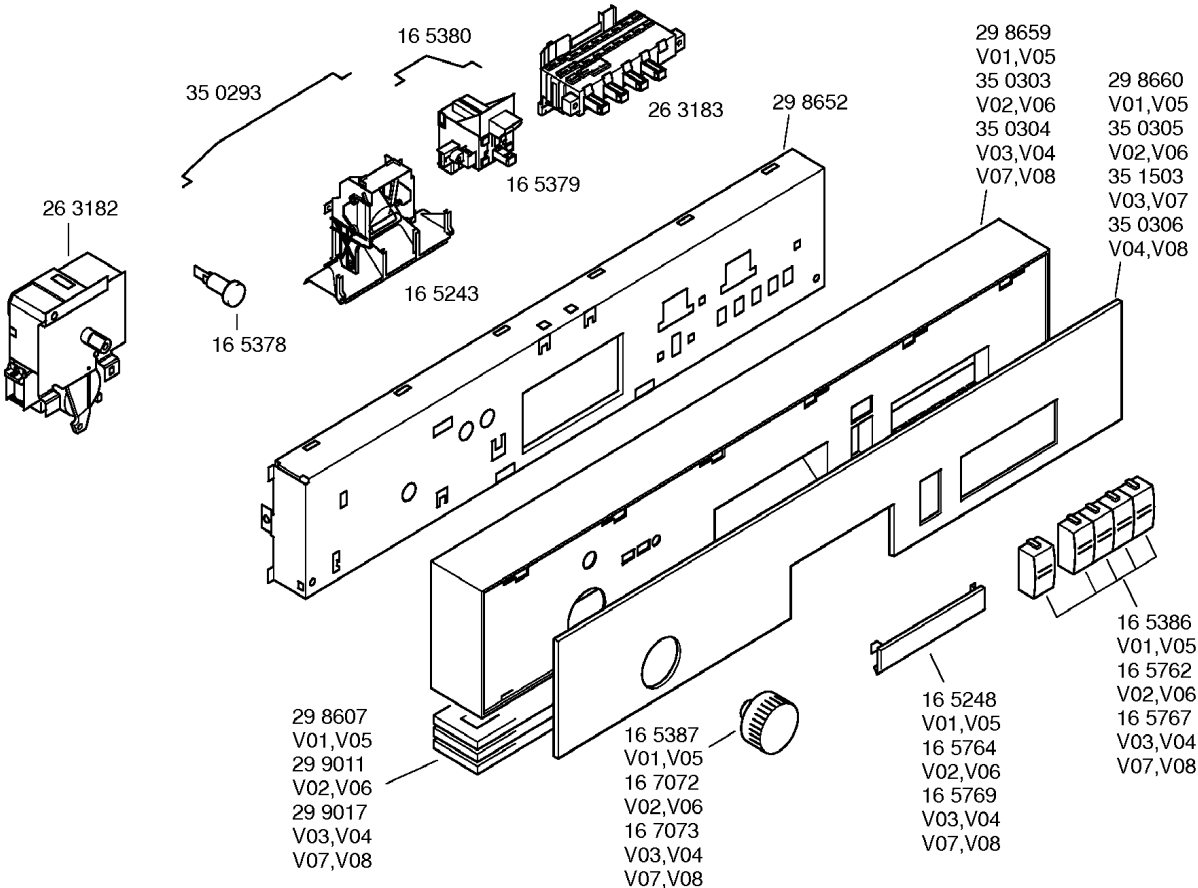
16 5380
35 0293
26 3183
29 8652
29 8659
V01,V05
35 0303
V02,V06
35 0304
V03,V04
V07,V08
29 8660
V01,V05
35 0305
V02,V06
35 1503
V03,V07
35 0306
V04,V08
16 5379
26 3182
16 5243
16 5378
16 5386
V01,V05
16 5762
V02,V06
16 5767
V03,V04
V07,V08
16 5248
V01,V05
16 5764
V02,V06
16 5769
V03,V04
V07,V08
29 8607
V01,V05
29 9011
V02,V06
29 9017
V03,V04
V07,V08
16 5387
V01,V05
16 7072
V02,V06
16 7073
V03,V04
V07,V08

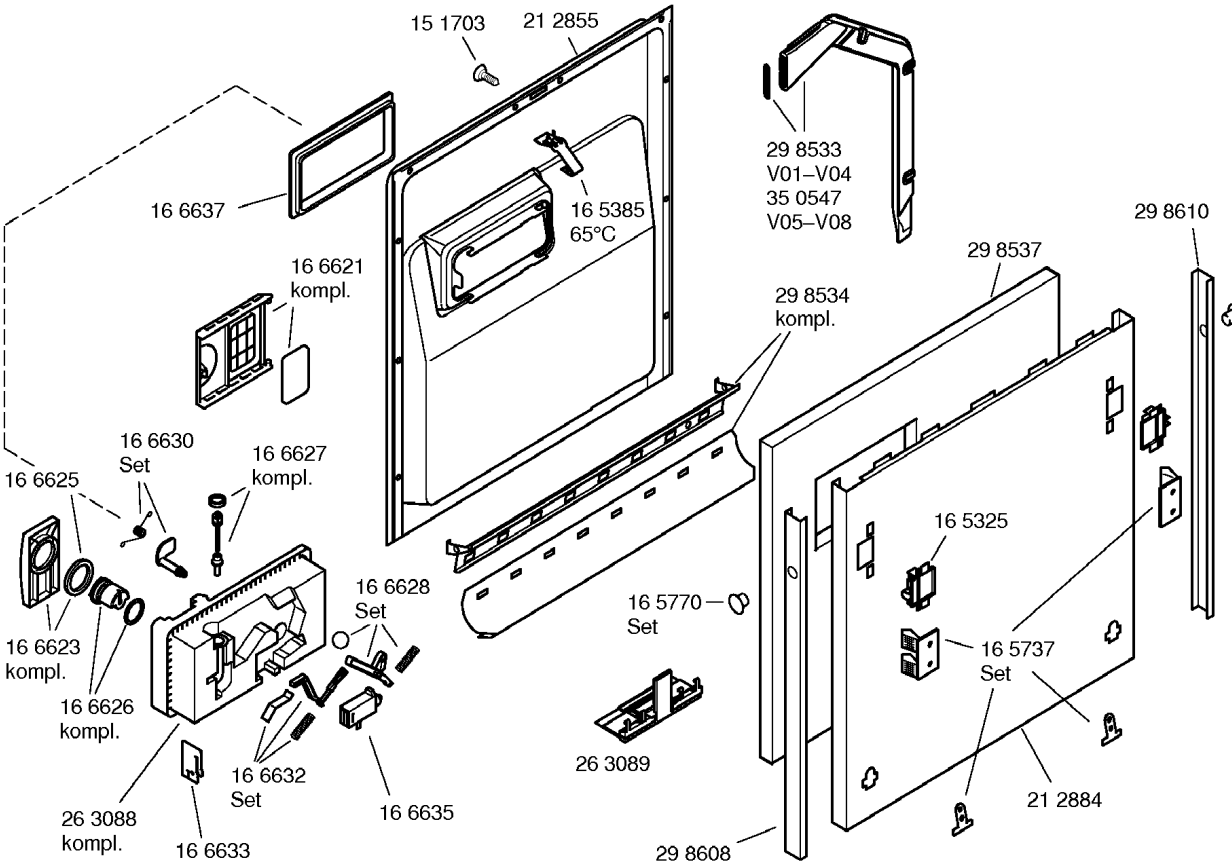
15 1703
21 2855
29 8533
V01–V04
35 0547
V05–V08
16 6637
16 5385
65°C
29 8610
29 8537
16 6621
kompl.
29 8534
kompl.
16 6630
Set
16 6627
kompl.
16 6625
16 5325
16 6628
Set
16 5770
Set
16 6623
kompl.
16 5737
Set
16 6626
kompl.
26 3089
16 6632
Set
21 2884
26 3088
kompl.
16 6635
16 6633
29 8608

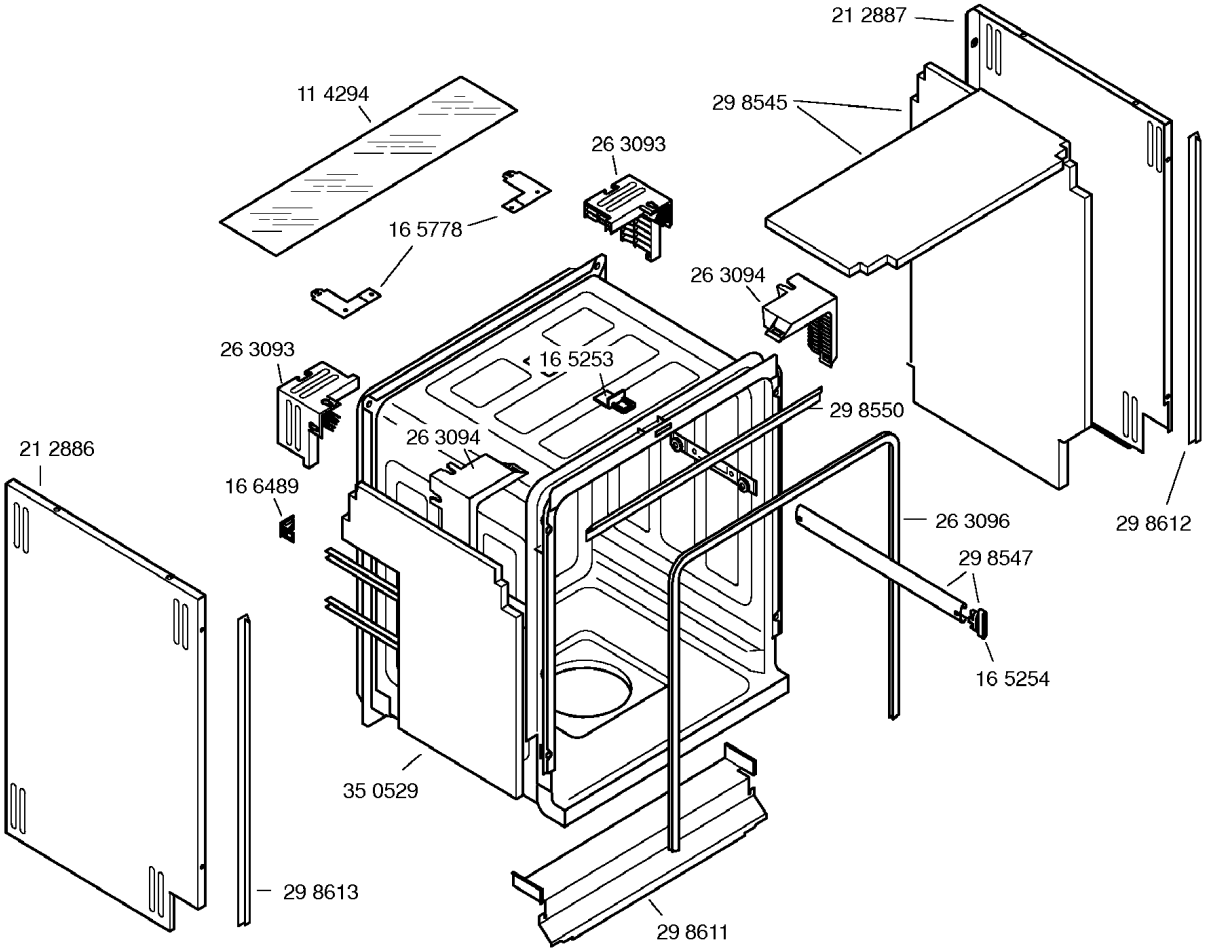
21 2887
11 4294
29 8545
26 3093
16 5778
26 3094
26 3093
16 5253
29 8550
26 3094
21 2886
16 6489
26 3096
29 8612
29 8547
16 5254
35 0529
29 8613
29 8611

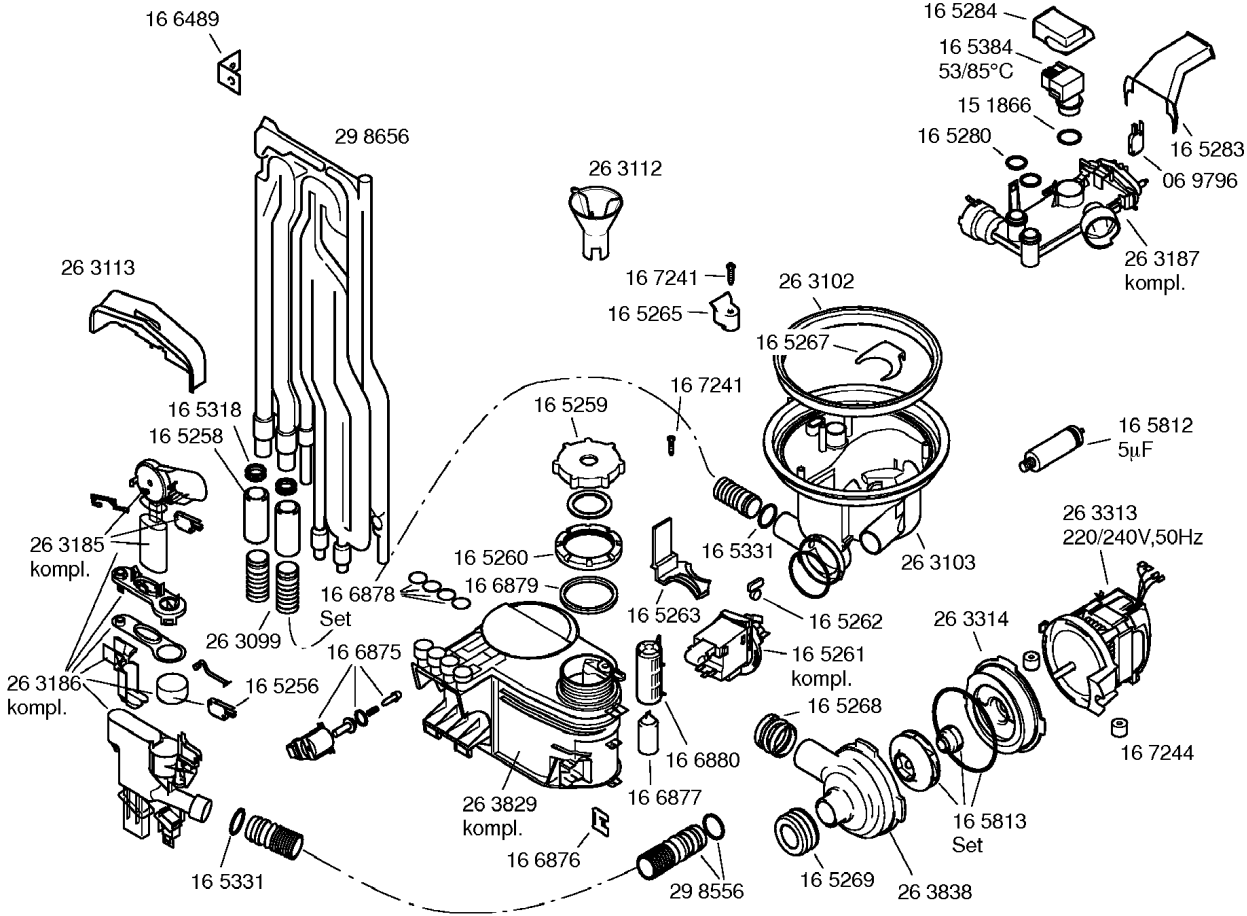
16 6489
29 8656
26 3112
16 5284
16 5384
53/85°C
15 1866
16 5280
16 5283
06 9796
26 3187
kompl.
26 3113
16 7241
16 5265
26 3102
16 5267
16 7241
16 5259
16 5318
16 5258
16 5812
5µF
26 3185
kompl.
16 5260
16 5331
26 3103
26 3313
220/240V,50Hz
16 6878
Set
16 6879
16 5263
16 5262
26 3099
16 6875
16 5261
kompl.
26 3314
26 3186
kompl.
16 5256
16 5268
16 6880
16 7244
16 6877
26 3829
kompl.
16 5813
Set
16 6876
16 5331
29 8556
16 5269
26 3838

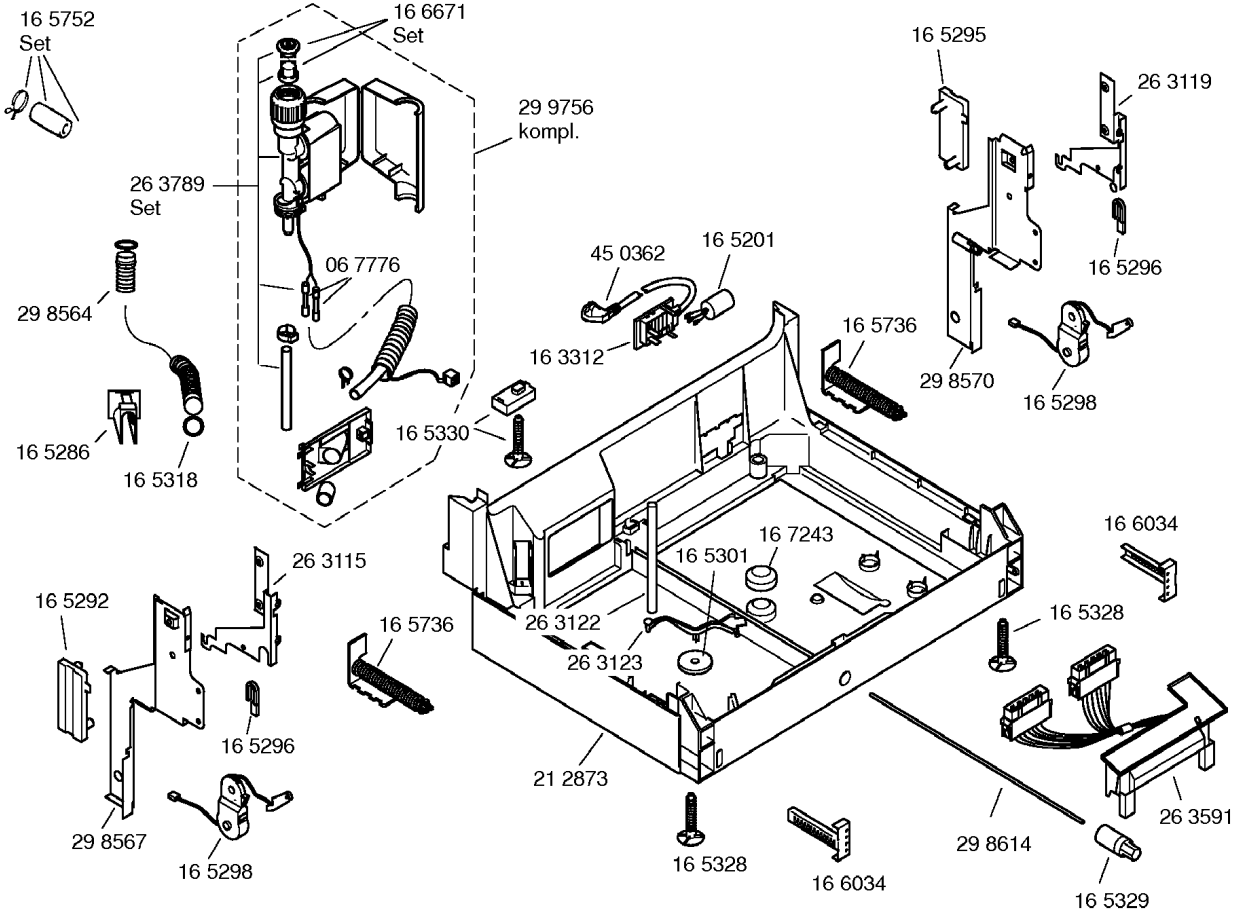
16 5752
Set
16 6671
Set
29 9756
kompl.
26 3789
Set
06 7776
29 8564
16 5286
16 5318
16 5330
45 0362
16 5201
16 3312
16 5295
26 3119
16 5296
16 5736
29 8570
16 5298
16 7243
16 5301
26 3122
26 3123
16 6034
16 5328
26 3115
16 5292
16 5736
16 5296
29 8567
16 5298
21 2873
16 5328
16 6034
29 8614
26 3591
16 5329

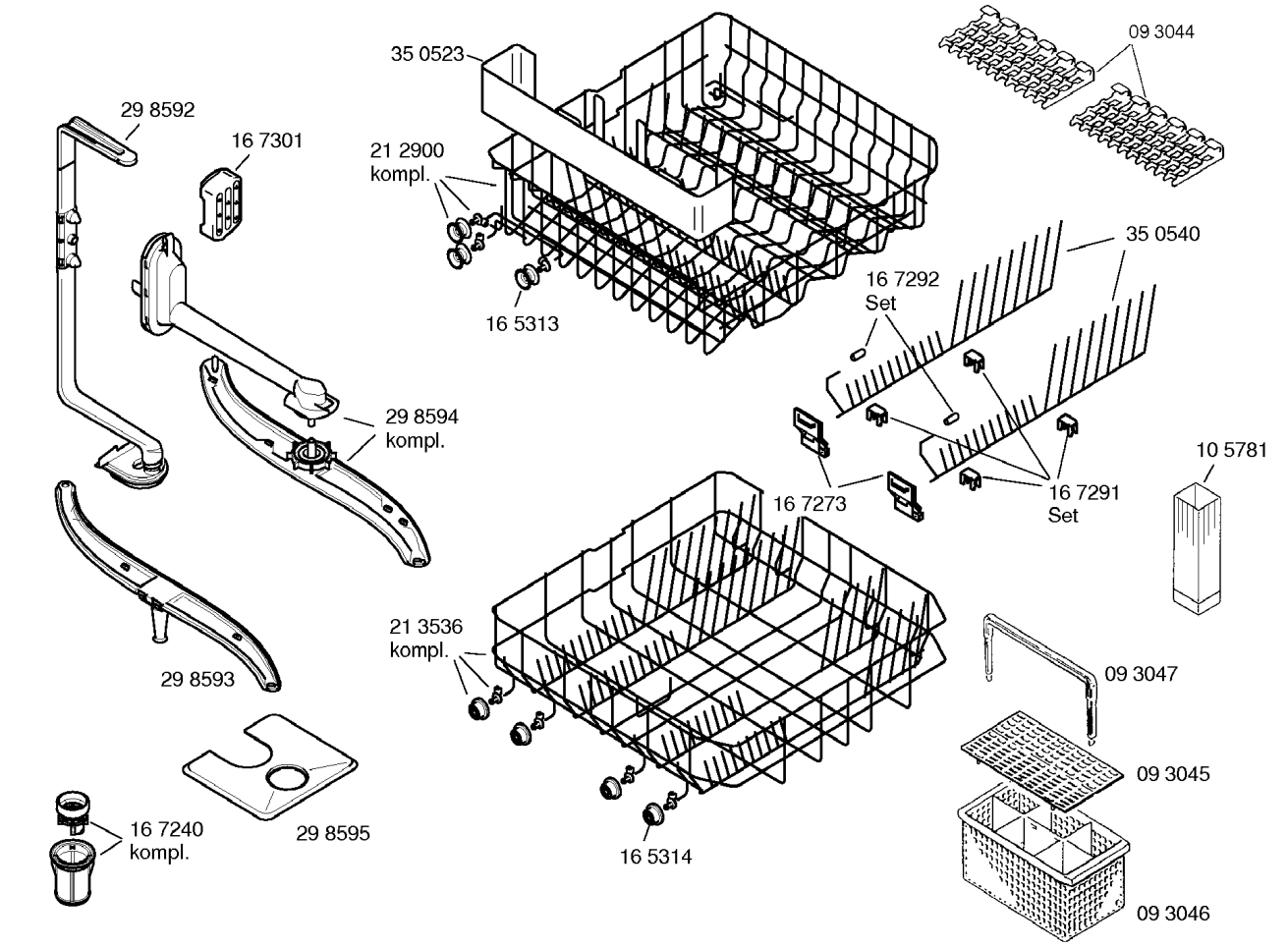
09 3044
35 0523
29 8592
16 7301
21 2900
kompl.
35 0540
16 7292
Set
16 5313
29 8594
kompl.
10 5781
16 7273
16 7291
Set
21 3536
kompl.
09 3047
29 8593
09 3045
29 8595
16 7240
kompl.
16 5314
09 3046