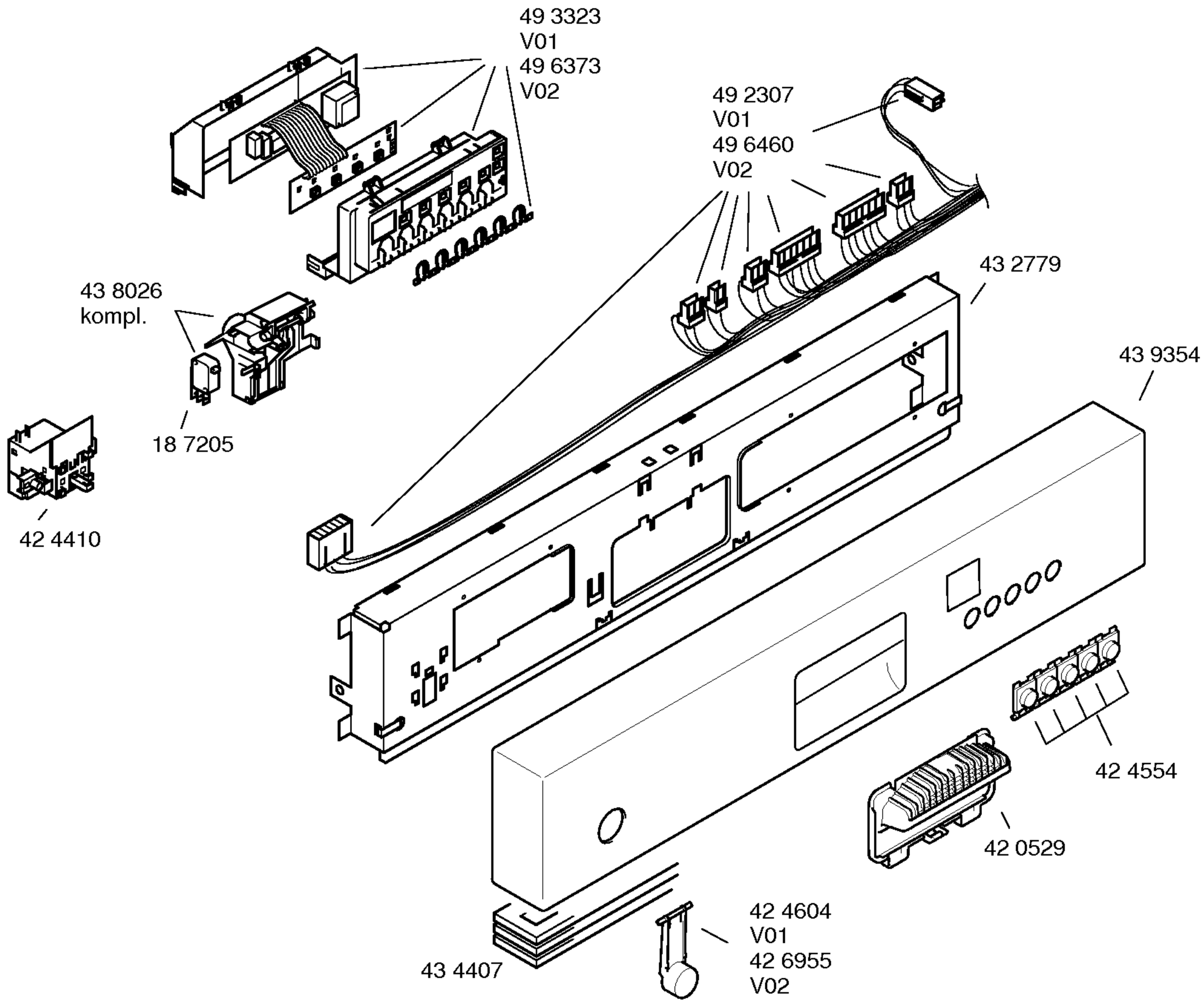
49 3323
V01
49 6373
V02
49 2307
V01
49 6460
V02
43 2779
43 9354
43 8026
kompl.
18 7205
42 4410
42 4554
42 0529
42 4604
V01
42 6955
V02
43 4407

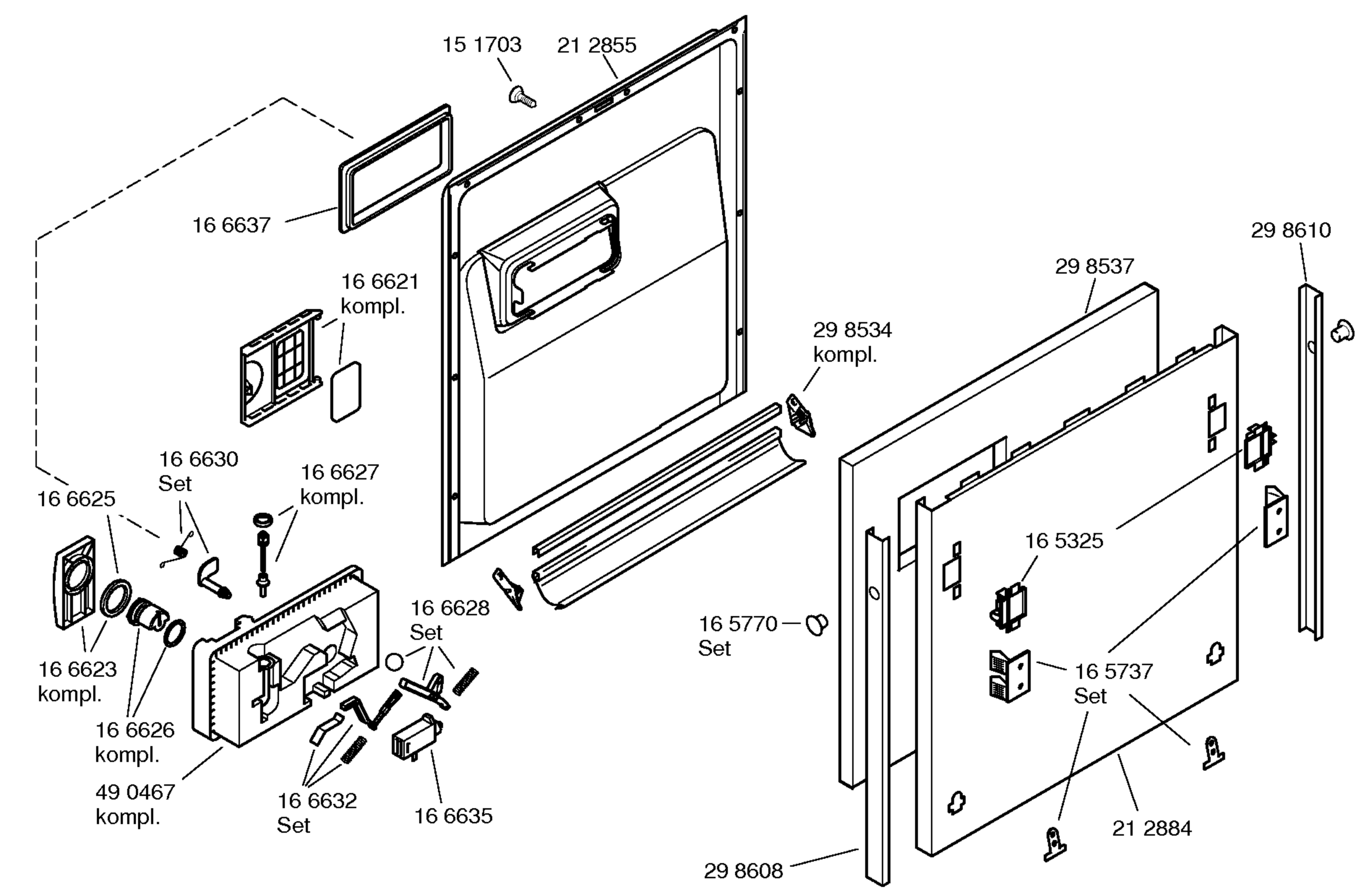
15 1703
21 2855
16 6637
16 6621
kompl.
29 8610
29 8537
29 8534
kompl.
16 6630
Set
16 6627
kompl.
16 6625
16 5325
16 6628
Set
16 5770
Set
16 6623
kompl.
16 5737
Set
16 6626
kompl.
49 0467
kompl.
16 6632
Set
16 6635
21 2884
29 8608

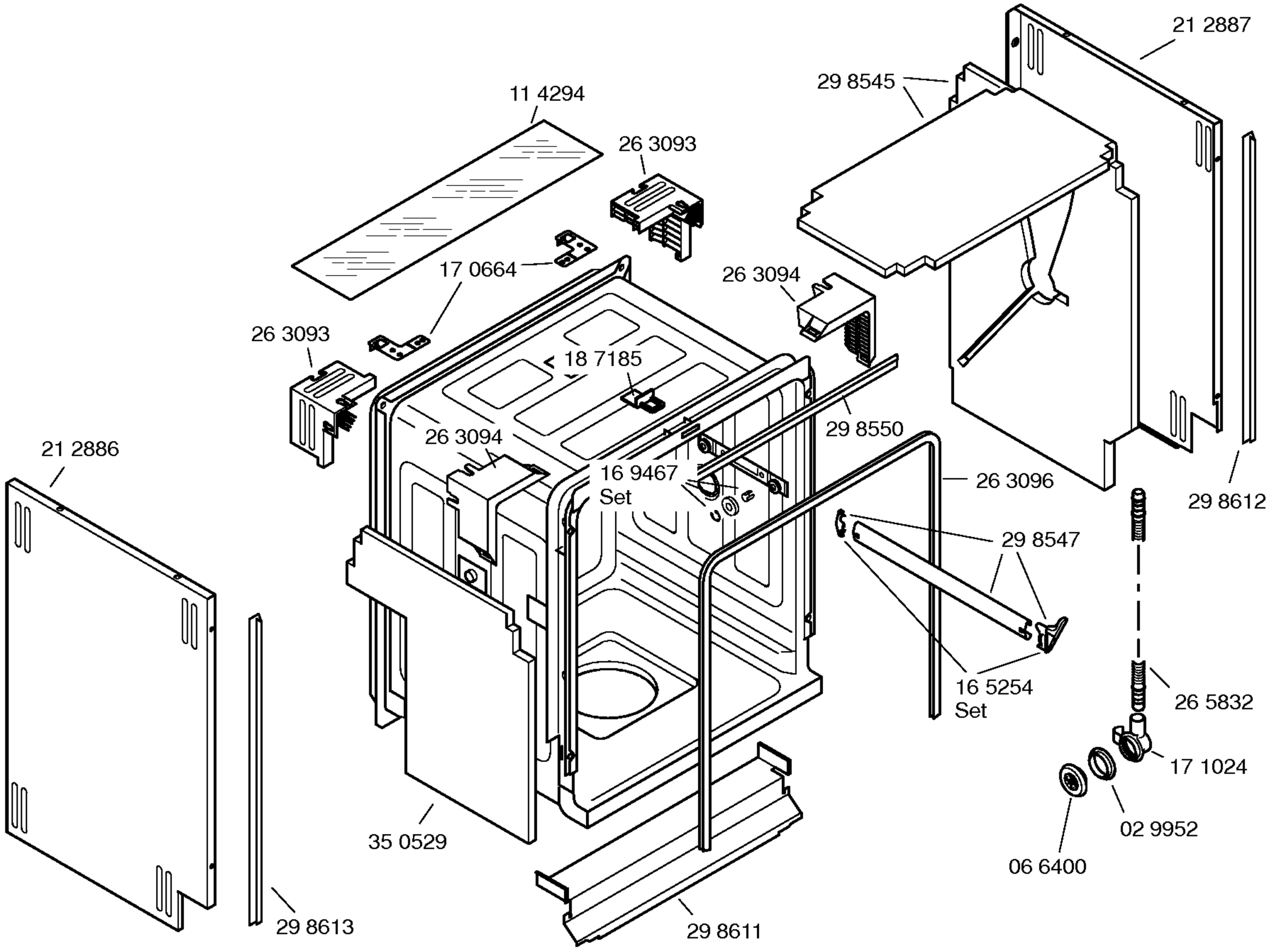
21 2887
29 8545
11 4294
26 3093
17 0664
26 3094
26 3093
18 7185
29 8550
26 3094
16 9467
Set
26 3096
29 8612
21 2886
29 8547
16 5254
Set
26 5832
17 1024
02 9952
06 6400
35 0529
29 8613
29 8611

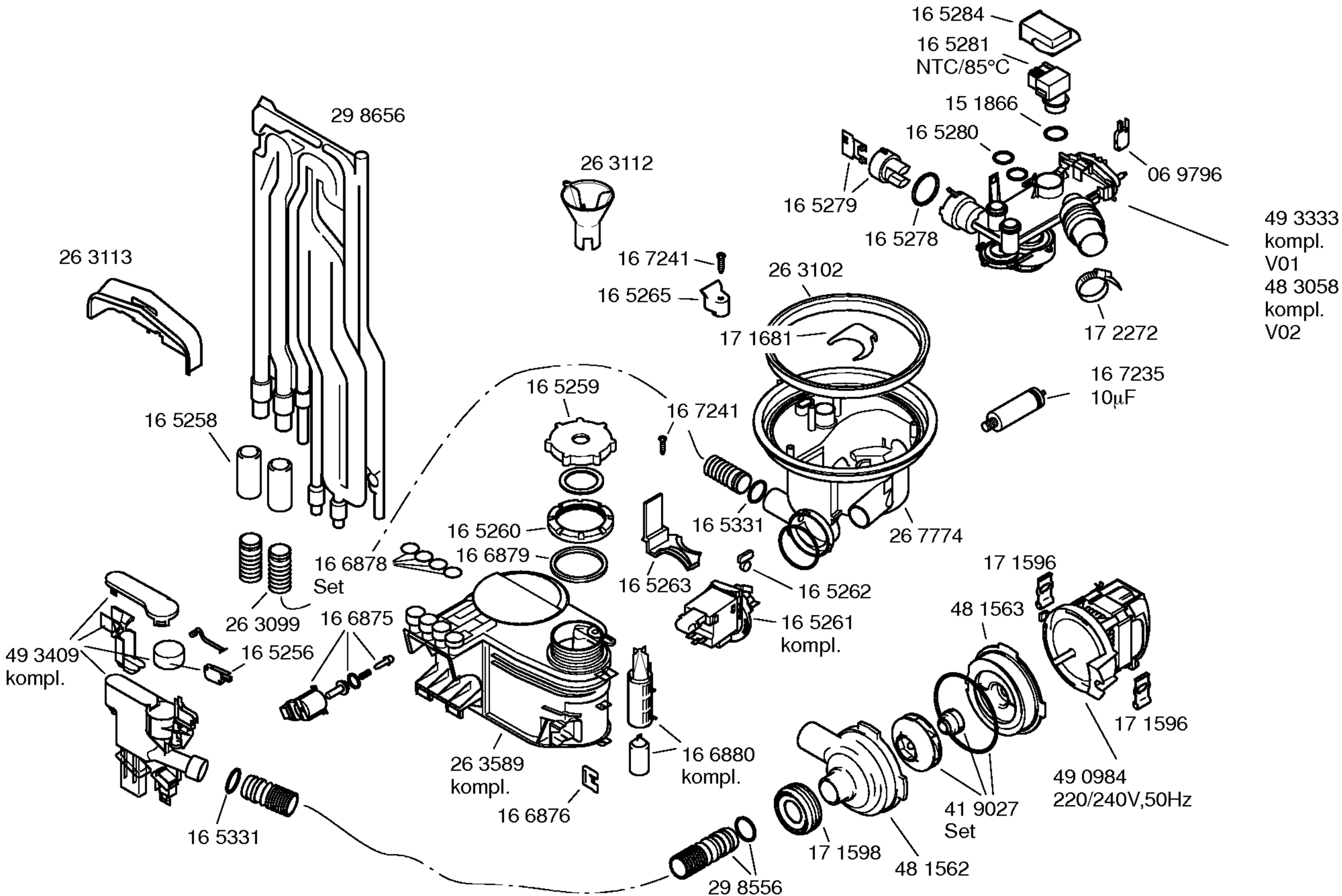
16 5284
16 5281
NTC/85°C
15 1866
16 5280
06 9796
29 8656
26 3112
16 5279
16 5278
49 3333
kompl.
V01
48 3058
kompl.
V02
26 3113
16 7241
26 3102
16 5265
17 1681
17 2272
16 7235
10µF
16 5259
16 7241
16 5258
16 5331
26 7774
16 5260
16 6879
16 6878
Set
16 5263
16 5262
17 1596
26 3099
16 6875
16 5261
kompl.
48 1563
49 3409
kompl.
16 5256
17 1596
26 3589
kompl.
16 6880
kompl.
49 0984
220/240V,50Hz
16 6876
41 9027
Set
16 5331
17 1598
48 1562
29 8556

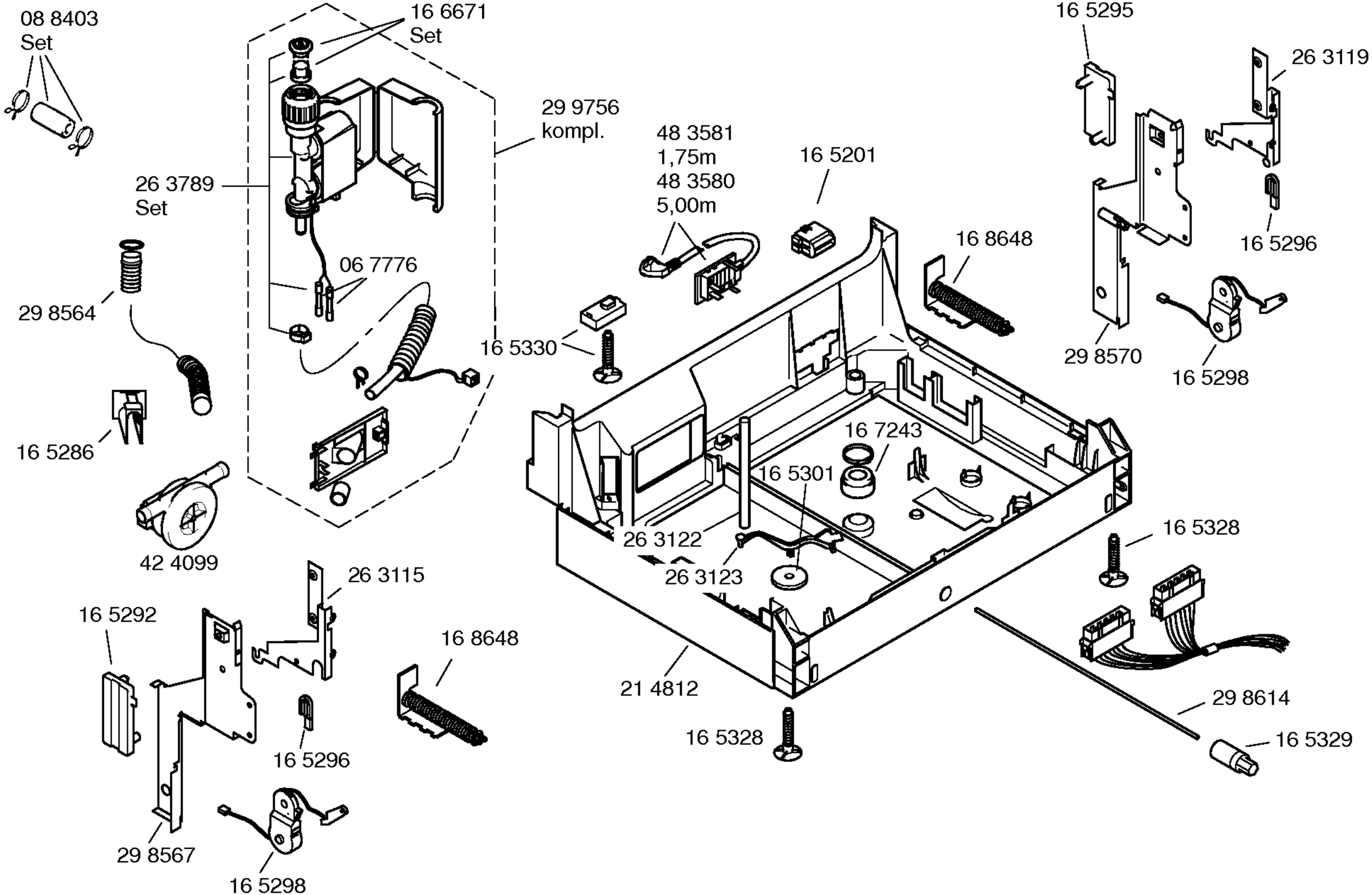
08 8403
Set
16 6671
Set
29 9756
kompl.
26 3789
Set
06 7776
29 8564
16 5286
42 4099
48 3581
1,75m
48 3580
5,00m
16 5201
16 5330
16 8648
16 5295
26 3119
16 5296
29 8570
16 5298
16 7243
16 5301
26 3122
26 3123
16 5328
21 4812
29 8614
16 5329
26 3115
16 5292
16 8648
16 5296
29 8567
16 5298

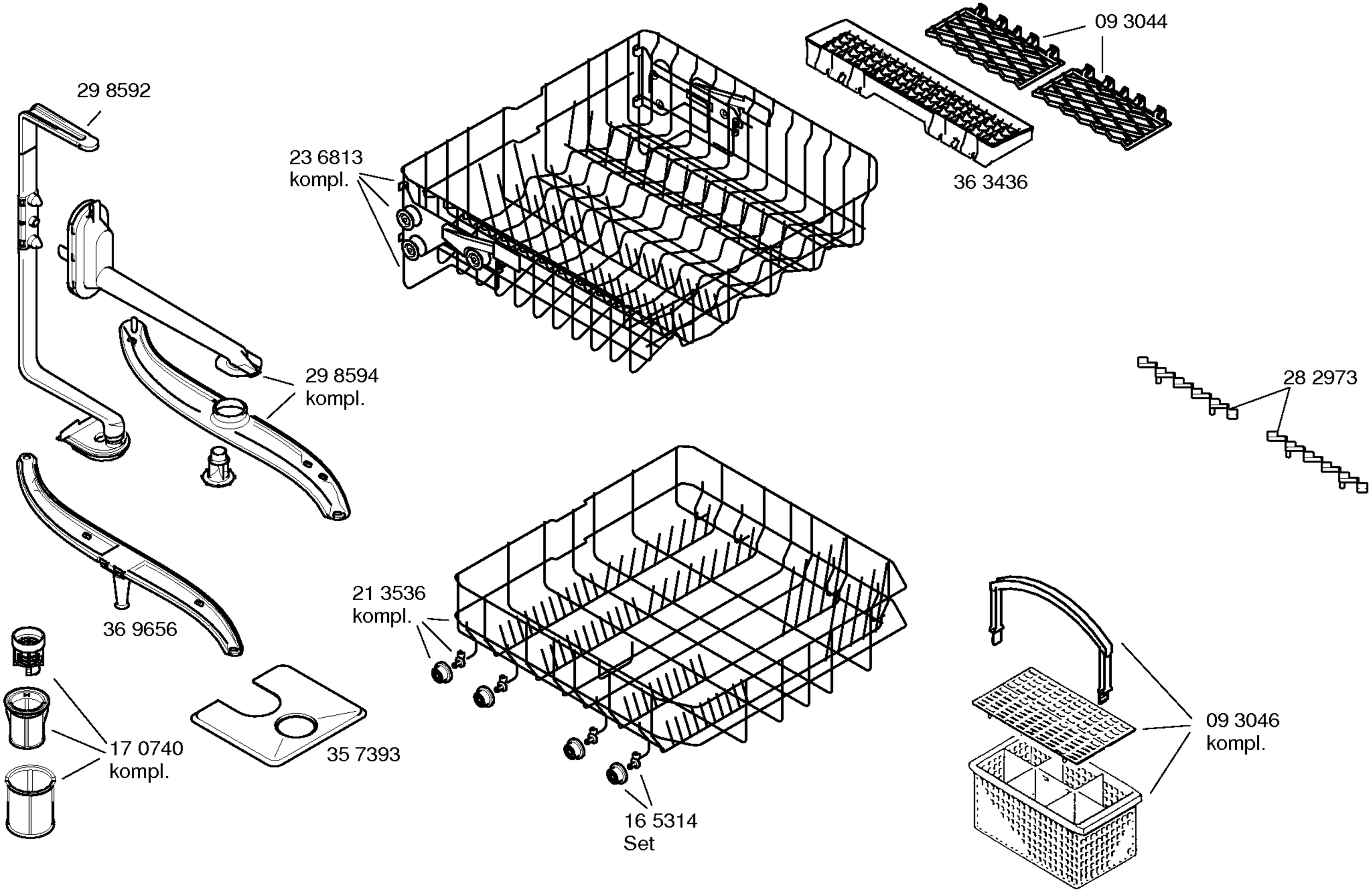
09 3044
29 8592
23 6813
kompl.
36 3436
29 8594
kompl.
28 2973
36 9656
21 3536
kompl.
09 3046
kompl.
17 0740
kompl.
35 7393
16 5314
Set