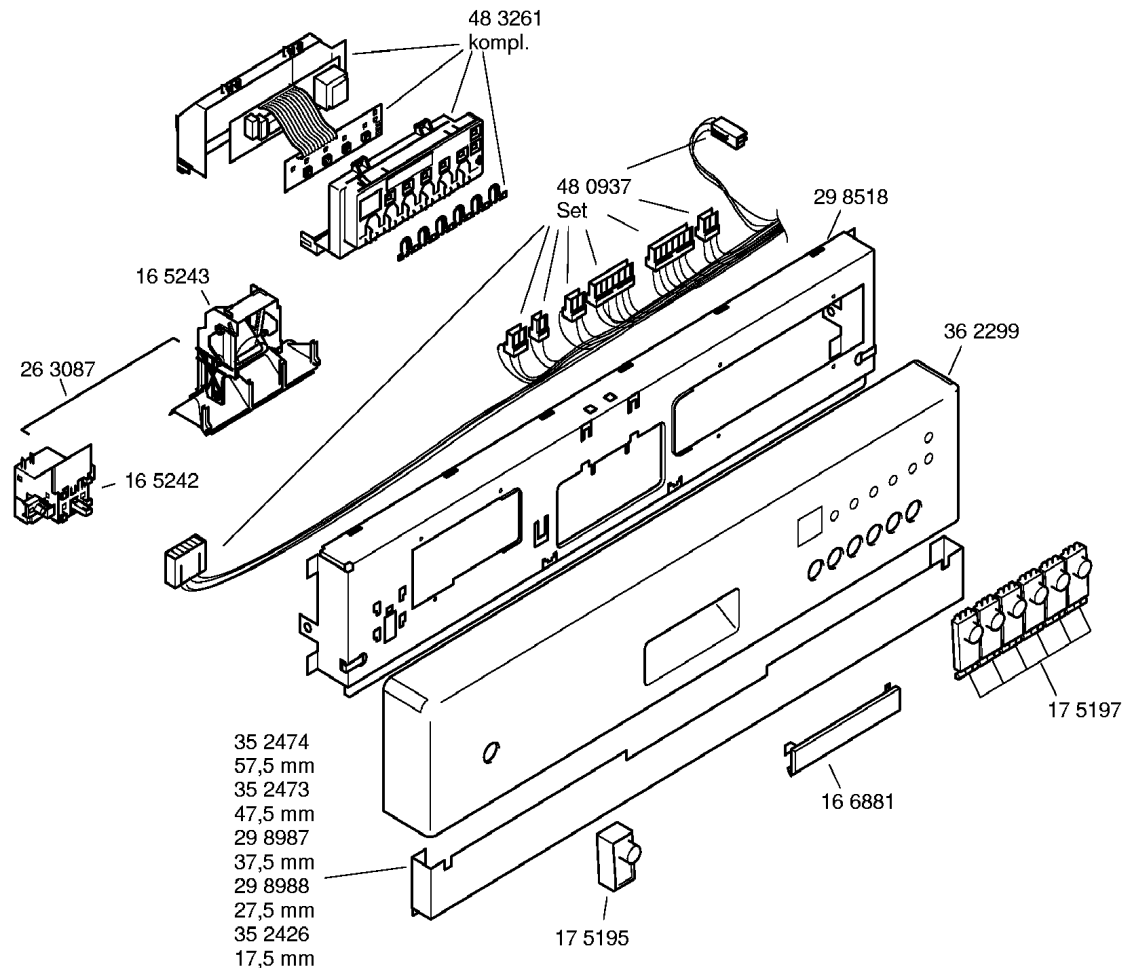
48 3261
kompl.
48 0937
Set
29 8518
16 5243
26 3087
36 2299
16 5242
17 5197
35 2474
57,5 mm
35 2473
47,5 mm
29 8987
37,5 mm
29 8988
27,5 mm
35 2426
17,5 mm
16 6881
17 5195

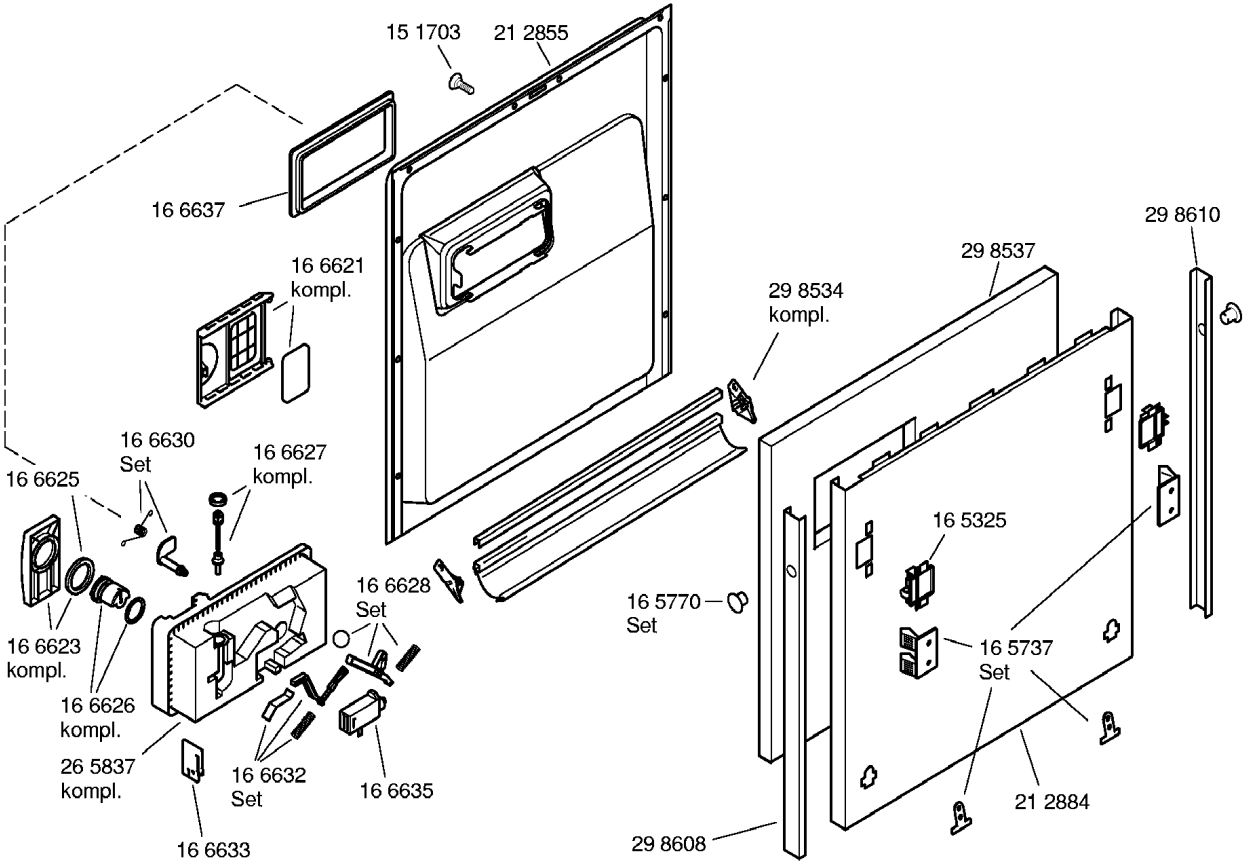
15 1703
21 2855
16 6637
16 6621
kompl.
29 8610
29 8537
29 8534
kompl.
16 6630
Set
16 6627
kompl.
16 6625
16 5325
16 6628
Set
16 5770
Set
16 6623
kompl.
16 5737
Set
16 6626
kompl.
26 5837
kompl.
16 6632
Set
16 6635
21 2884
16 6633
29 8608

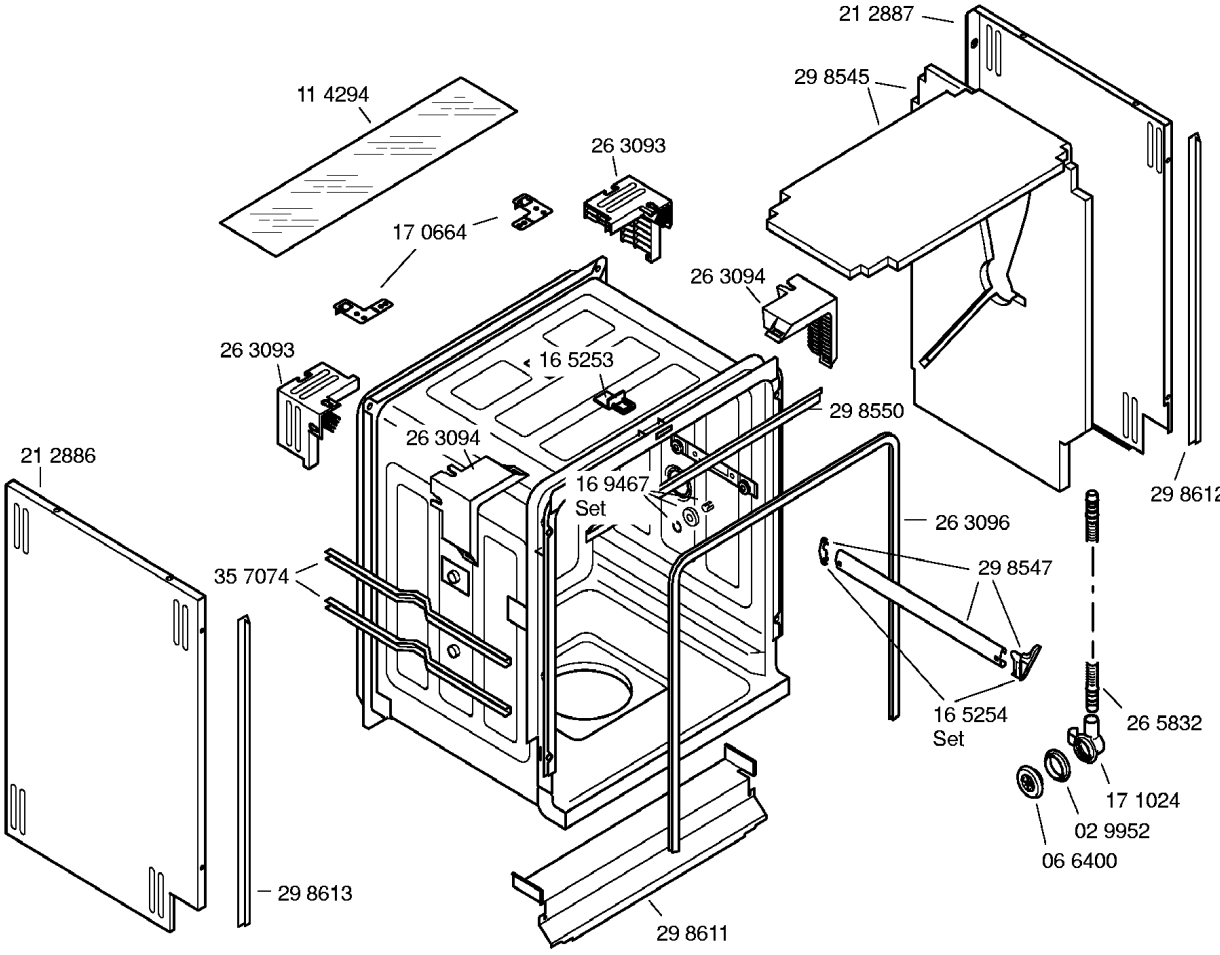
21 2887
29 8545
11 4294
26 3093
17 0664
26 3094
26 3093
16 5253
29 8550
26 3094
21 2886
16 9467
Set
26 3096
29 8612
35 7074
29 8547
16 5254
Set
26 5832
17 1024
02 9952
06 6400
29 8613
29 8611

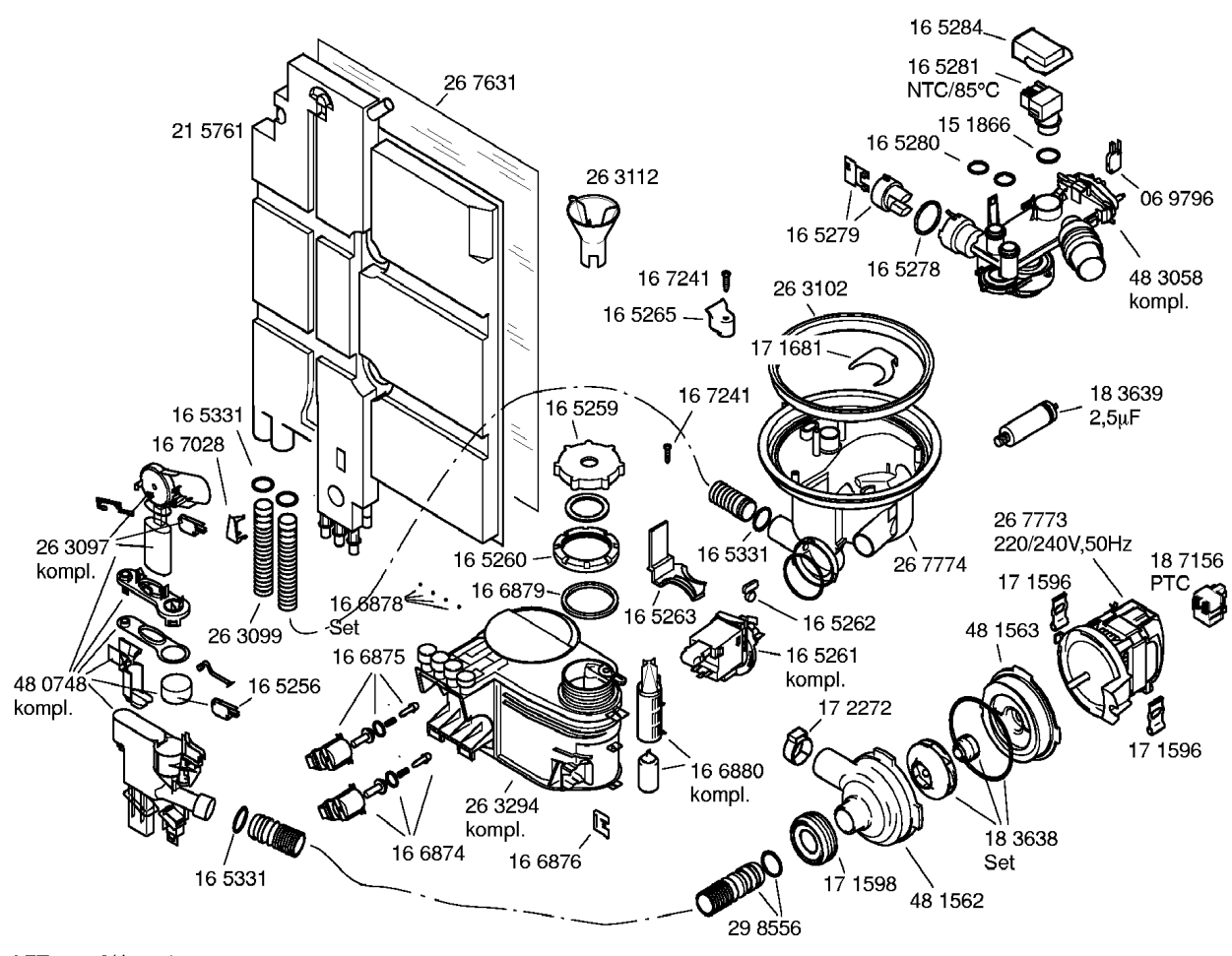
16 5284
16 5281
NTC/85°C
15 1866
16 5280
06 9796
26 7631
21 5761
26 3112
16 5279
16 5278
48 3058
kompl.
16 7241
26 3102
16 5265
17 1681
18 3639
2,5µF
16 5331
16 7241
16 5259
16 7028
26 3097
kompl.
16 5260
16 5331
26 7774
26 7773
220/240V,50Hz
18 7156
PTC
17 1596
16 6878
16 6879
16 5263
16 5262
26 3099
Set
48 1563
16 6875
16 5261
kompl.
48 0748
kompl.
16 5256
17 2272
17 1596
16 6880
kompl.
26 3294
kompl.
18 3638
Set
16 6874
16 6876
16 5331
17 1598
48 1562
29 8556

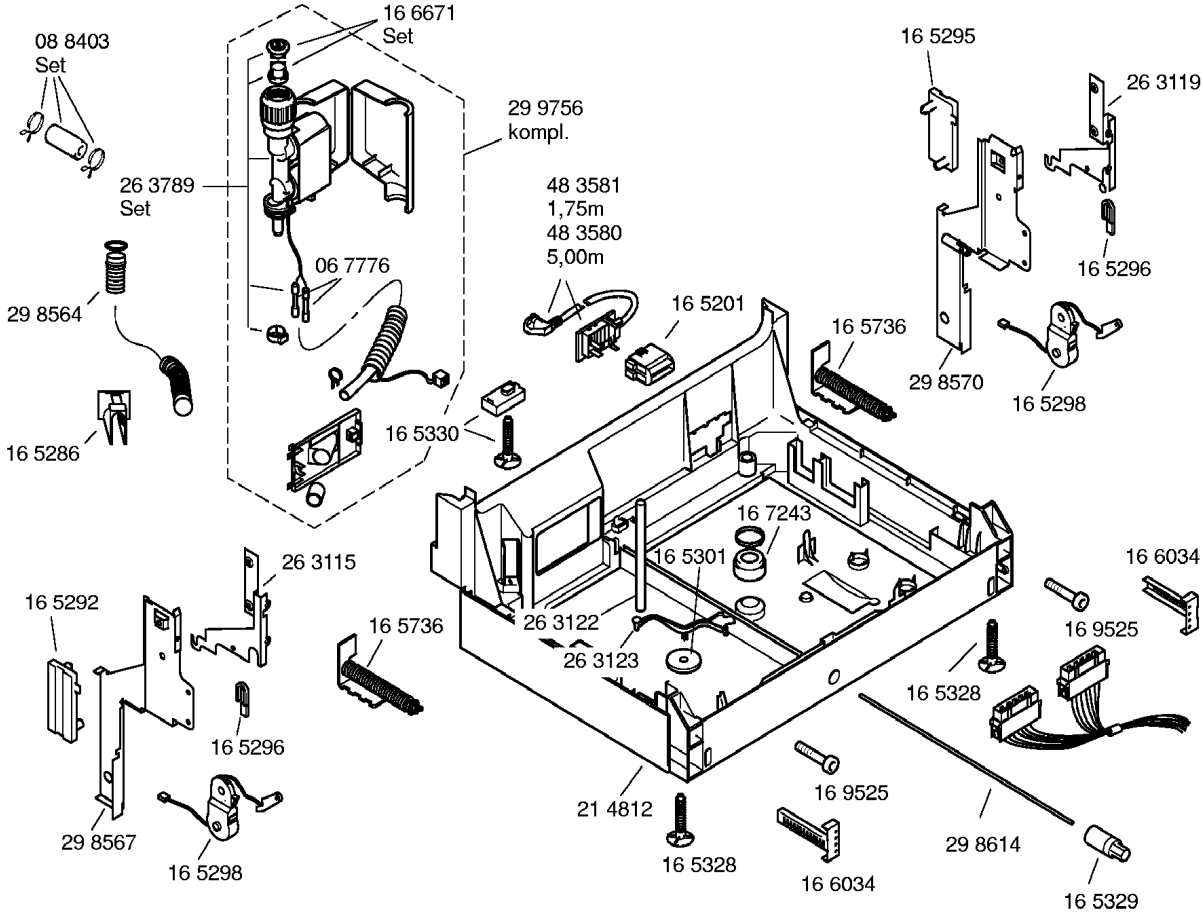
08 8403
Set
16 6671
Set
29 9756
kompl.
26 3789
Set
06 7776
29 8564
16 5286
48 3581
1,75m
48 3580
5,00m
16 5201
16 5330
16 5295
26 3119
16 5296
16 5736
29 8570
16 5298
16 7243
16 5301
26 3122
26 3123
26 3115
16 5292
16 5736
16 5296
29 8567
16 5298
21 4812
16 5328
16 9525
16 6034
16 5328
16 9525
16 6034
29 8614
16 5329

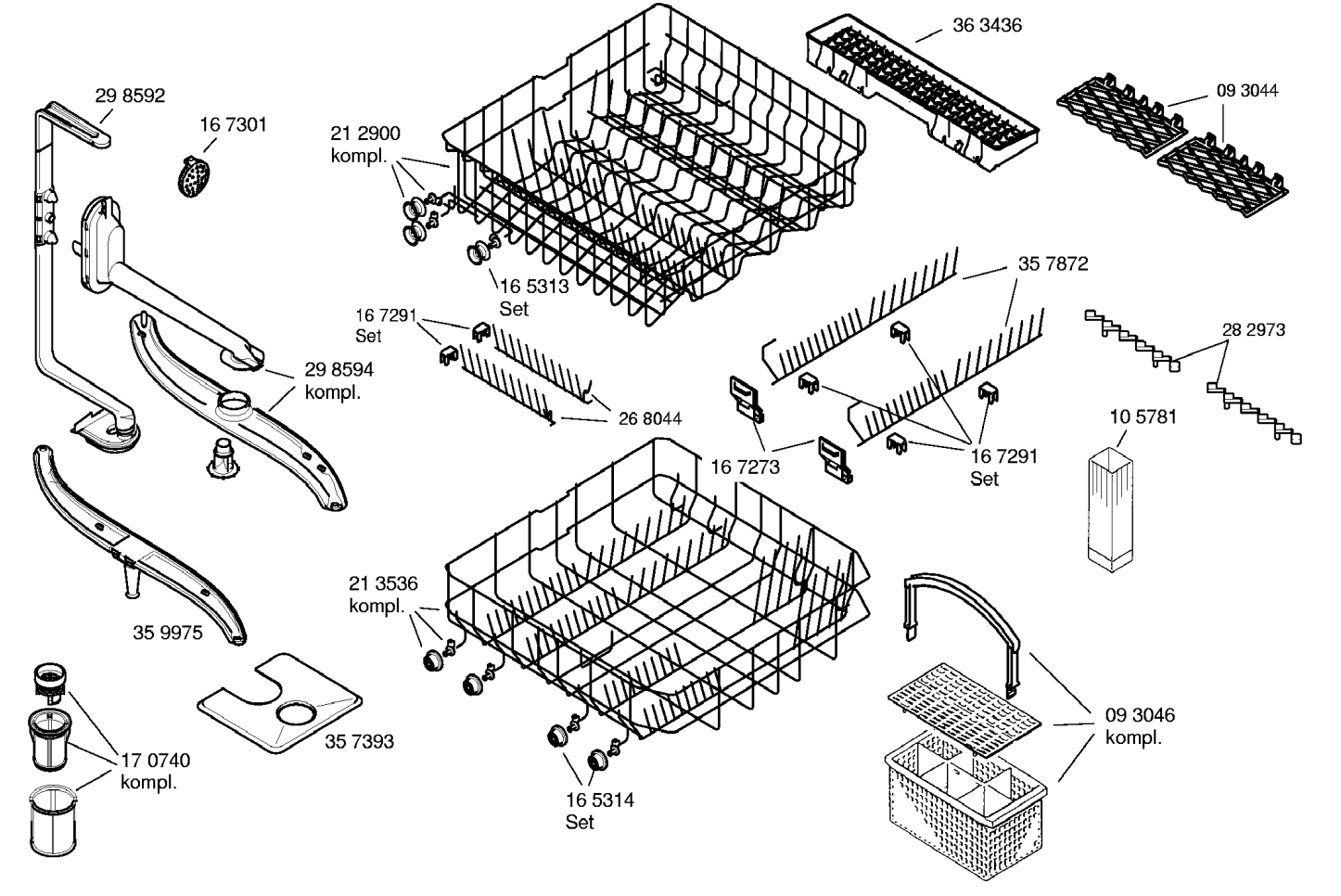
29 8592
16 7301
21 2900
kompl.
16 5313
Set
36 3436
09 3044
35 7872
16 7291
Set
28 2973
29 8594
kompl.
26 8044
10 5781
16 7273
16 7291
Set
21 3536
kompl.
35 9975
35 7393
17 0740
kompl.
16 5314
Set
09 3046
kompl.