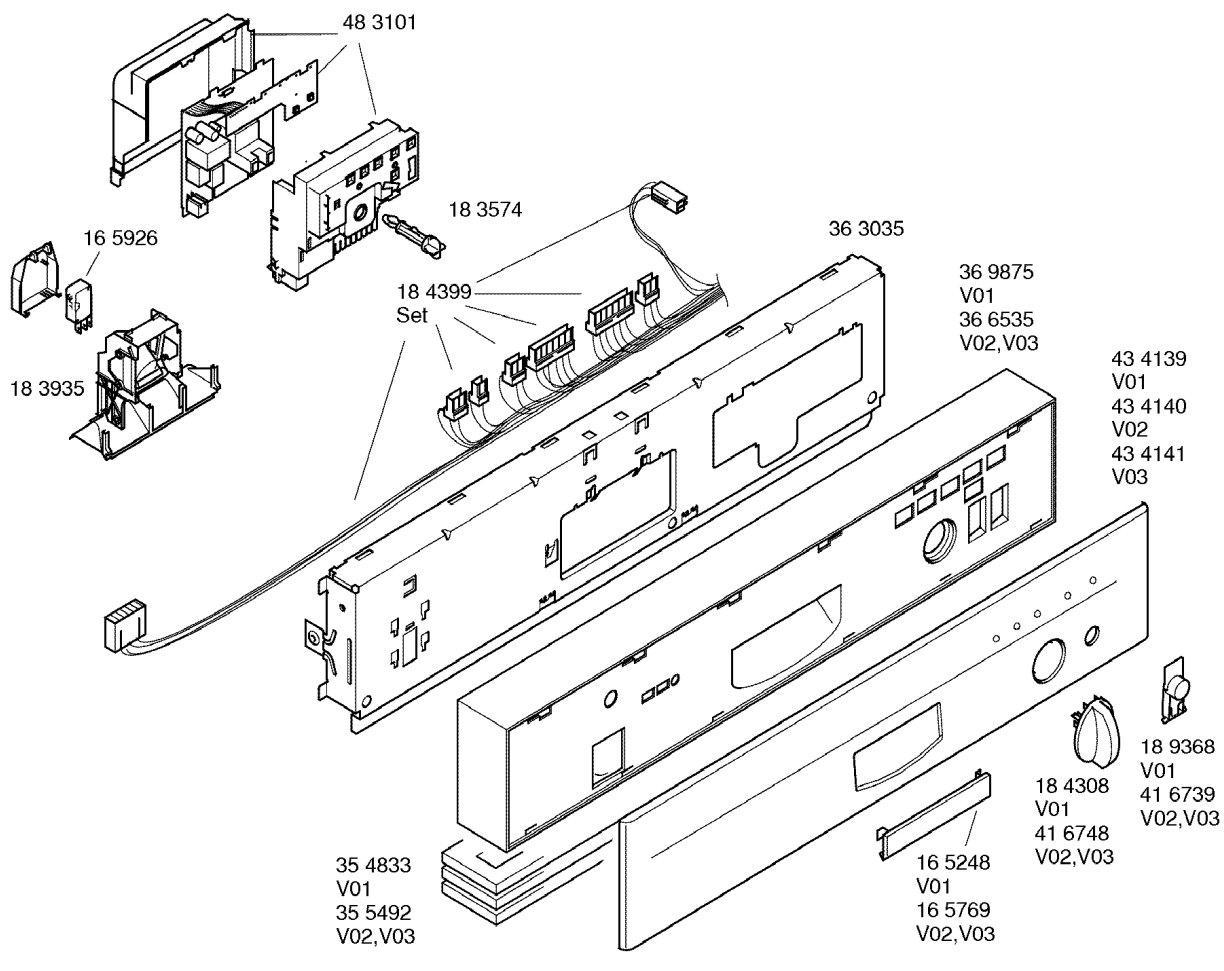
48 3101
18 3574
16 5926
18 3935
18 4399
Set
36 3035
36 9875
V01
36 6535
V02,V03
43 4139
V01
43 4140
V02
43 4141
V03
18 9368
V01
41 6739
V02,V03
18 4308
V01
41 6748
V02,V03
16 5248
V01
16 5769
V02,V03
35 4833
V01
35 5492
V02,V03

1) 17 0852

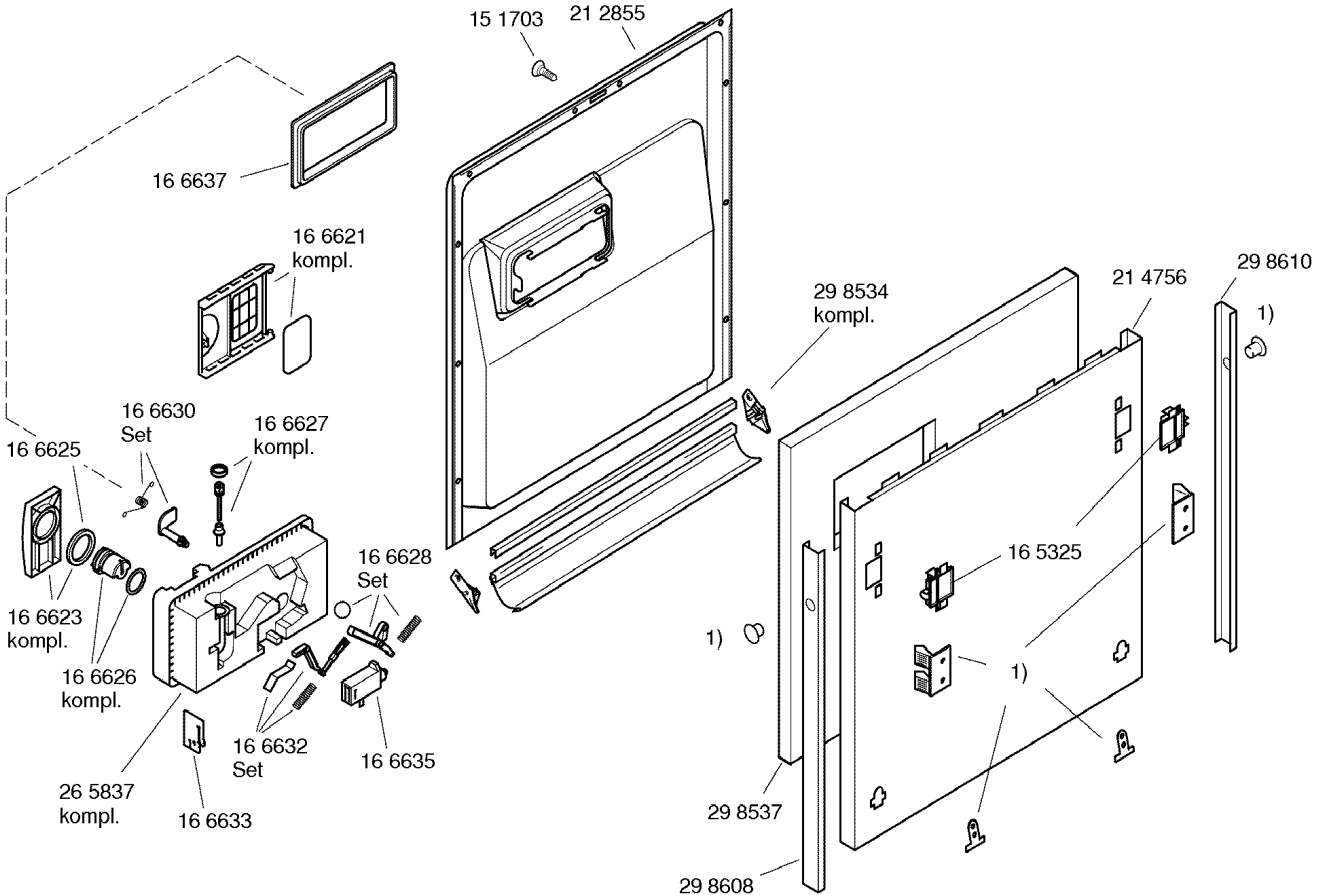
15 1703
21 2855
16 6637
16 6621
kompl.
29 8534
kompl.
21 4756
29 8610
1)
16 6630
Set
16 6627
kompl.
16 6625
16 6628
Set
16 5325
16 6623
kompl.
16 6626
kompl.
1)
1)
16 6632
Set
16 6635
26 5837
kompl.
16 6633
29 8537
29 8608

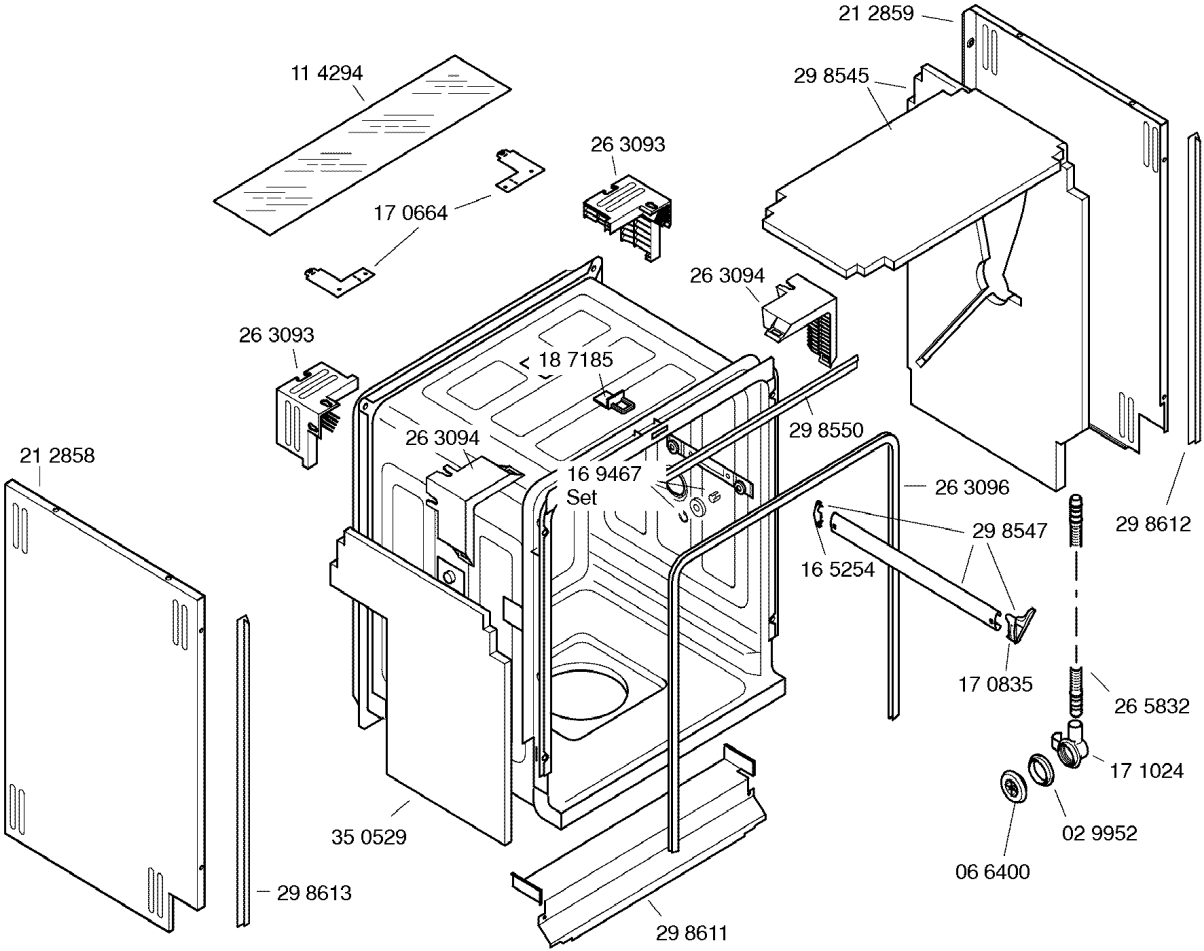
21 2859
11 4294
29 8545
26 3093
17 0664
26 3094
26 3093
18 7185
29 8550
26 3094
21 2858
16 9467
Set
26 3096
29 8612
29 8547
16 5254
17 0835
26 5832
17 1024
02 9952
06 6400
35 0529
29 8613
29 8611

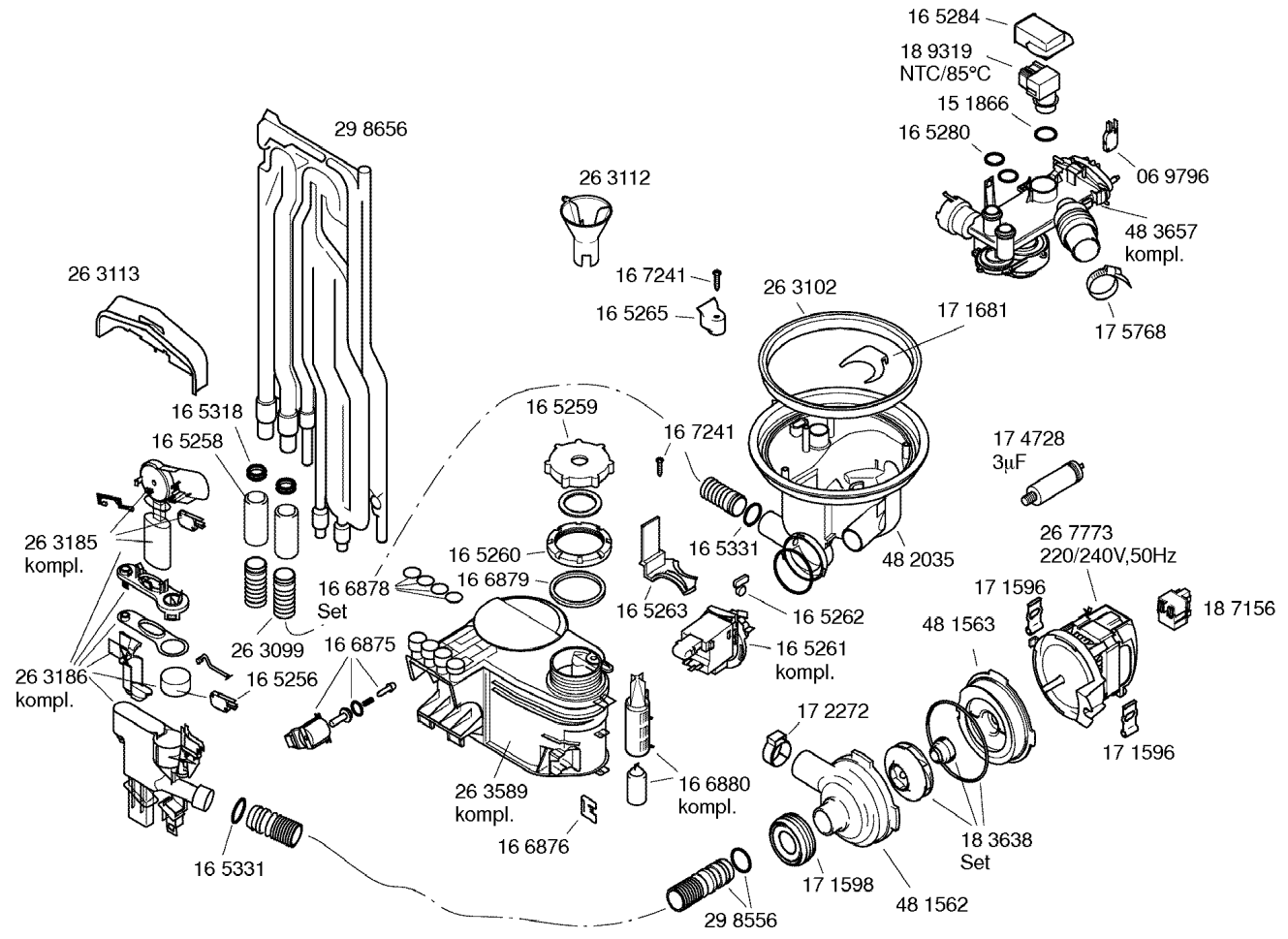
16 5284
18 9319
NTC/85°C
15 1866
16 5280
06 9796
48 3657
kompl.
17 5768
29 8656
26 3112
16 7241
16 5265
26 3102
17 1681
26 3113
16 5318
16 5258
16 5259
16 7241
17 4728
3µF
26 3185
kompl.
16 5260
16 5331
48 2035
26 7773
220/240V,50Hz
16 6878
Set
16 6879
16 5263
16 5262
17 1596
18 7156
48 1563
26 3099
16 6875
16 5261
kompl.
26 3186
kompl.
16 5256
17 2272
17 1596
26 3589
kompl.
16 6880
kompl.
16 6876
18 3638
Set
16 5331
17 1598
48 1562
29 8556

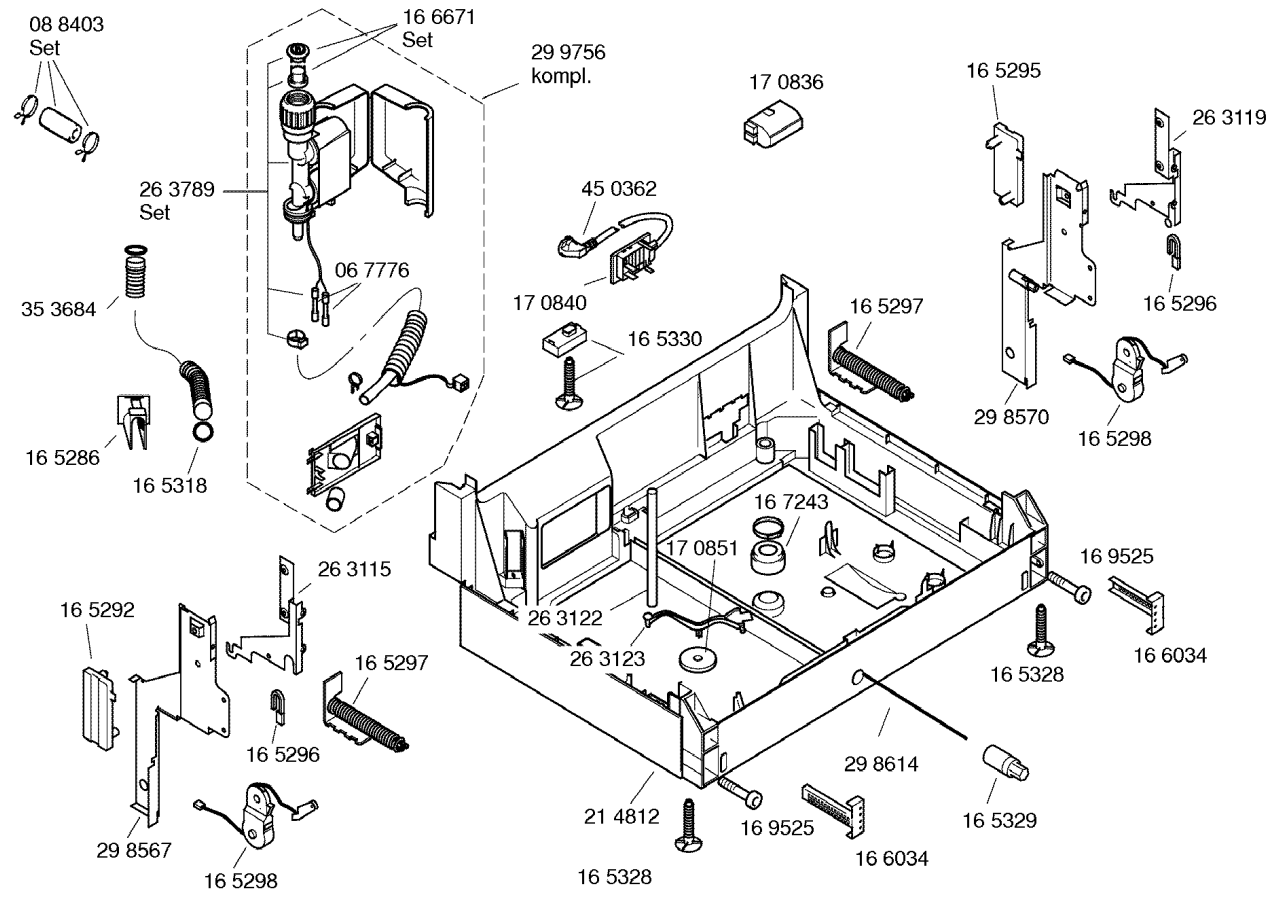
08 8403
Set
16 6671
Set
29 9756
kompl.
17 0836
16 5295
26 3119
26 3789
Set
45 0362
06 7776
17 0840
16 5297
16 5296
35 3684
16 5330
29 8570
16 5298
16 5286
16 5318
16 7243
17 0851
16 9525
26 3115
16 5292
26 3122
26 3123
16 5328
16 6034
16 5297
16 5296
29 8614
21 4812
16 9525
16 5329
29 8567
16 6034
16 5298
16 5328

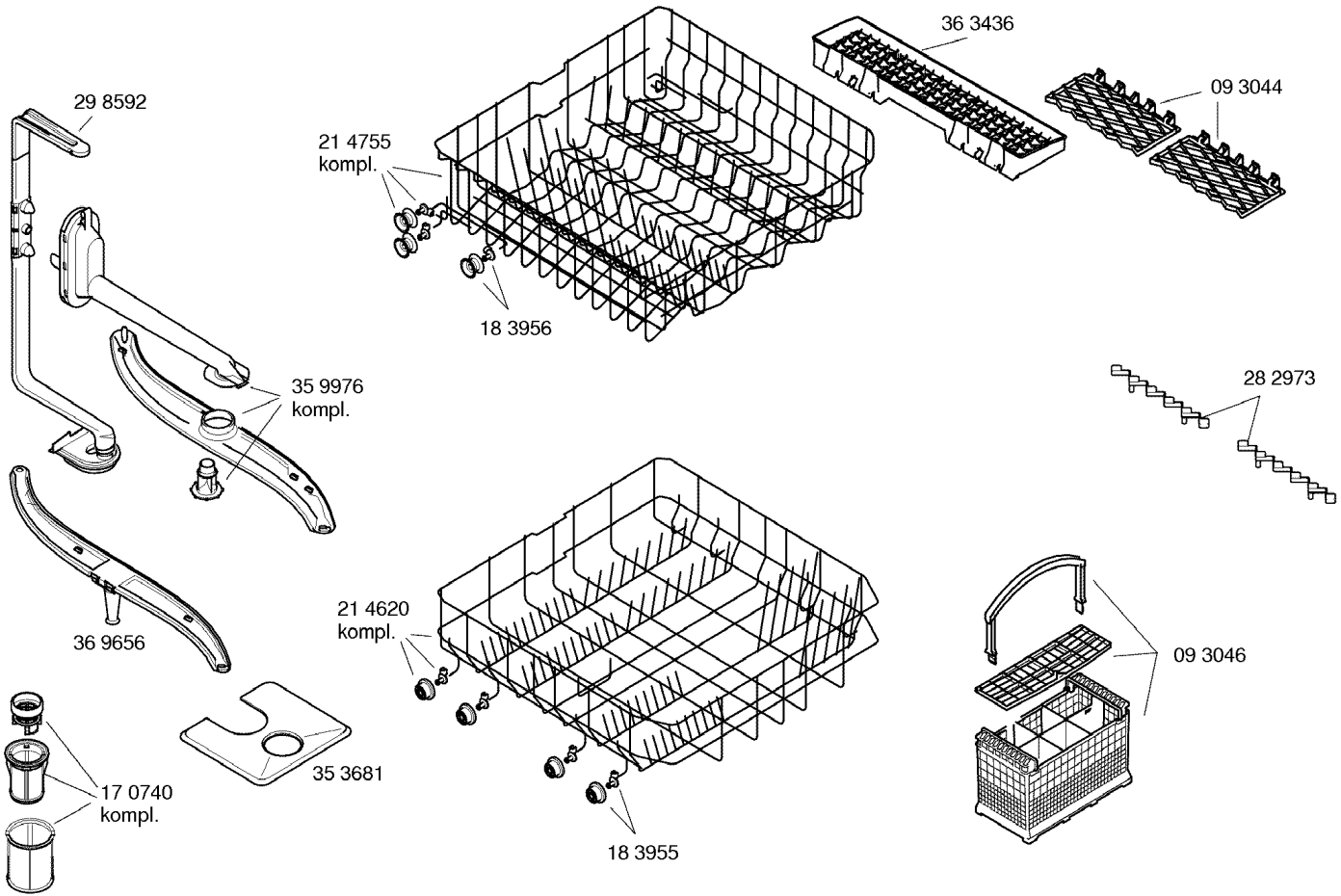
29 8592
21 4755
kompl.
18 3956
36 3436
09 3044
35 9976
kompl.
28 2973
36 9656
21 4620
kompl.
09 3046
35 3681
17 0740
kompl.
18 3955