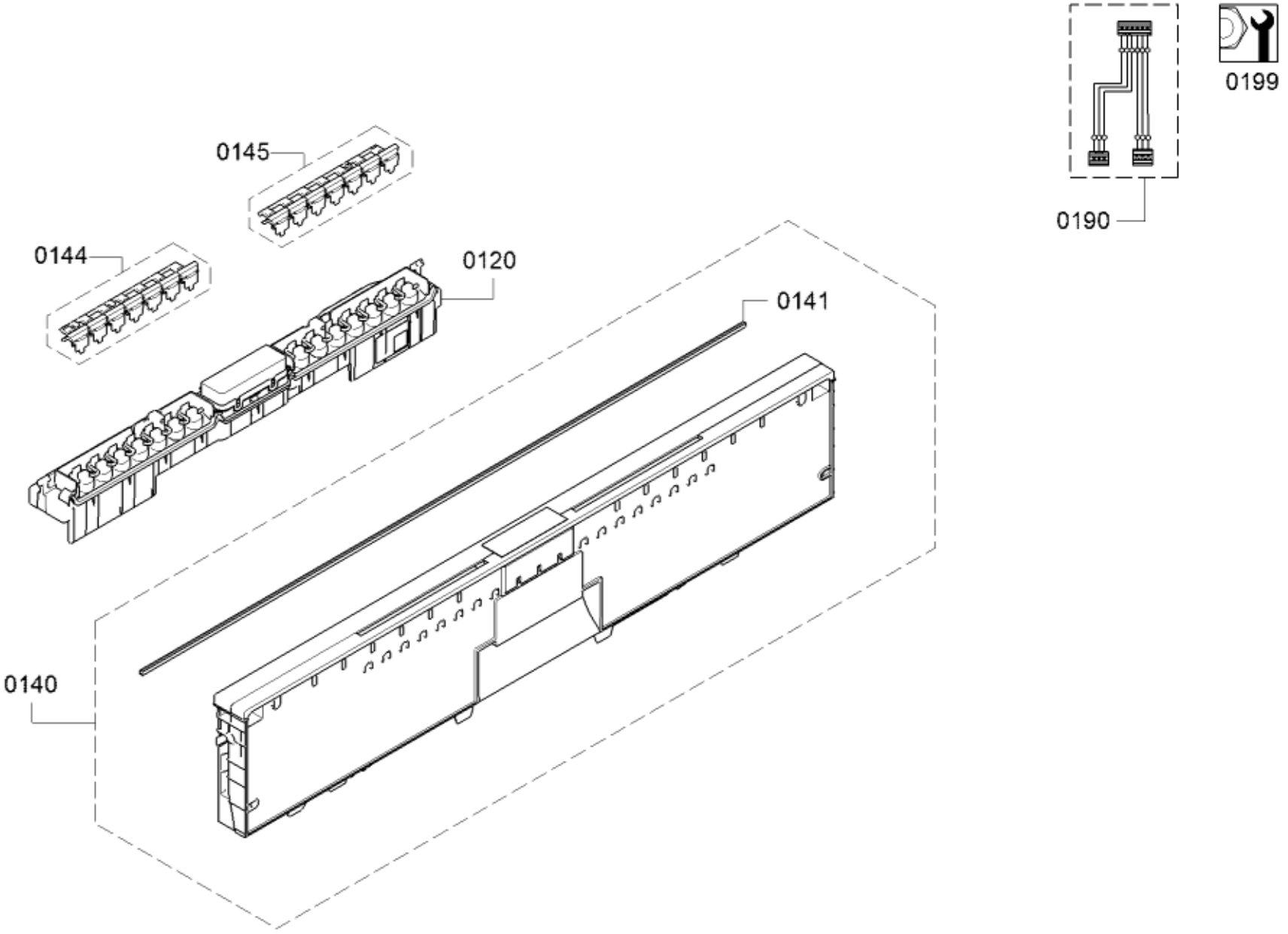
0145
0144
0120
0141
0140
0190
0199

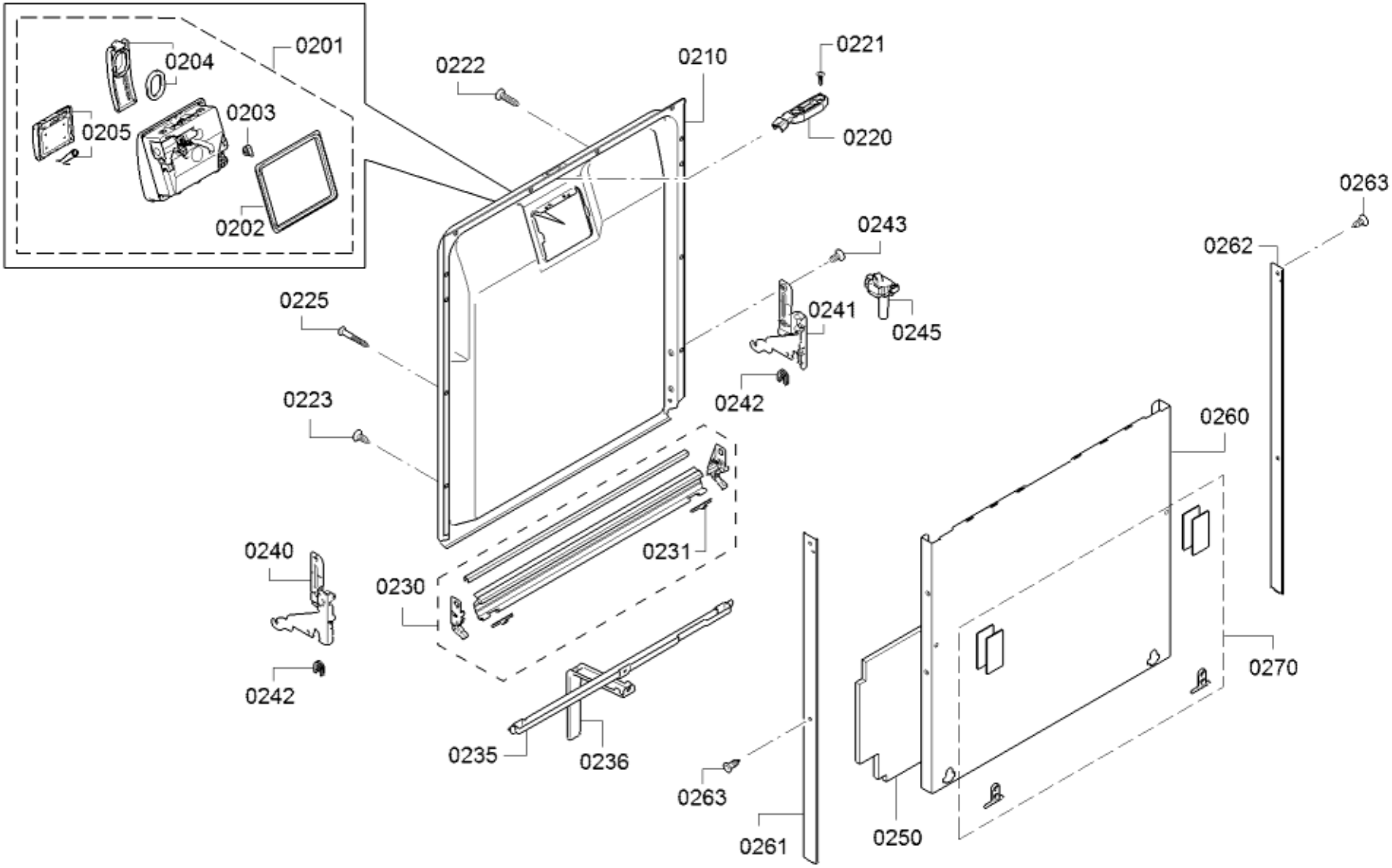
0201
0204
0205
0203
0202
0222
0210
0221
0220
0263
0262
0243
0241
0245
0225
0242
0223
0260
0231
0240
0230
0242
0270
0235
0236
0263
0261
0250

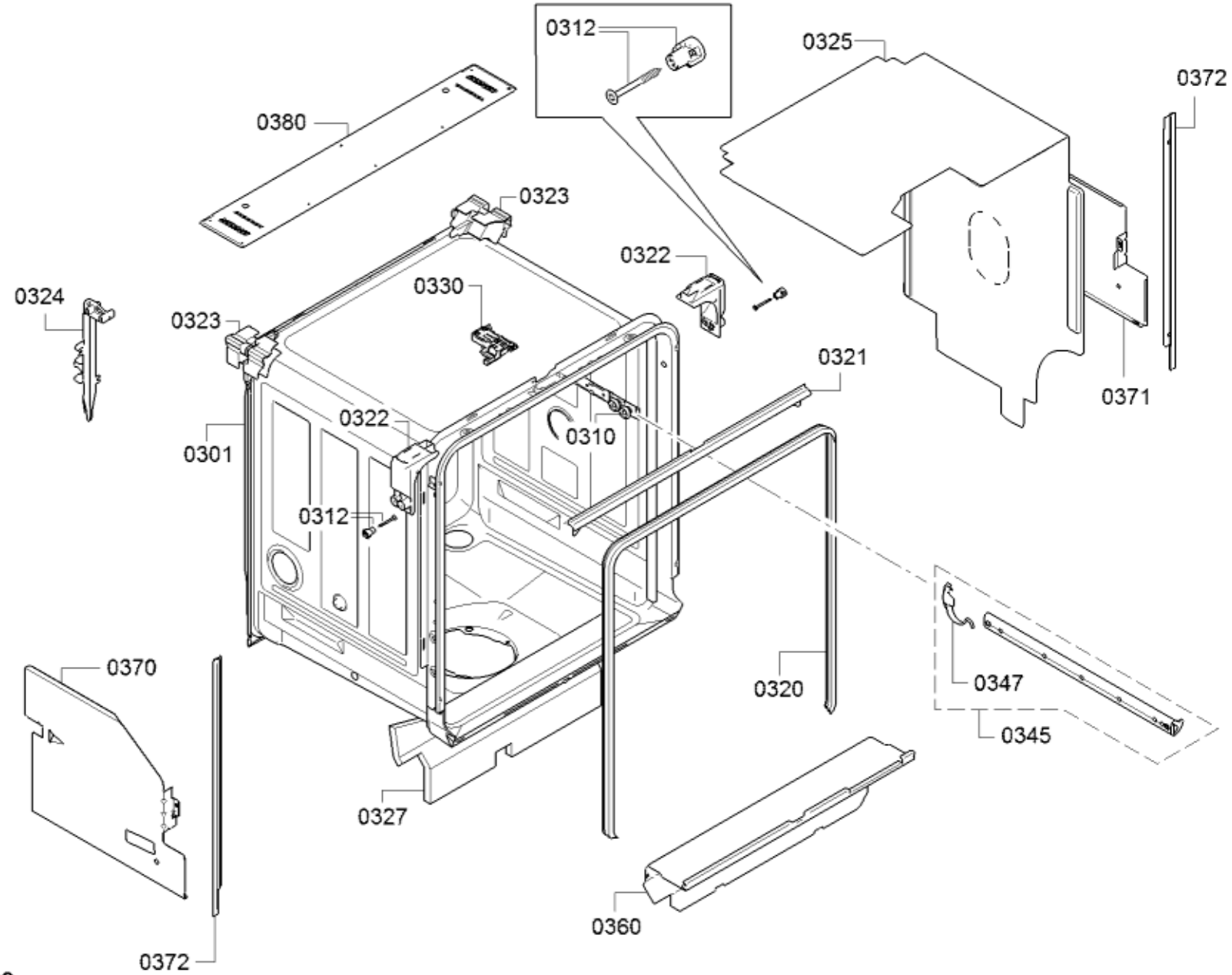
0312
0325
0372
0380
0323
0322
0330
0324
0323
0321
0371
0322
0310
0301
0312
0370
0347
0320
0345
0327
0360
0372

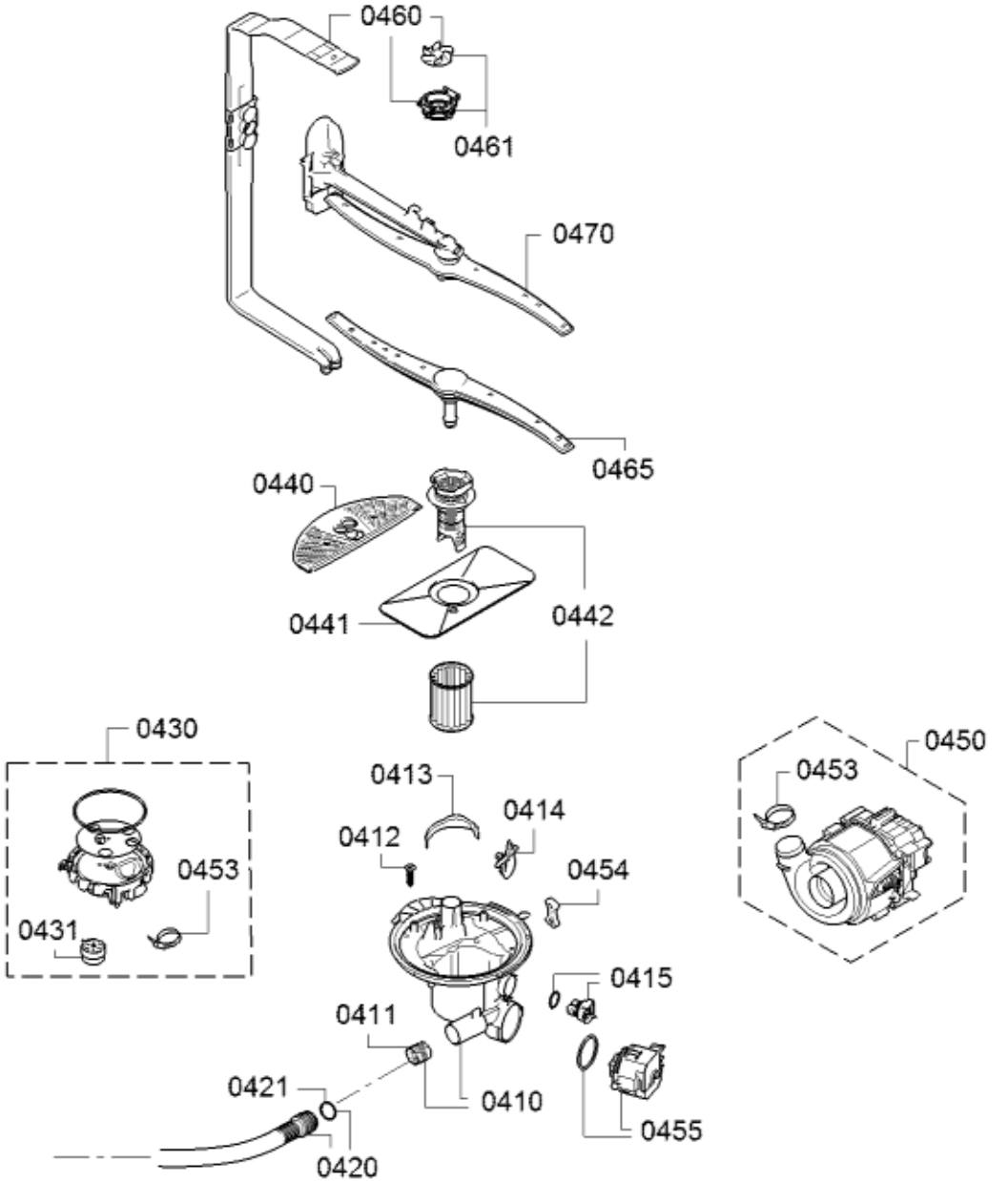
0460
0461
0470
0465
0440
0441
0442
0430
0453
0431
0413
0414
0412
0454
0415
0411
0421
0410
0420
0455
0450
0453

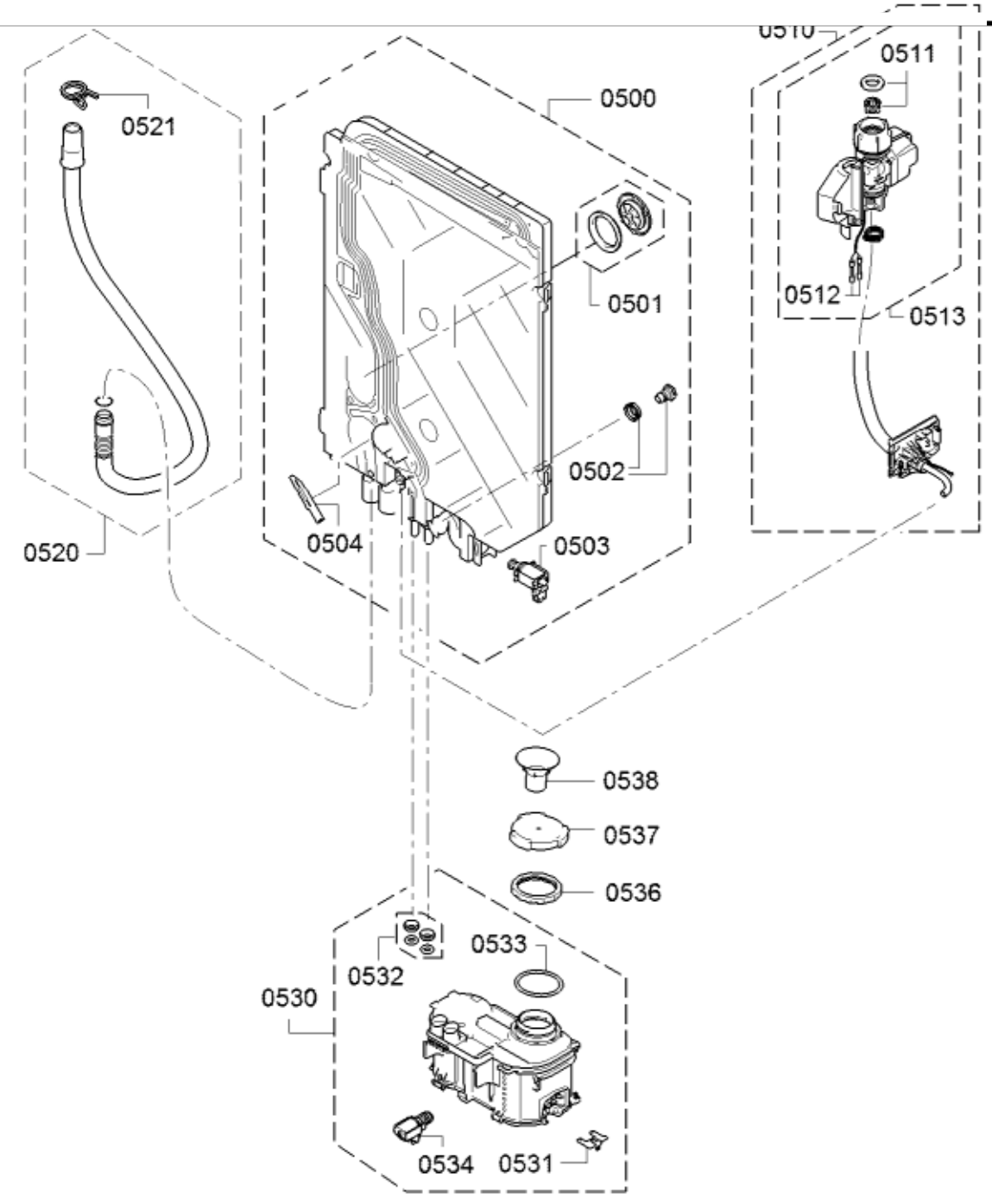
0510
0511
0521
0500
0501
0512
0513
0502
0504
0520
0503
0538
0537
0536
0532
0533
0530
0534
0531

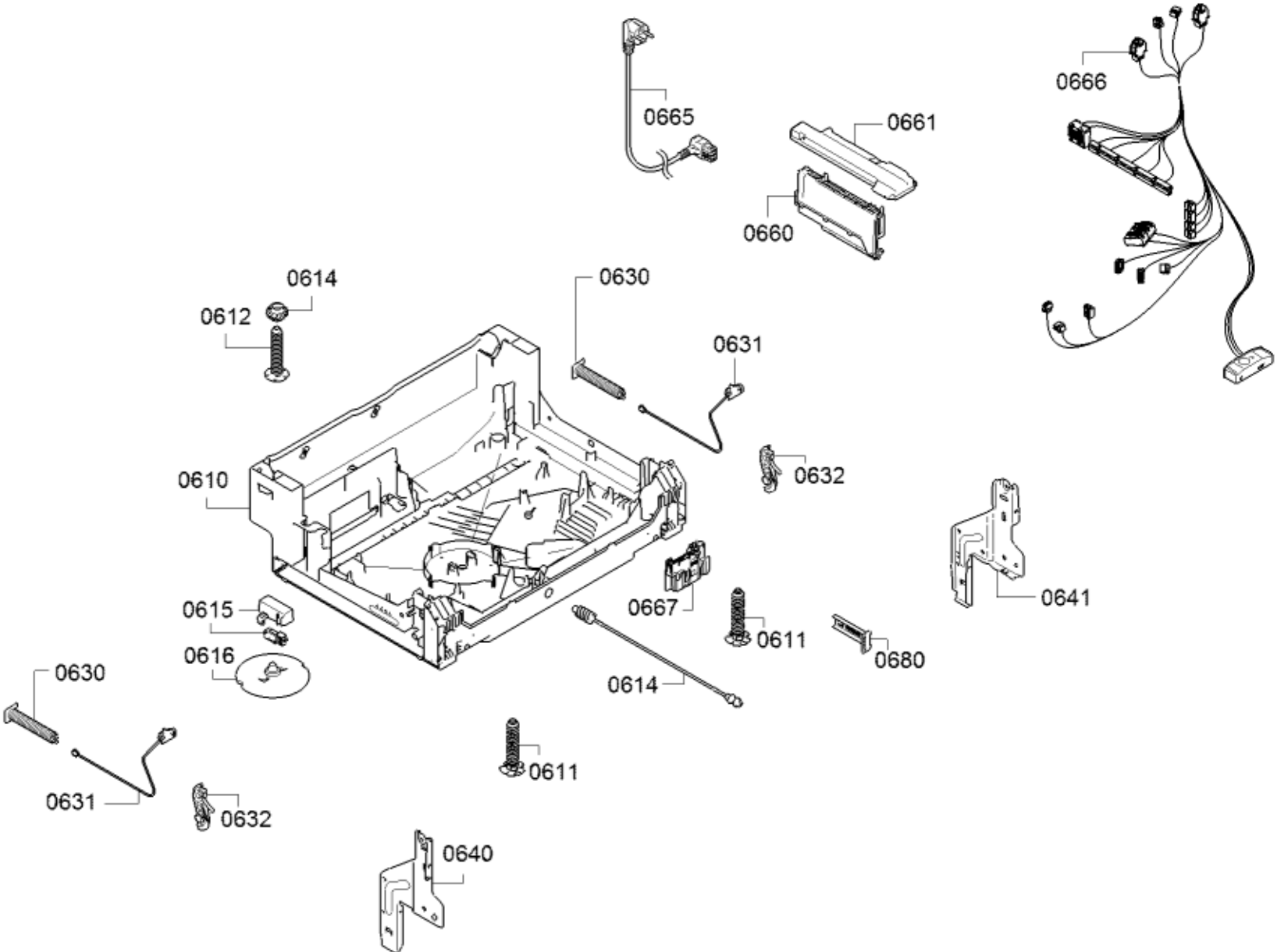
0665
0661
0666
0660
0614
0612
0630
0631
0632
0610
0641
0667
0611
0680
0615
0616
0614
0630
0611
0631
0632
0640

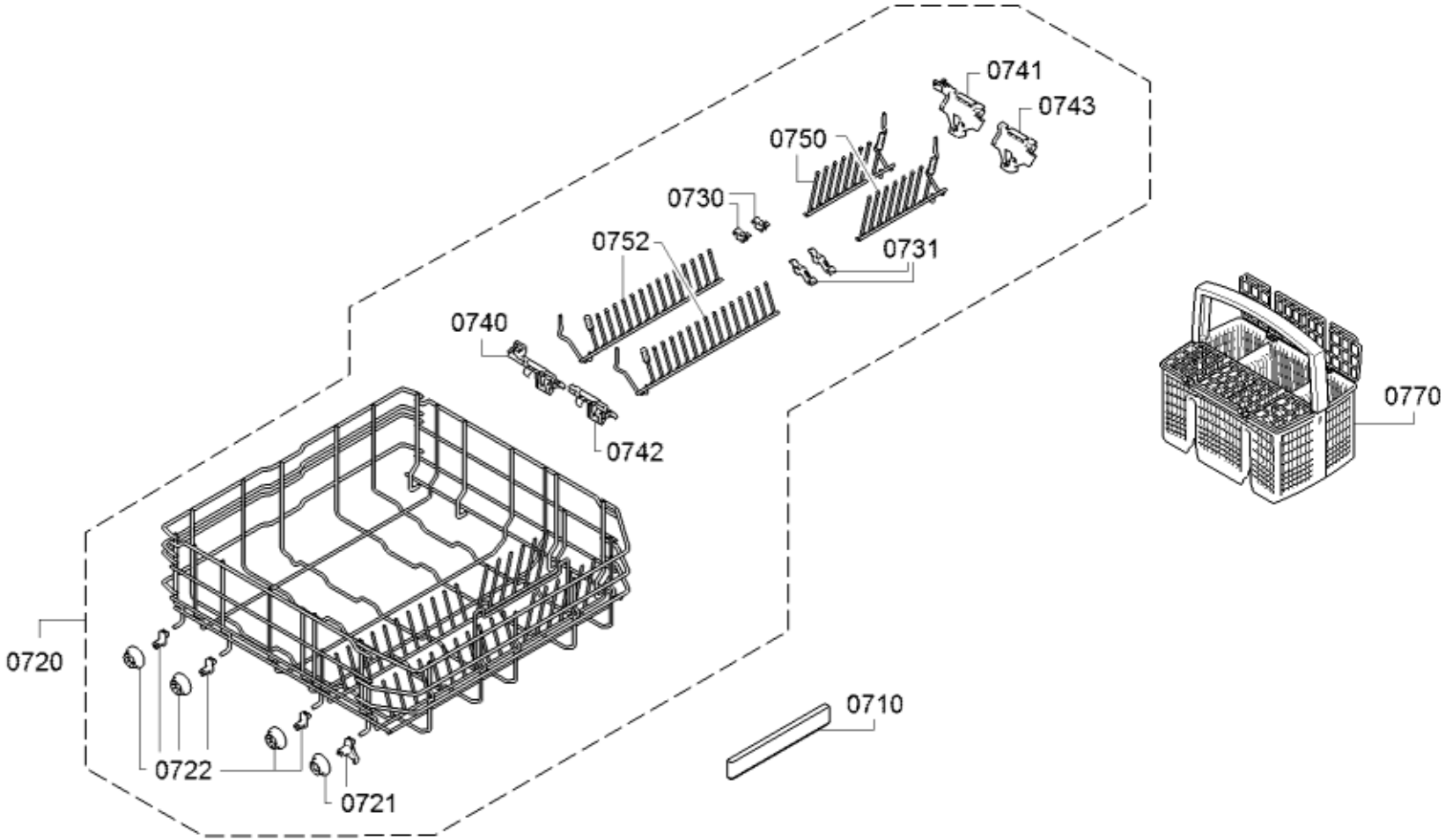
0741
0743
0750
0730
0752
0731
0740
0742
0770
0720
0710
0722
0721

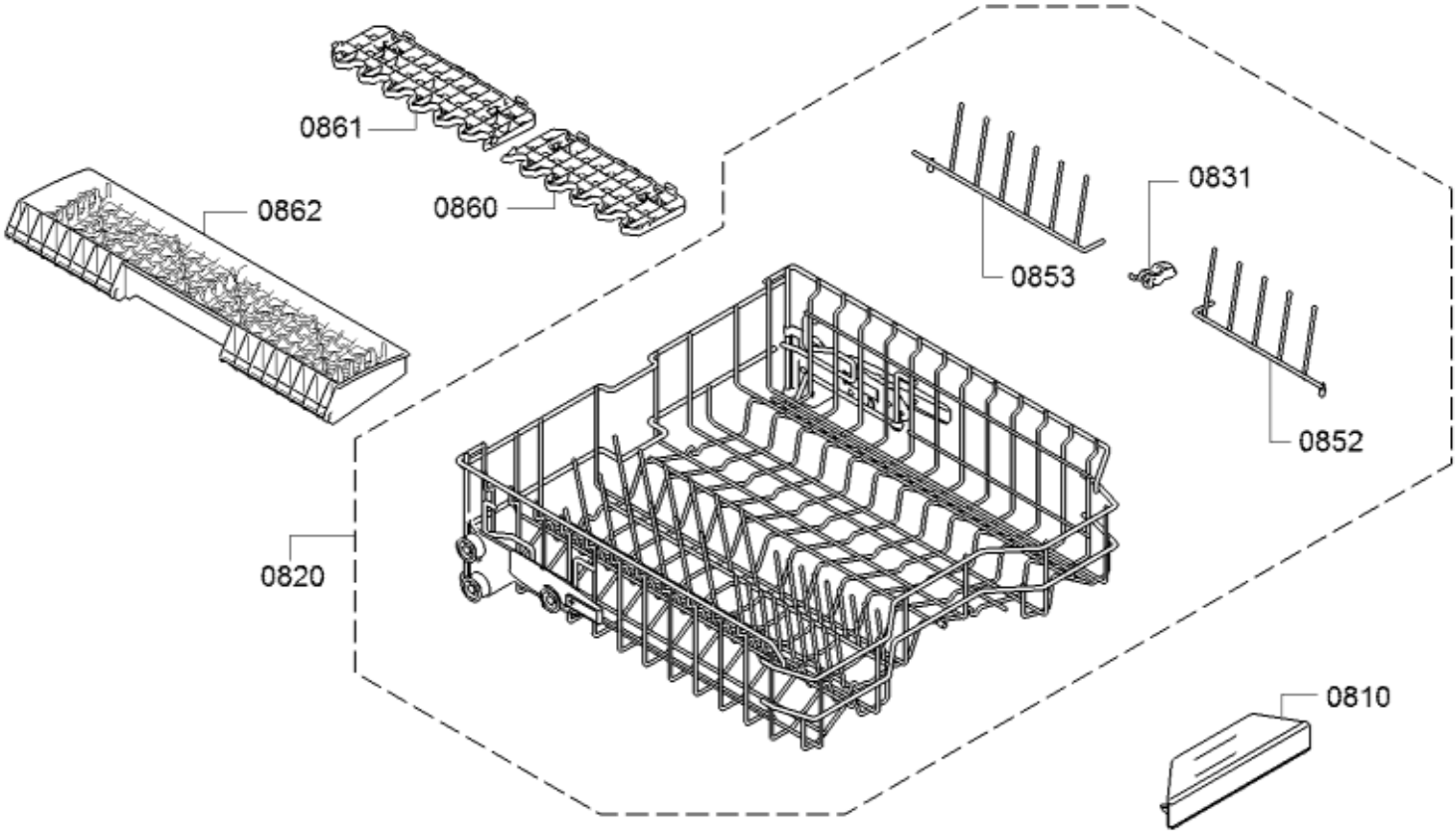
0861
0862
0860
0831
0853
0852
0820
0810